Bartscher
www.bartscher.com

Untergestell CL6040-10

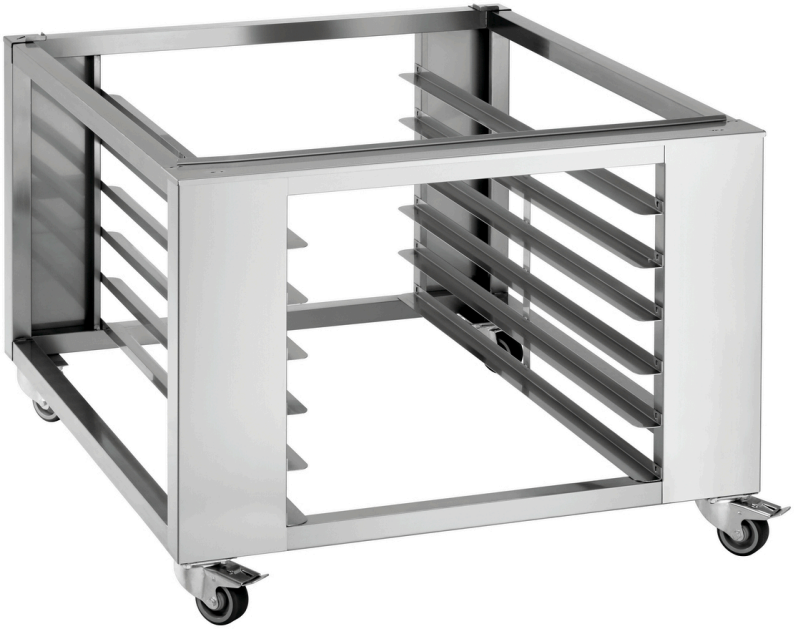



▶ Ausgelegt für
✓ Etagenbacköfen CL6080-1, CL6080-2, CL6080-3

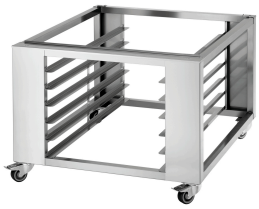

▶ 5 Einschübe
✓ Für jeweils 2 Bleche
✓ 600 x 400 mm
✓ Quereinsschub



▶ Lenkrollen:
✓ 2 Rollen
✓ 2 Lenkrollen mit Feststellern

Beschreibung

Das passende Untergestell zu den Etagenbacköfen mit Backkammern, die für 2 Bleche im Bäckereinormformat ausgelegt sind. Mit seinen 5 Einschüben fasst das Untergestell bis zu 10 Backbleche im Bäckereinormformat 600 x 400 mm. Die beiden Feststeller an den Lenkrollen sorgen für einen sicheren Stand.

Features

• Format Einschübe:	600 x 400 mm
• Anzahl Einschübe:	5 à 2 Bleche
• Art der Einschübe:	Quer
• Lenkrollen:	2 Rollen, 2 Lenkrollen mit Feststellern
• Durchmesser Rollen:	80 mm
• Material:	Edelstahl
• Farbe:	Silber
• Ausgelegt für:	Etagenbacköfen CL6080-1, CL6080-2, CL6080-3
• Grundboden:	Nein
• Füße höhenverstellbar:	Nein
• Anlieferungszustand:	Fest verschweißt
• Maße:	B 990 x T 1.170 x H 735 mm
• Gewicht:	30,4 kg

Technische Änderungen vorbehalten.
Art.-Nr. 117934
GTIN 4015613796437