Bartscher
www.bartscher.com

Installationskit LBO100

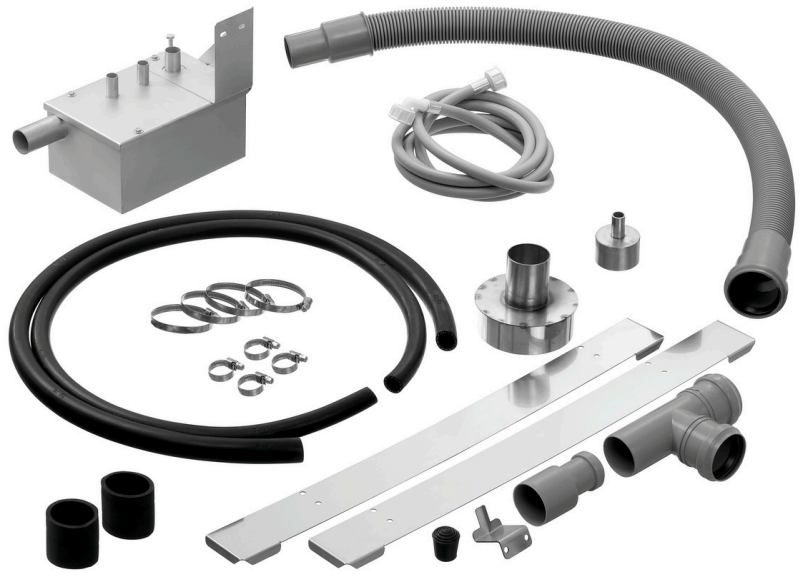

Beschreibung

Das Installationskit legt den Grundbaustein für die Inbetriebnahme der Etagenbacköfen CL6040-1 und CL6080-1.

Features

• Set bestehend aus:	Kondensatsammelbox Kondensatschläuche Montagematerial Wasserablaufschläuche Wasserzulaufschläuche Wrasenabzug
• Material:	Edelstahl Gummi Kunststoff
• Wichtiger Hinweis:	-
• Maße:	B 398 x T 558 x H 228 mm
• Gewicht:	4,4 kg

Technische Änderungen vorbehalten.