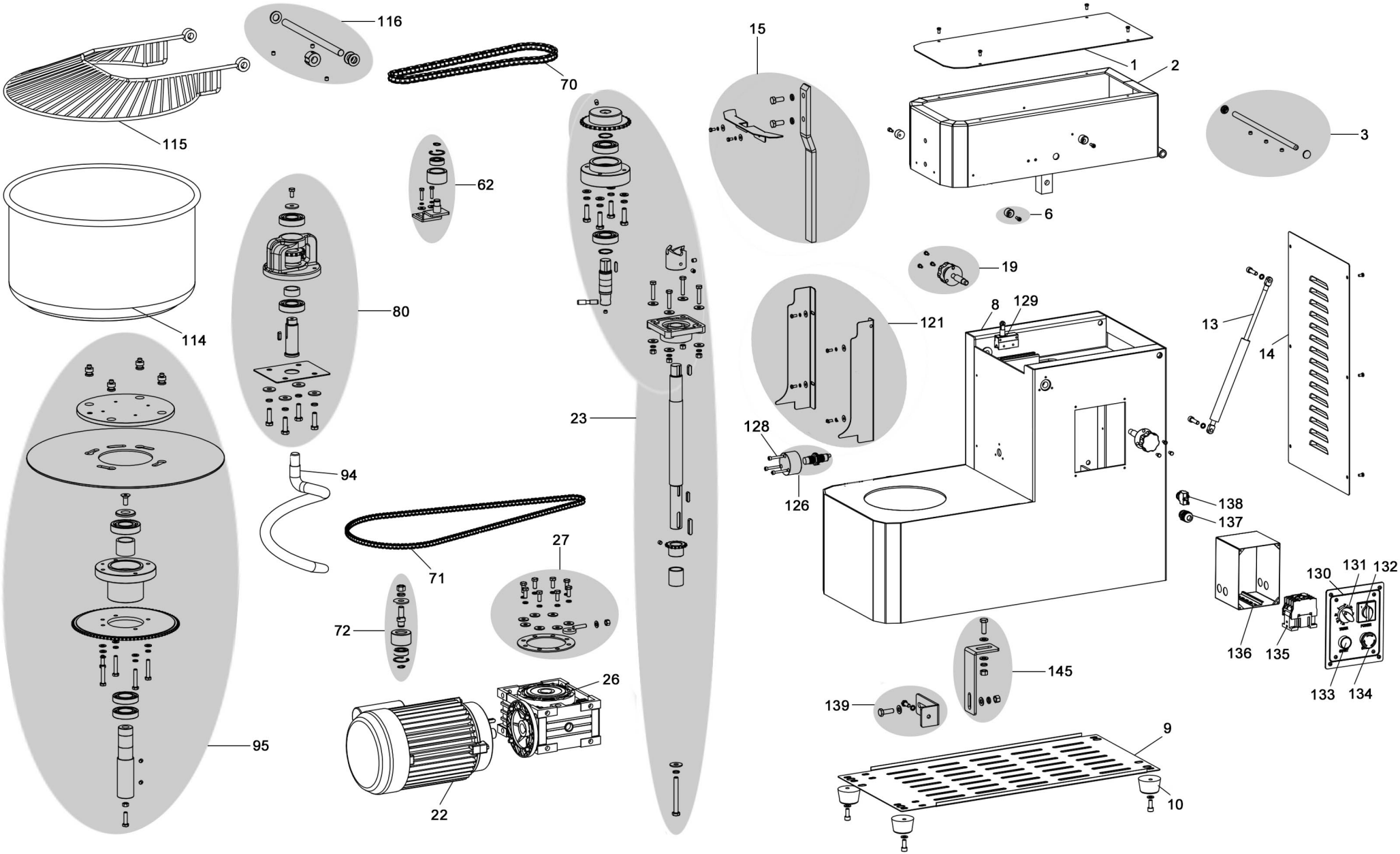

Bartscher	Teigknetmaschine Easy 30/50 ARSK Artikel-Nr.: 101843	Explosionszeichnung Datum 15.10.2025	Seite 1 / 3

Pos.	Artikelbeschreibung	Description of item	Artikel Nr./Item No.
1	Abdeckblech	Top cover	E010184201
2	Gehäuse oben	Upper housing	E010184202
3	Welle für Gehäuse oben kpl.	Shaft for upper housing, complete	E0101842C
6	Anschlag für Schüsselabdeckung	Stop for bowl cover	E0101840D
8	Gehäuse unten	Bottom housing	E010184308
9	Bodenplatte	Base plate	E010184309
10	Fuß - Set, 4 Stück	Base - set, 4 pieces	E010184020
13	Gasdruckzylinder	Gas pressure cylinder	E010184213
14	Rückwand	Back cover	E010184214
15	Schaber kpl.	Scraper, complete	E0101842E
19	Verriegellung kpl.	Locking mechanism, complete	E0101842F
22	Motor	Motor (single phase single speed)	E010184222
23	Antriebswelle kpl	Drive shaft, complete	E0101842H
26	Getriebe	Reduction Gearbox	E010184226
27	Halterung Getriebe	Gearbox mount	E0101842I
62	Obere Spannrolle kpl.	Upper tension roller, complete	E0101842I
70	Obere Kette	Upper chain	E010184270
71	Untere Kette	Lower chain	E010184371
72	Untere Spannrolle kpl.	Lower tension roller, complete	E0101840J
80	Knethakenwelle kpl.	Mixing hook shaft complete	E0101841K
94	Rührhaken	Mixing hook	E010184294
95	Schüsselwelle kpl.	Bowl shaft, complete	E0101843L
114	Schüssel	Bowl	E0101843114
115	Schüsselabdeckung	Bowl cover	E0101843115
116	Welle für Schüsselabdeckung kpl.	Shaft for bowl cover complete	E0101842M
121	Sicherheitsabdeckung re/li kpl.	Safety cover right/left complete	E0101843N
126	Näherungsschalter kpl.	Switch complete	E0101842O
128	Innensechskantschraube zylindrisch	Hex socket screw cylindrical	E0101842128
129	Mikroschalter	Micro switch	E0101933158
130	Bedienfeld	Control Panel	E0101840137
131	Timer	Timer	E0101840138
132	Schalter	Switch	E0101840139
133	Start-Taste	Start Button	E0101840140
134	Stopp-Taste	Stop Button	E0101840141
135	Schaltschütz	Ac contactor	E0101842135

Pos.	Artikelbeschreibung	Description of item	Artikel Nr./Item No.
136	Elektrokasten	Electrical box	E0101840143
137	Zugentlastung	Power cord lock	E0101840144
138	Überlastungsschutz	Overload Protector	E0101842138
139	Motorhalterung 1 komplett	Motor bracket 1, complete	E0101842P
145	Motorhalterung 2 komplett	Motor bracket 2, complete	E0101842Q
Zubehör	Lenkrollen-Set Easy TKM	Wheel set Easy TKM	101844