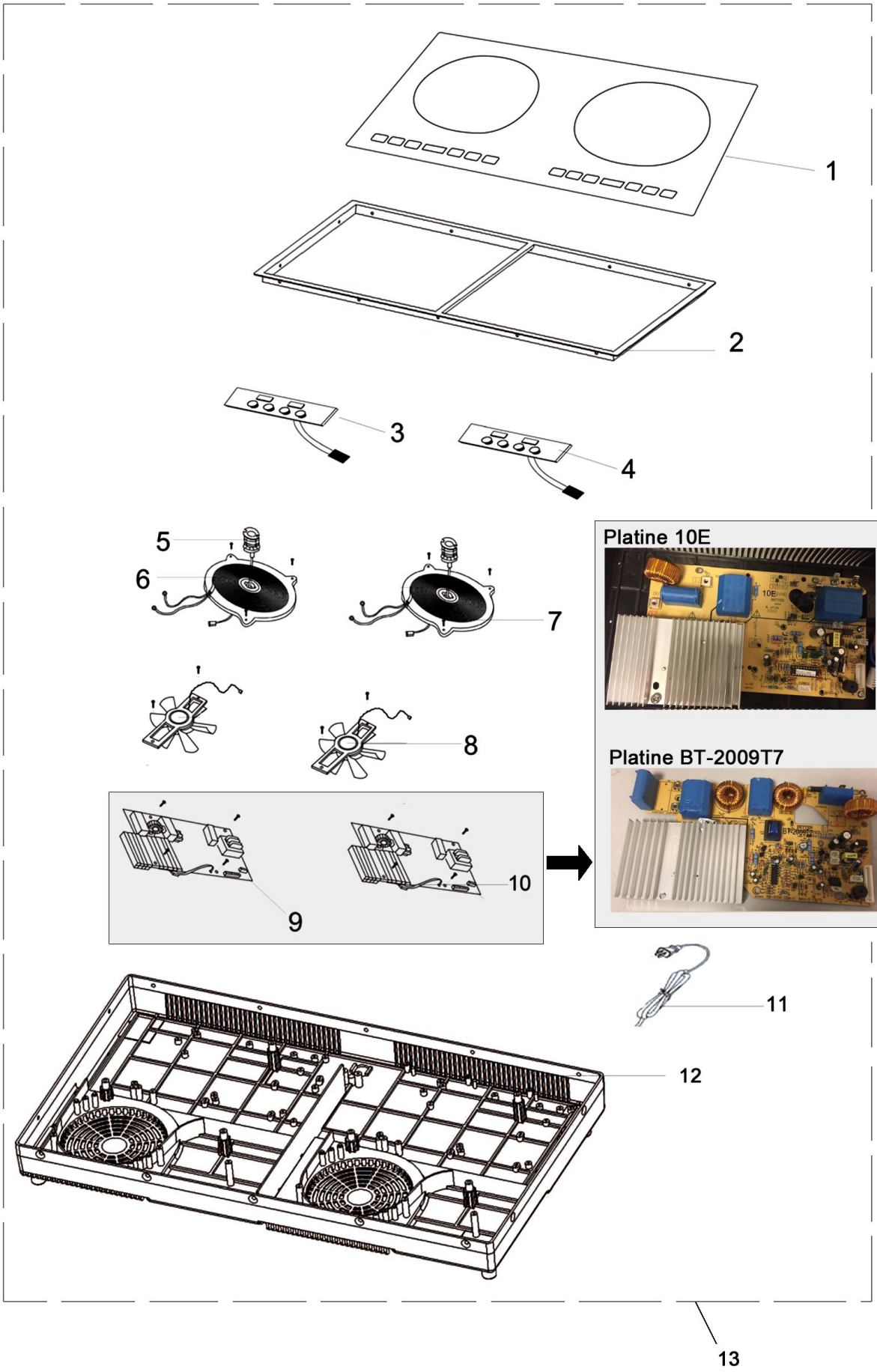

Bartscher	Induktions-Servierwagen IKTS 35 Artikel-Nr.: 105841	Explosionszeichnung 09.12.2014	Seite 1/3

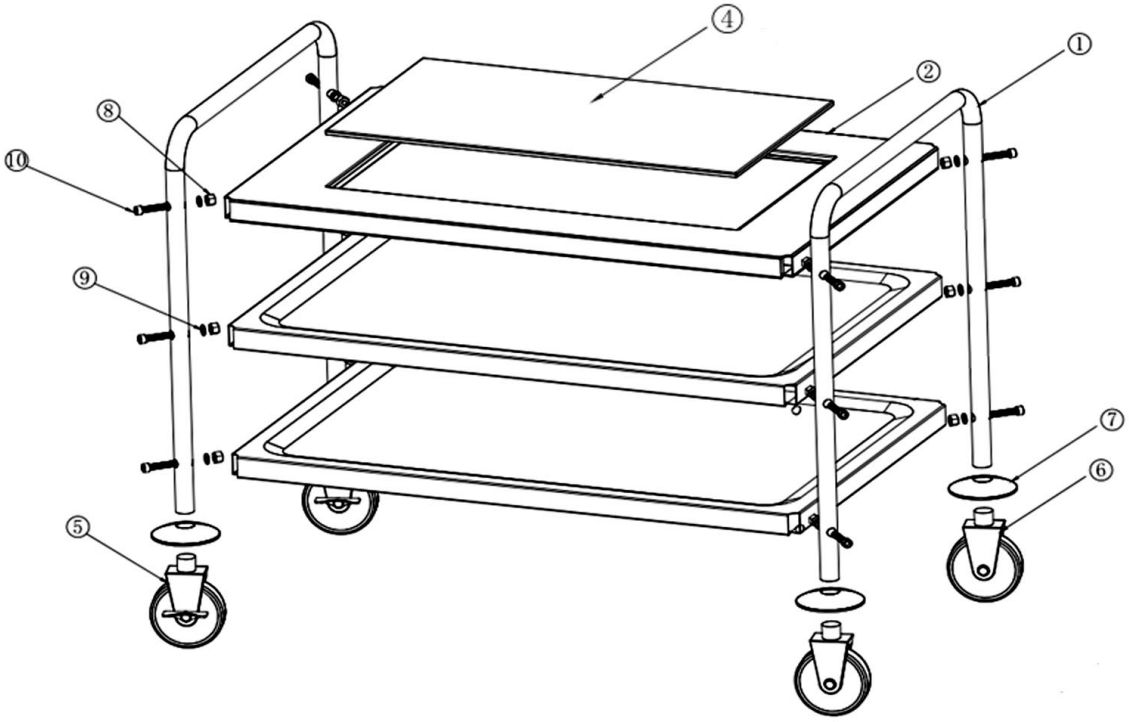
④
①
②
⑧
⑩
⑨
⑦
⑥
⑤

Pos.	Artikelbeschreibung	Description of item	Artikel Nr./Item No.
	Induktionskocher	Induction cooker	
1 + 2	Glasplatte m. Rahmen	Glass plate with frame	01058391
3	Bedienfeld links für Hauptplatine 2009T7	Control panel left for main board 2009T7	01058393*
ERSATZARTIKEL =>	Bedienfeld links für Hauptplatine 10E	Control panel left for main board 10E	E01058393N
4	Bedienfeld rechts für Hauptplatine 2009T7	Control panel right for main board 2009T7	01058394*
ERSATZARTIKEL =>	Bedienfeld rechts für Hauptplatine 10E	Control panel right for main board 10E	E01058394N
5	Sensor m. 2 Kabel bis 0314/4500001183	Sensor with 2 cable until 0314/4500001183	01058395
	Sensor m. 2 x 2 Kabel ab 0314/4500001183	Sensor with 2 x 2 cable from 0314/4500001183	E010583952
6	Heizspule, links	Heating coil, left	01058396
7	Heizspule, rechts	Heating coil, right	01058397
8	Lüfter	Fan	01058398
9	Hauptplatine links 2009T7	Mainboard left 2009T7	01058399*
ERSATZARTIKEL =>	Hauptplatine links 10E diese Hauptplatine ist nur mit dem Bedienfeld E01058393N zu ersetzten	Mainboard left 10E this mainboard can only be replaced with the control panel E01058393N	E01058399N
10	Hauptplatine rechts 2009T7	Mainboard right 2009T7	010583910*
ERSATZARTIKEL =>	Hauptplatine rechts 10E diese Hauptplatine ist nur mit dem Bedienfeld E01058394N zu ersetzten	Mainboard right 10E this mainboard can only be replaced with the control panel E01058394N	E010583910N
11	Anschlusskabel	Power cord	010583911
12	Boden, Kunststoff	Plastic bottom	010583912
13	Induktionskochfeld komplett	Complete induction cooker	010583920
	Servierwagen	Trolley	
1	Griff - Rahmen, M12 Gewinde	Handle - Frame, M12 screw	A030006341
2	Rahmen	Frame	010583913
	Boden, CNS	Bottom, CNS	A03000633
4	Abdeckung	Cover	E010584104
5	Rad, M12 mit Feststellbremse	Wheel, M12 with brake	A0300063709
6	Rad, M12 ohne Feststellbremse	Wheel, M12 without brake	A0300063609
7	Radpuffer	Wheel buffer	A03000638
8 - 10	Inbusschraube M8 m. Mutter	Socket screw M8 w. nut	A03000639

* Nach Abverkauf nicht mehr lieferbar. Bitte Ersatzartikel nehmen. No longer available after sale, please take replacement part.