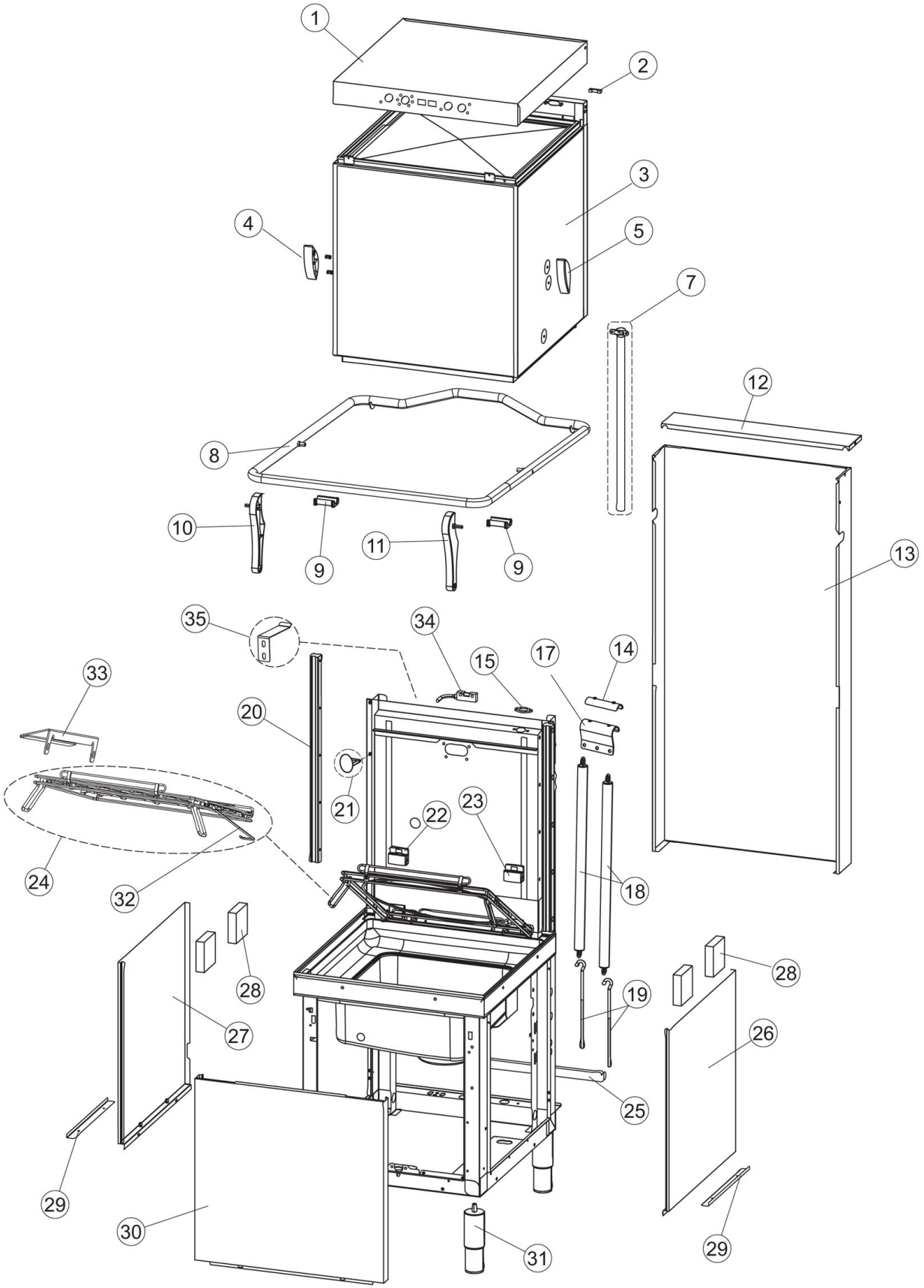

Bartscher	Durchschub-Spülmaschine DS 1003 Artikel-Nr.: 109343	Explosionszeichnung 18.01.2018	Seite 1/11

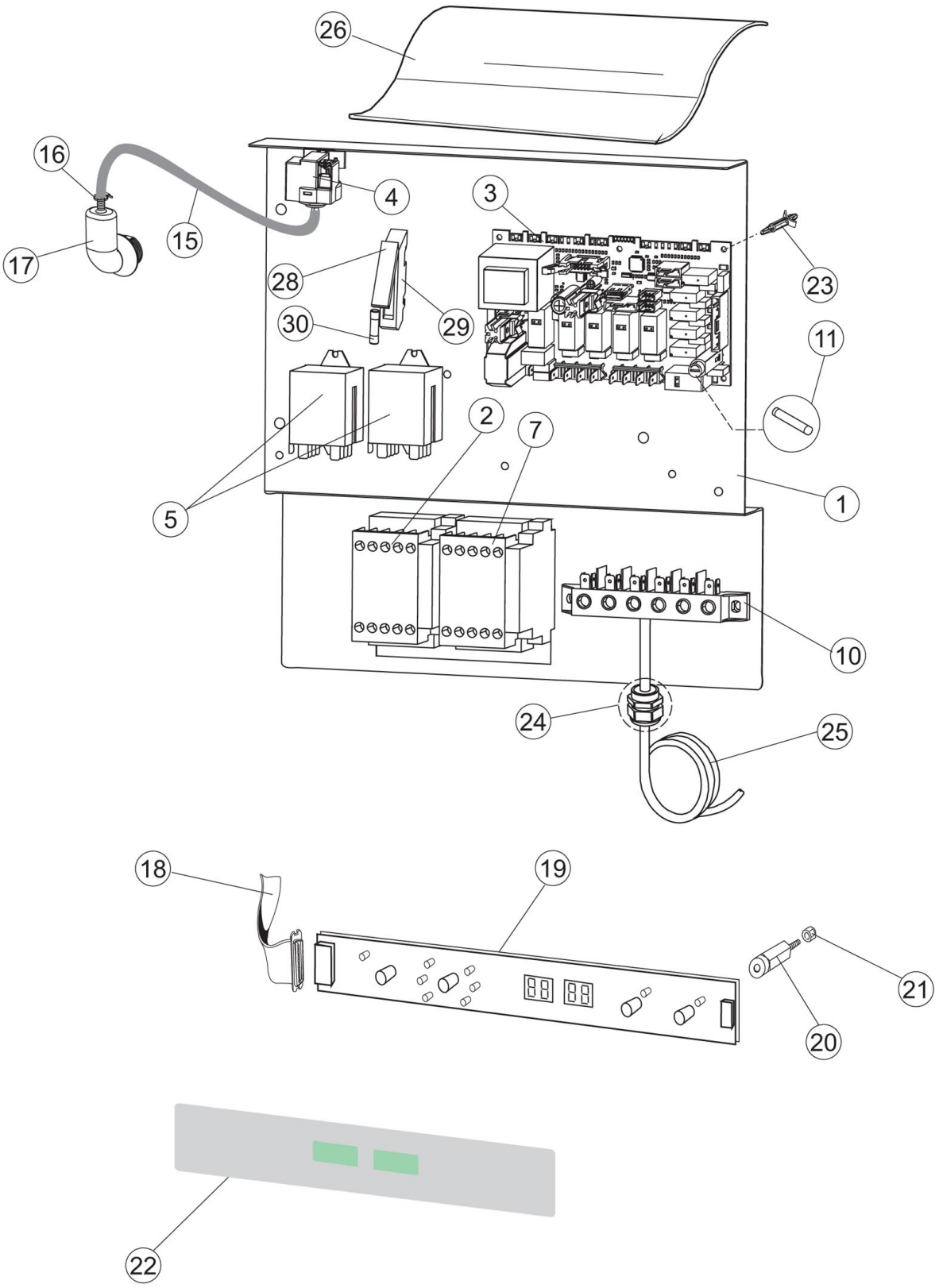
26
16
4
3
15
17
28
29
30
23
11
2
7
5
1
10
24
25
18
19
21
20
22

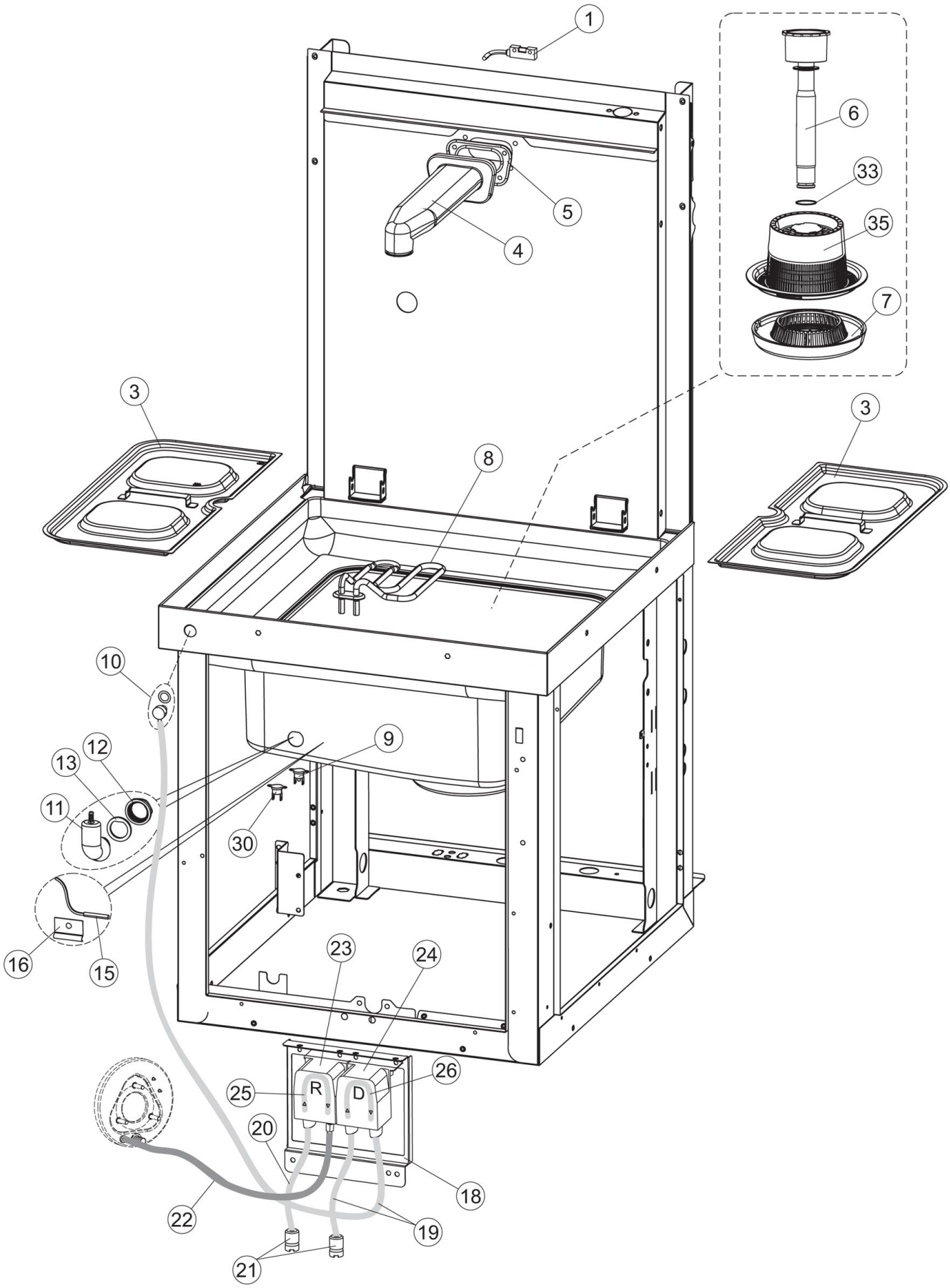
1
6
33
35
7
5
4
3
3
8
10
9
12
13
11
30
16
15
23
24
26
25
R
D
20
18
22
19
21

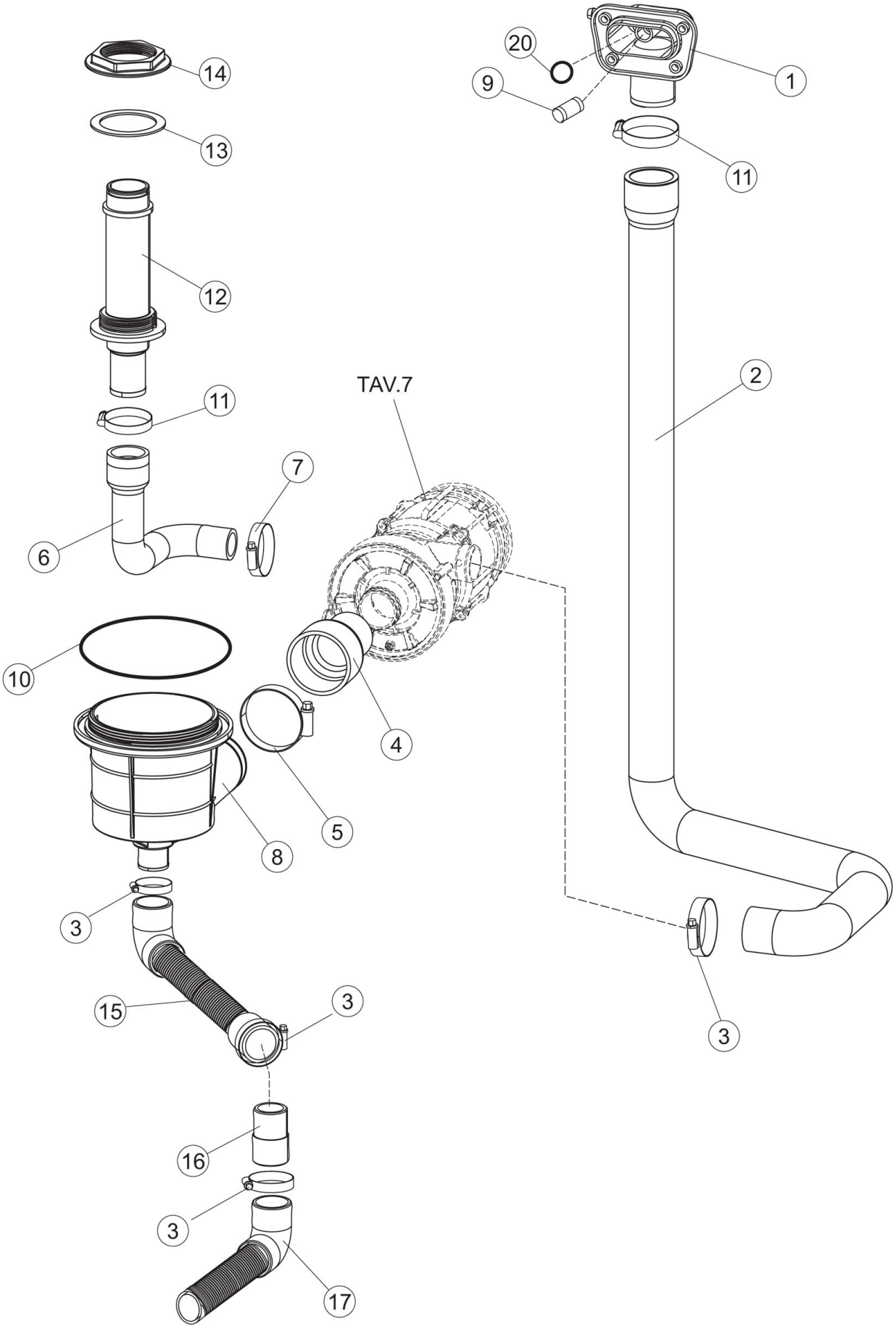
20
9
1
14
13
11
12
11
TAV.7
2
7
6
10
4
5
8
3
3
15
3
16
3
17

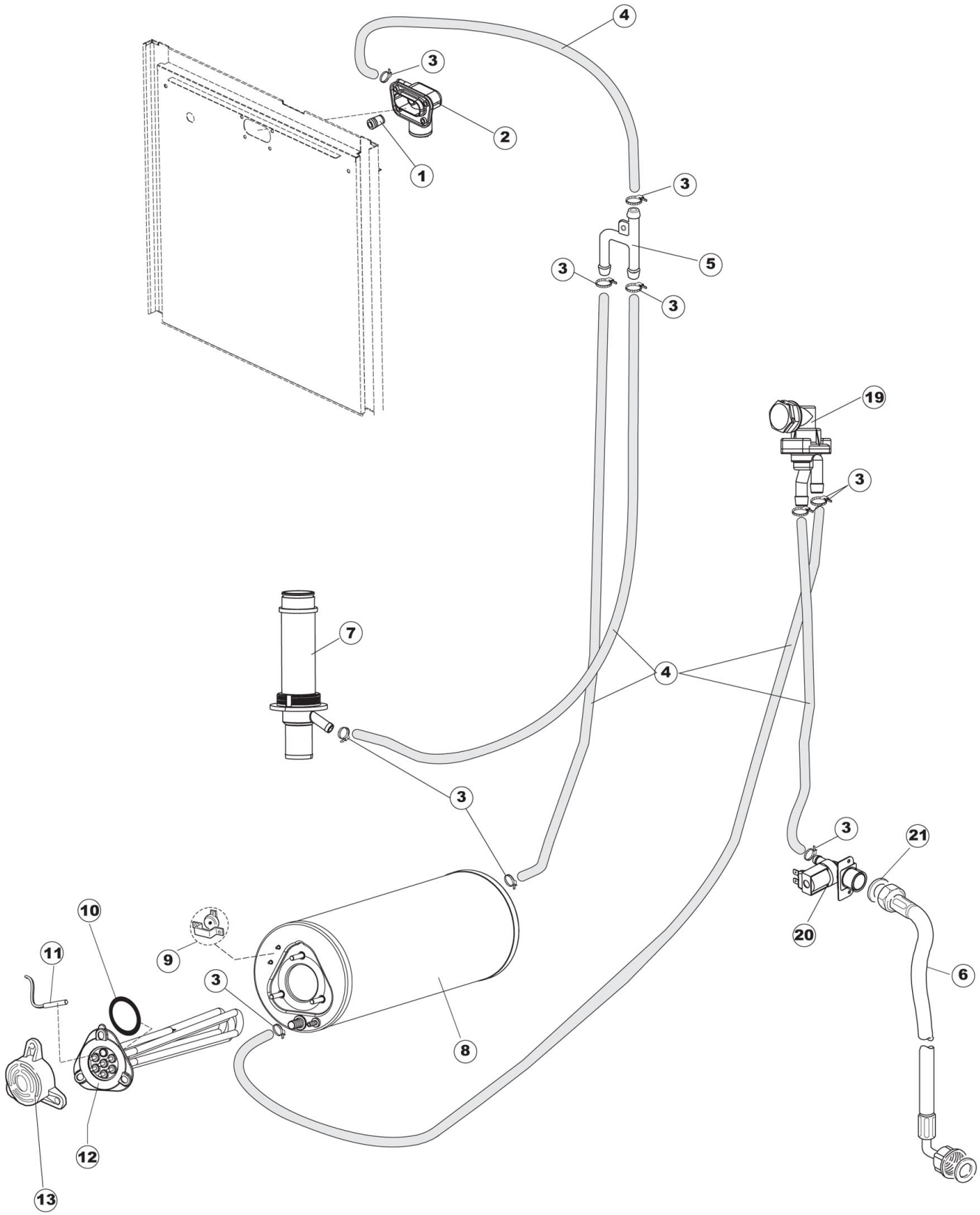
4
3
2
1
3
5
3
3
19
3
7
4
3
3
21
20
6
10
11
9
3
8
12
13

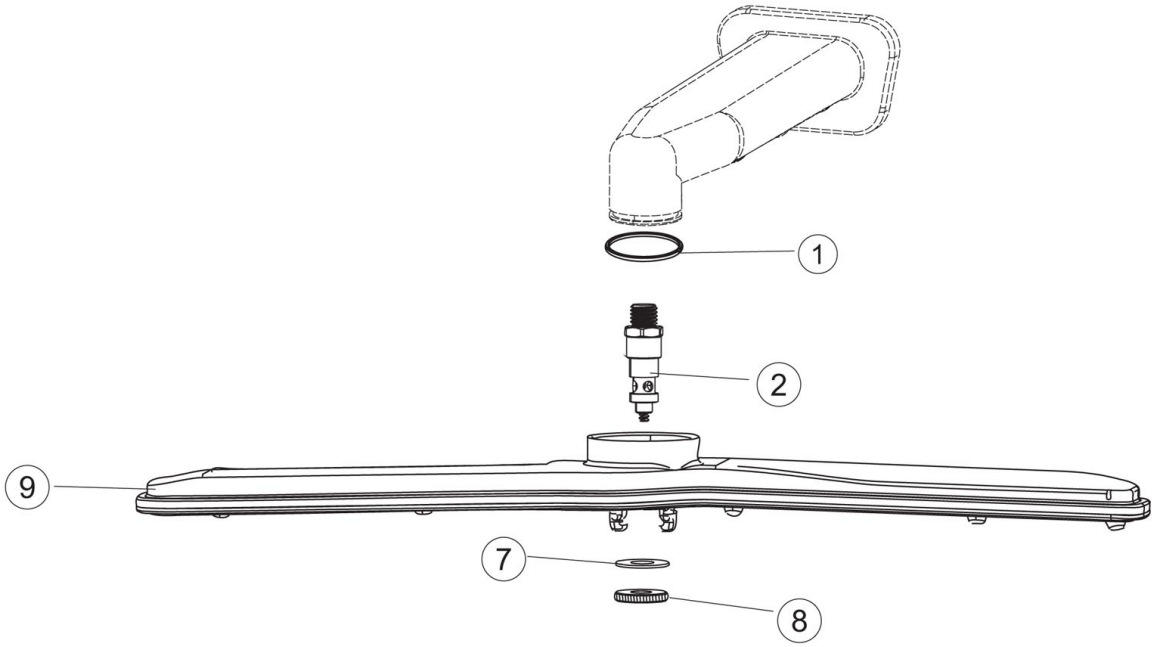
1
2
9
7
8

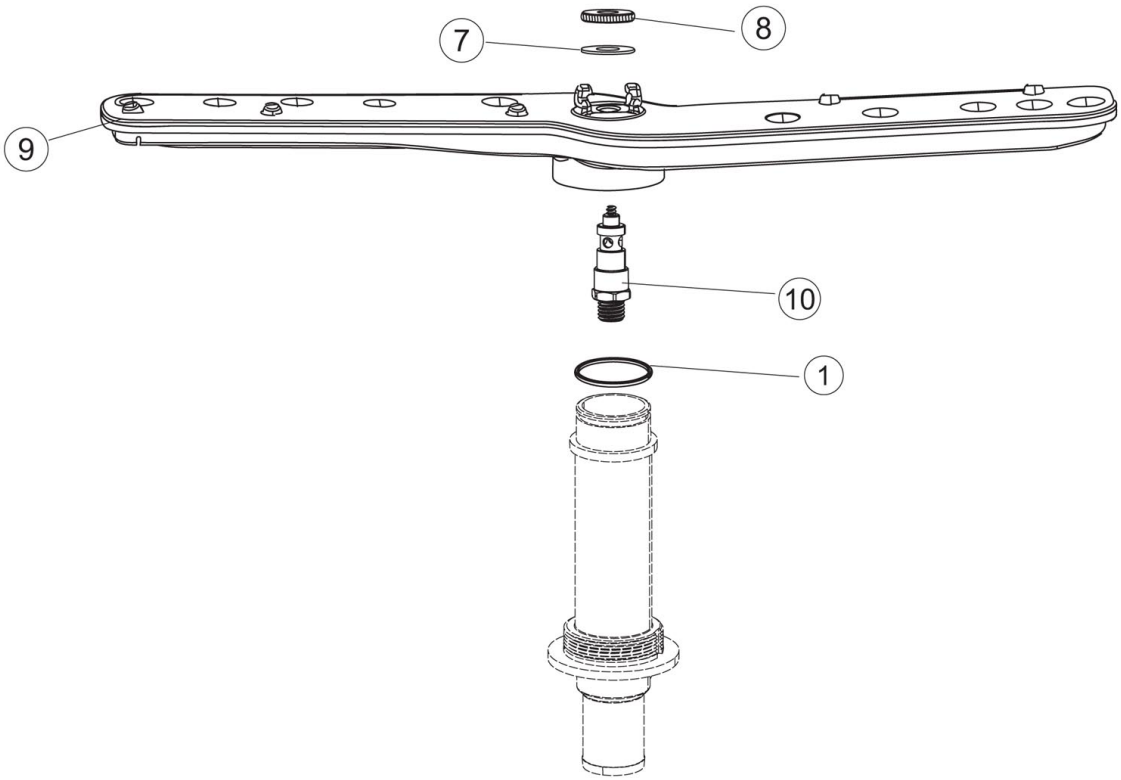
8
7
9
10
1

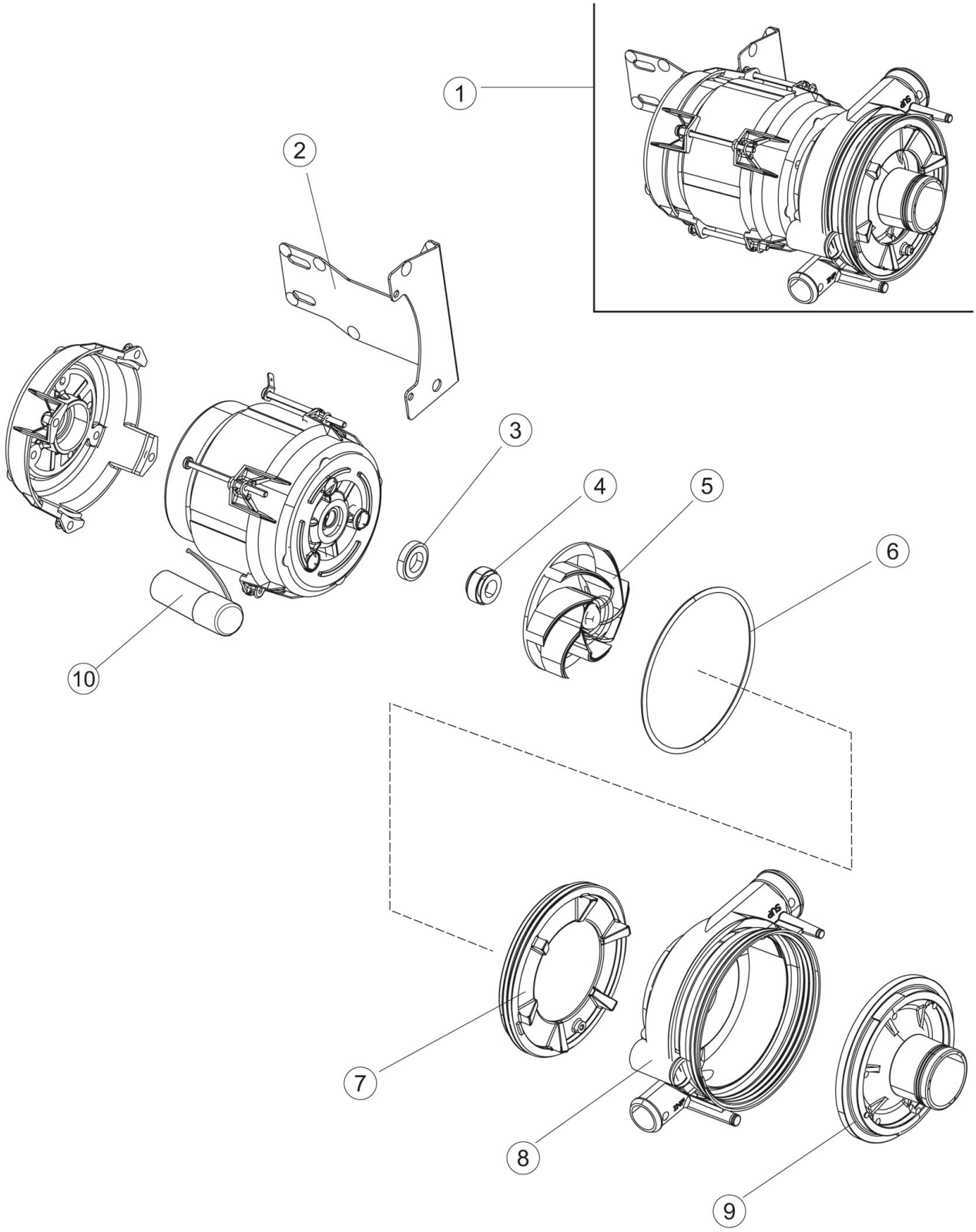
1
2
3
4
5
6
7
8
9
10

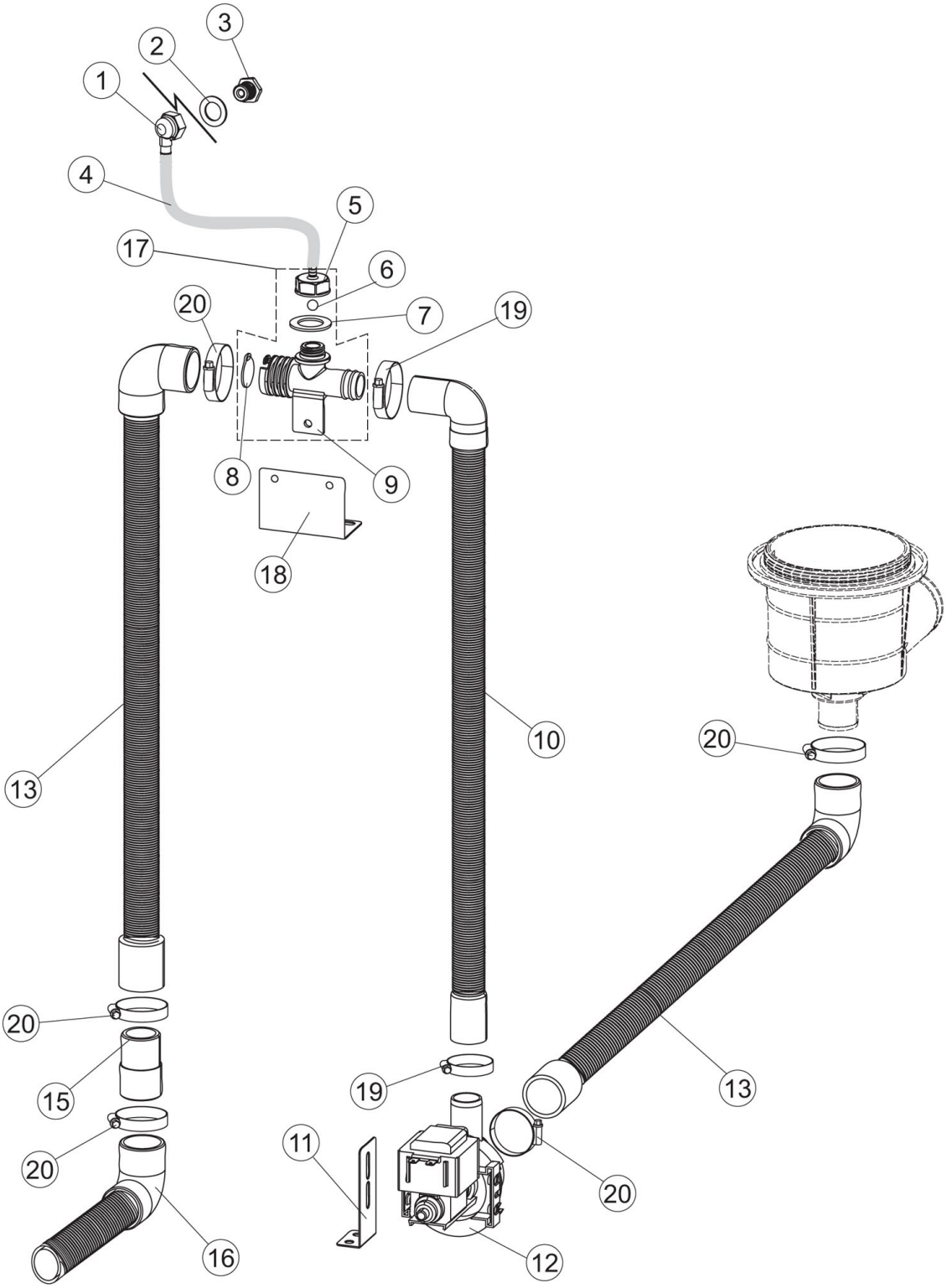
1
2
3
4
5
6
7
8
9
10
11
12
13
15
16
17
18
19
20

Pos.	Artikelbeschreibung	Description of item	Artikel Nr./Item No.
Seite 1/ Page 1			
1	Deckel	Cover	E073947
2	Kontakt, magnetisch	Contact, magnetic	0927088
3	Gehäuse	Casing	E073139
4	Verriegelung, links	Stop left	E070202
5	Verriegelung, rechts	Stop right	E070203
7	Rohr	Tube	070064
8	Griffbügel	Handle	E073520
9	Halterung	Bracket	070192
10	Hebel, links	Lever left	E070200
11	Hebel, rechts	Lever right	E070201
12	Abdeckung	Guard	E073864
13	Rückwand	Wall rear	E073063
14	Lagerschale	Bearing insert	080277
15	Flansch z. Rohr	Flange f. tube	070092
17	Befestigungsbügel	Mounting bracket	080275
18	Zugfeder	Pull spring	0926108
19	Zugschraube	Clamping screw	0926009
20	Führungsschienen-Satz	Guide rail set	E0K70365
21	Blindkappe	Blind cover	070998
22	Befestigung, links	Bracket, left side	070036
23	Befestigung rechts	Bracket, right side	070035
24	Rahmen	Frame	E073255
26	Abdeckplatte rechts	Right cover plate	E070872
27	Abdeckplatte, links	Cover left	E070871
28	Abstandhalter, klebend	Spacer, gluey	041042
29	Befestigungswinkel	Fixing bracket	080078
30	Abdeckplatte, vorne	Cover front	E073279BAR
31	Fuß	Base	073100
32	Zapfen	Pintle	070265
33	Befestigungsbügel	Mounting bracket	070250
34	Türkontaktschalter	Door contact switch	080871
35	Befestigungswinkel	Fixing bracket	070300
Seite 2/ Page 2			
1	Montageplatte	Mounting plate	0704589
2	Schütz	Contactor	E0229042
3	Platine	Board	E02150411
4	Druckwächter	Pressure sensor	E0224031
5	Relais	Relay	E0KREL021
7	Schütz 230 V 50/60Hz	Contactor 230V 50/60 Hz	073350
10	Anschlussklemme, 6-polig	Anschlussklemme, 6-polig	0A036206
11	Sicherung 5x20 T4A	Fuse 5x20 T4A	0228010
15	Schlauch 4x7, Silikon	Hose 4x7, silicone	E0143235
16	Schelle	Clamp	0423011
17	Luftfalle	Air trap assembly	E070600
18	Flachbandkabel, kpl.	Ribbon cable, cpl.	E0K74933
19	Bedienpanel ab Ser. Nr. 939107	Control panel from Ser. No. 939107	0227084
20	Abstandhalter	Spacer	0419036
21	Mutter M3, Kunststoff, weiß	Nut M3, plastic, white	0417199
22	Bedienfeldfolie	Control panel label	E073779
23	Stützfuß	Leg support	0CWP2
24	Zugentlastung	Strain relief	0DEP521
25	Anschlusskabel 400V	Power sup. cable 400V	E080997
26	Abdeckung	Cover	080731
28 + 29	Halterung f. Sicherung	Fuse holder	0H228047
30	Sicherung 5x20 T4A	Fuse 5x20 T4A	0228010

Pos.	Artikelbeschreibung	Description of item	Artikel Nr./Item No.
Seite 3/ Page 3			
1	Türkontaktschalter	Door contact switch	080871
3	Sieb	Sieve	E0121121
4	Wassereinlauf	Water inlet	E069017
5	Dichtung	Sealing	080178
6	Standrohr	Stand pipe	E073035
7	Verschraubung z. Pumpensumpf	Screw connection f. pump pit	0429072
8	Tankheizkörper 2,5kW bis Seriennr. 4342219	Tank heating element 2.5 kW until Serial No. 4342219	E073069
	Tankheizkörper 2,5kW ab Seriennr. 4342220	Tank heating element 2.5 kW from Serial No. 4342220	E073168
9	Sicherheitsthermostat	Safety thermostat	0926189
	Sicherheitsthermostat ab Seriennr. 4342220 o. 2972300	Safety thermostat from Serial No. 4342220 o. 2972300	E0236061
10	Schelle 40/60	Clamp 40/60	015123
11	Luftfalle	Air trap assembly	E070600
12	Verschraubung z. Luftfalle	Screw connect. f. air trap	0417120
13	Dichtung z. Luftfalle	Gasket f. air trap	0437098
15	Fühler f. Tank/Boiler, pro St.	Sensor f. tank/boiler, per piece	0231016
16	Fühlerhalter	Sensor bracket	0H775489
18	Montageplatte	Mounting plate	080675
19	Schlauch 4 x 6, transparent	Hose 4 x 6, transparent	0143194
20	Klarspülschlauch 4 x 6	Rinse hose 4 x 6	0H775601
21	Filter	Filter	0121993
22	Schlauch 6 X 10, Gummi, schwarz	Hose 6 X 10, rubber, black	011501
23	Klarspülmitteldosierpumpe	Rinse-aid dosing pump	E0209042C
24	Reinigerdosierpumpe, SEKO	Detergent dosing pump, SEKO	E0209039C
24	Reinigerdosierpumpe, Microdos	Detergent dosing pump, Microdos	E0209043
25	Klarspülschlauch 5 x 10	Rinse hose 5 x 10	0143266
26	Schlauch z. Dosierpumpe, SEKO	Hose f. dosing pump, Seko	0143267
26	Schlauch z. Dosierpumpe, Microdos	Hose f. dosing pump, Microdos	0143258
30	Thermostat	Thermostat	0236052
33	Dichtring	Sealing ring	070135
35	Sieb	Sieve	0121120
Seite 4/ Page 4			
1	Halterung z. Spülarm, außen	Bracket f. wash arm, external	080174
2	Rohr z. Spülarm oben	Pipe f. upper wash arm	069020
3	Schelle 35-50/9	Clamp 35-50/9	0CFS1
4	Verbindungsstück	Coupling element	E073008
5	Schlauchschelle 70-90 mm	Hose clamp 60-80 mm	0CFS3
6	Rohr	Pipe	E073024
7	Schlauchschelle 20-32/9	Hose clamp 20-32/9	E0423032
8	Pumpensumpf	Pump pit	070040
	Schlüssel z. Pumpensumpf	Key f. pump pit	E0499095
9	Tülle, Gummi	Rubber grommet	0441009
10	Dichtung z. Ablauf	Gasket f. outlet	0456076
11	Schelle 40/60	Clamp 40/60	011810
12	Anschluss	Coupling	E073061
13	Dichtung z. Spülarmhalter	Gasket f. wash arm bracket	0437102
14	Mutter	Nut	0429073
15	Schlauch	Hose	E070116
16	Anschlussstück	Connector	070167
17	Ablaufschlauch	Drain pipe	0143252
20	O-Ring 3037, Gummi, 9,19 x 2,62	O-ring, 3037, rubber, 9,19 x 2,62	0CGR3037
Seite 5/ Page 5			
1	Tülle, Gummi	Rubber grommet	0441009
2	Halterung z. Spülarm, außen	Bracket f. wash arm, external	080174

Pos.	Artikelbeschreibung	Description of item	Artikel Nr./Item No.
3	Schelle 40/60	Clamp 40/60	011807
4	Schelle 40/60	Clamp 40/60	02907351
5	Y-Stück	Y-Piece	0143268
6	Schlauch 2 m, D10, EN61770	Hose 2 m, D10, EN61770	E0143270
7	Anschluss	Coupling	E073061
8	Boiler	Boiler	0104060
9	Sicherheitsthermostat	Safety thermostat	0926189
10	O-Ring z. Boilerheizung	O-ring f. boiler heater	011510
11	Fühler f. Tank/Boiler, pro St.	Sensor f. tank/boiler, per piece	0231016
12	Heizkörper 8 kW	Heating element 8 kW	E0230020
13	Abdeckung z. Anschluss	Cover f. connection	069870
19	Rückschlagventil	Non-return valve	E0144010NT
20	Magnetventil, 1-fach, 3/4 Zoll	Magnetic valve, single, 3/4"	0240016
21	Dichtung 3/4 Zoll	Gasket 3/4"	0437041
Seite 6/ Page 6			
1	Dichtung z. Spülarmverschraubung	Gasket f. wash warm screw connect.	080184
2	Zapfen oben	Top pivot	E074003
7	Unterlegscheibe	Flat washer	E0437117
8	Gewindering	Threaded ring	E0454006
9	Spülarm	Wash arm	E0990128
10	Zapfen, unten	Bottom pivot	E0325109
Seite 7/ Page 7			
1	Spülpumpe	Wash pump	E073048
2	Halterung	Handle	E073070
3	Gleitringdichtung z. Motor	Rotating seal f. motor	0141008
4	Gleitringdichtung z. Motor	Rotating seal f. motor	0141009
5	Flügelrad	Blade rotor	E073076
6	Dichtung z. Pumpengehäuse	Gasket f. pump housing	0456078
7	Ring z. Pumpengehäuse	Ring f. pump housing	0429074
8	Gehäuse z. Pumpe	Pump housing	E073052
9	Deckel z. Pumpe	Pump cover	E073051
10	Kondensator 14MF	Condenser 14MF	E073055
Seite 8/ Page 8			
1	Winkel f. Nachspülleitung	Angle bracket f. rinse pipe	0468165
2	Dichtung	Seal	E075402
3	Gewindering	Threaded ring	E0429075
4	Schlauch	Hose	E0H775611001
5	Anschluss	Coupling	E0468205
6	Kugel z. Entlüftungsventil	Ball f. vent valve	0476008
7	Dichtung z. Entlüftungsventil	Gasket f. vent valve	0437083
8	Blende	Panel	0499092
9	Ventil	Valve	E0144022
10	Rohr	Pipe	E080702
11	Winkel	Branch	E080712
12	Abflusspumpe 220/240V	Drain pump 220/240V	E0999363
13	Schlauch	Hose	070097
15	Anschlussstück	Connector	070167
16	Ablaufschlauch	Drain pipe	0143252
17	Ventil, komplett	Valve, set	E0144991B
18	Halterung	Handle	E080637
19	Schlauchschelle 20-32/9	Hose clamp 20-32/9	E0423032
20	Schelle 35-50/9	Clamp 35-50/9	0CFS1
o.Abb/n.pic	Laugenpumpensatz	Drain pump set	E070710