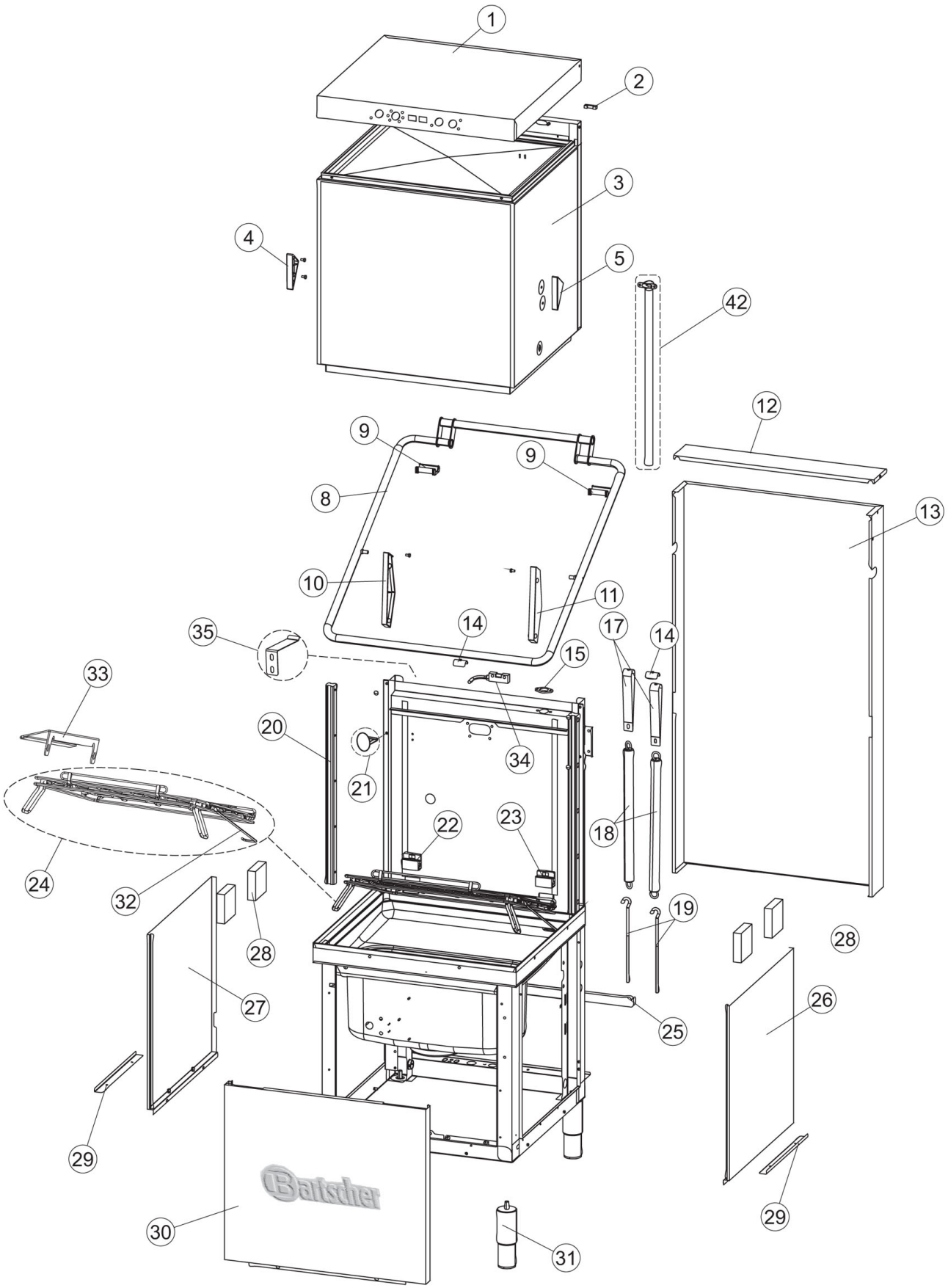
1
2
3
4
5
42
12
9
9
8
13
10
11
14
17
14
35
15
33
20
34
21
22
23
18
24
32
19
28
28
27
26
25
29
29
30
31
Bartscher

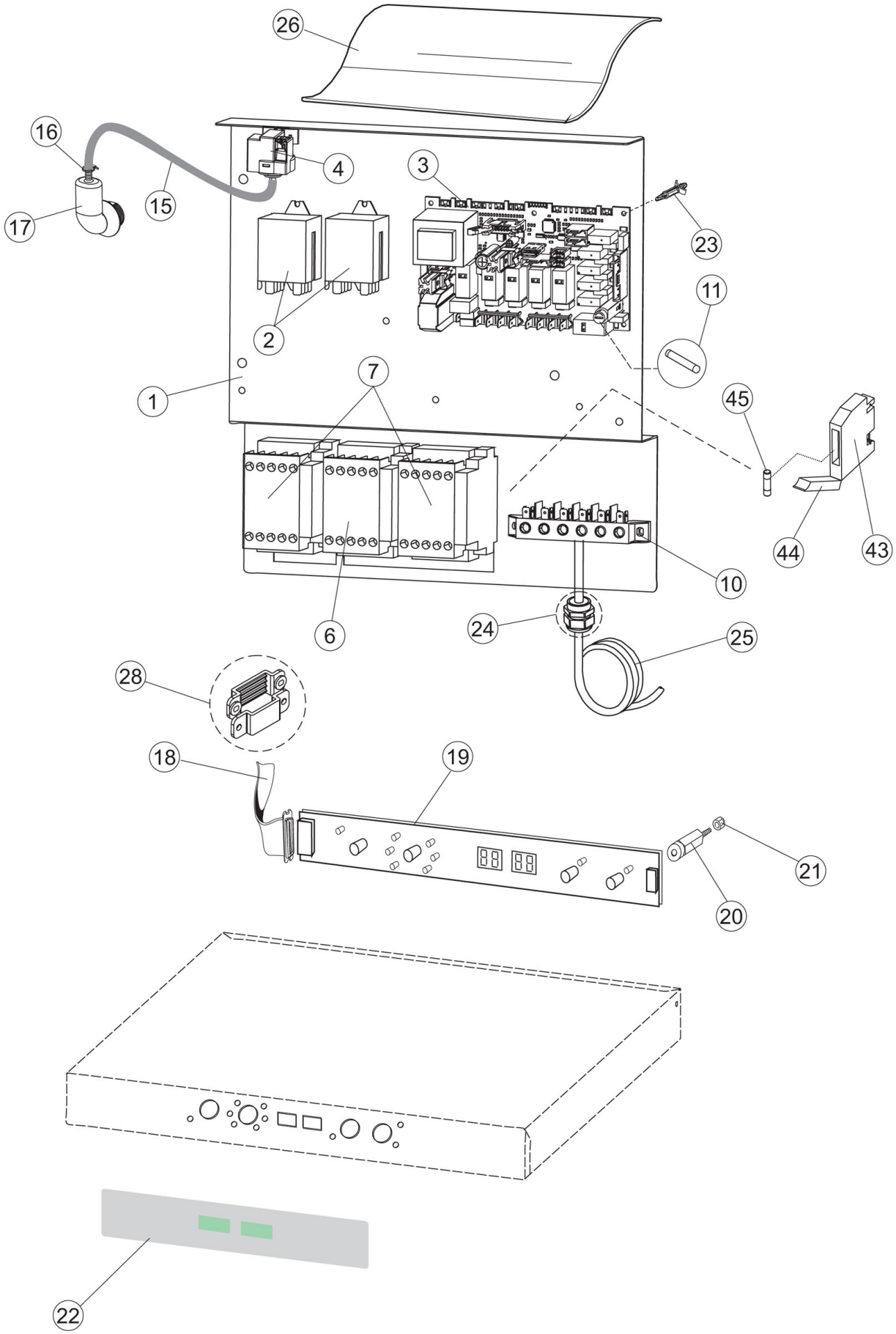
26
16
17
15
4
3
23
2
11
1
7
45
44
43
10
6
24
25
28
18
19
21
20
22

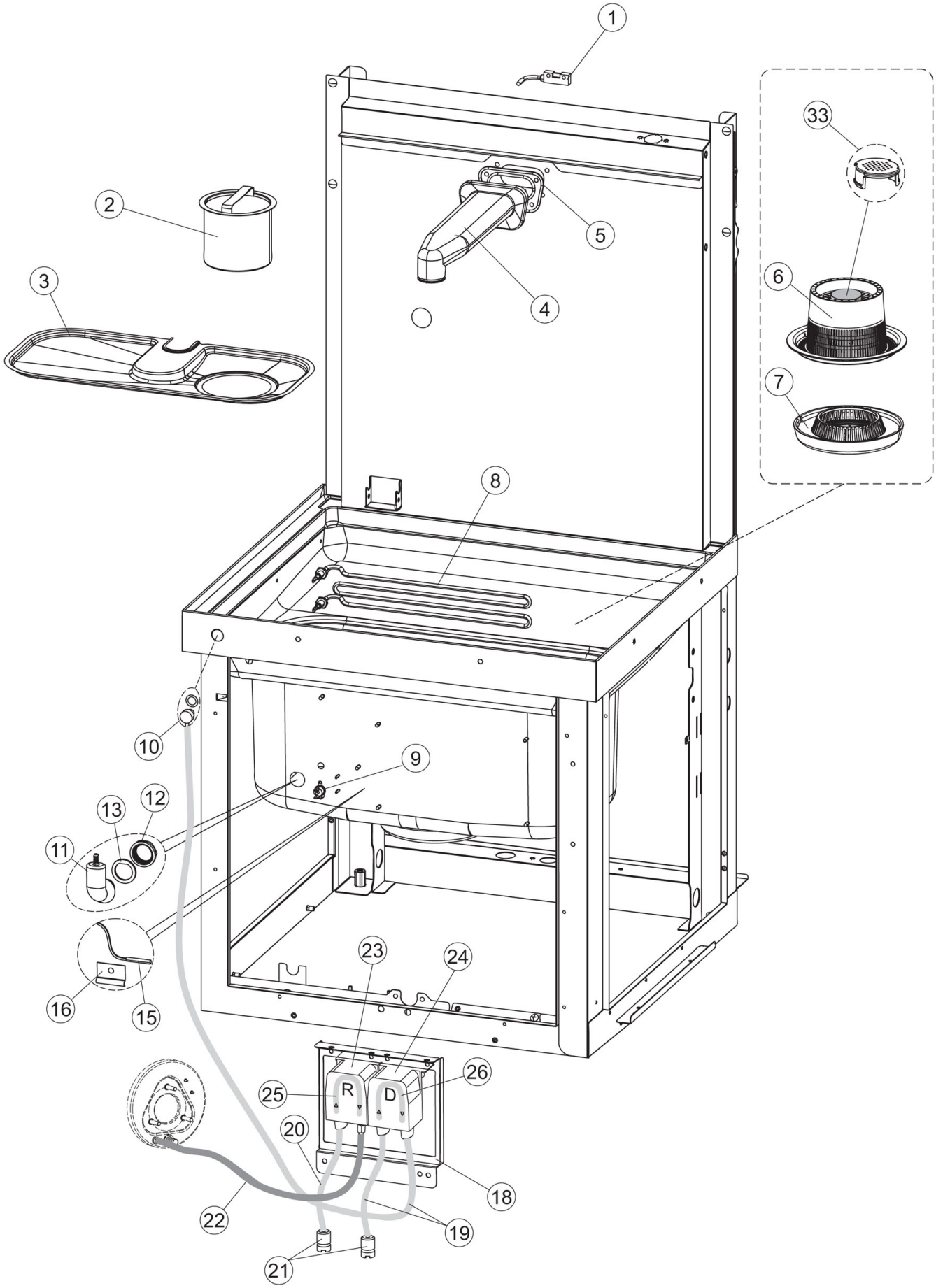
1
2
3
4
5
6
7
8
9
10
11
12
13
15
16
23
24
25
R
D
26
20
18
22
19
21
33

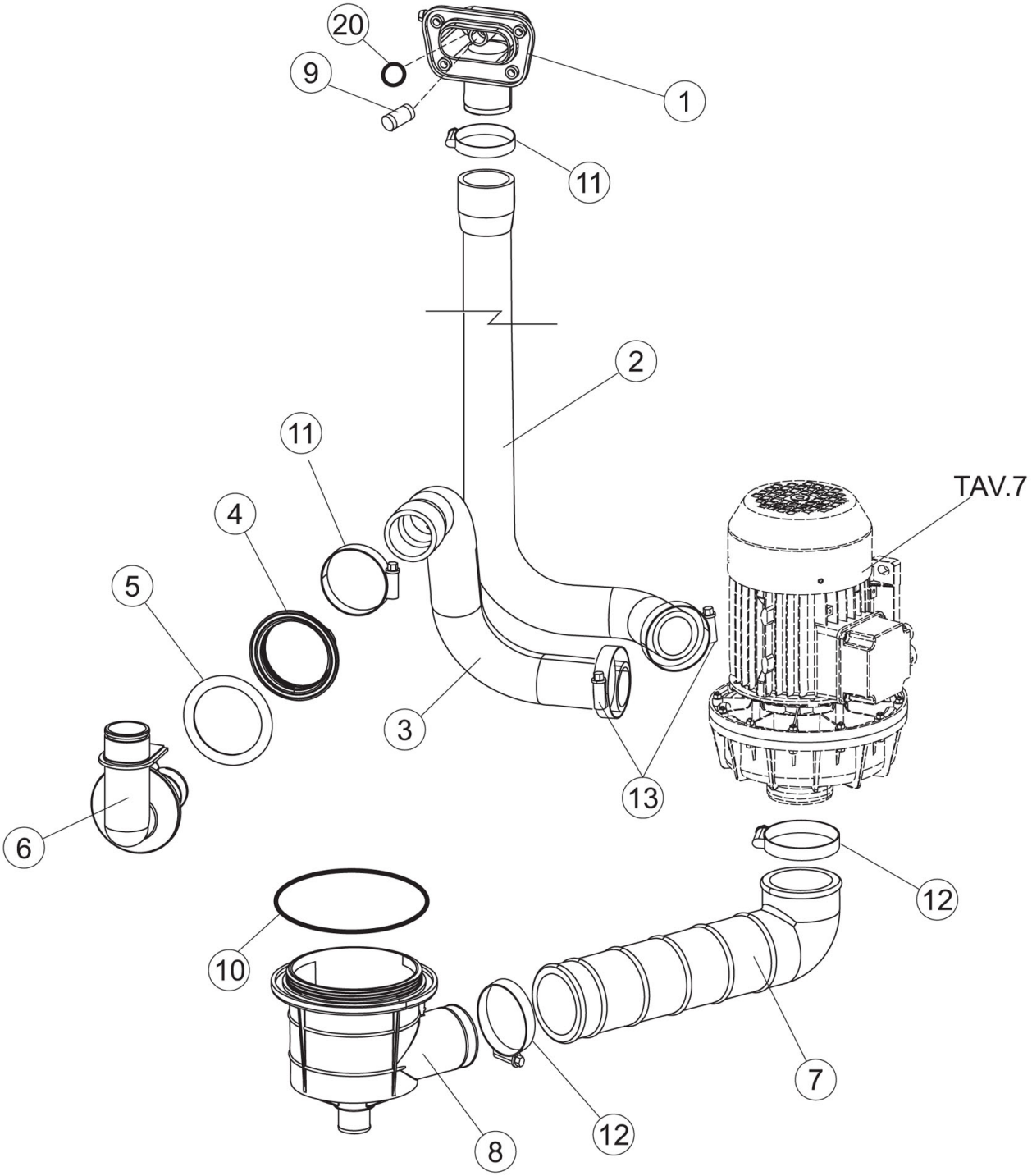
20
9
1
11
2
11
4
5
TAV.7
3
13
6
12
10
7
12
8

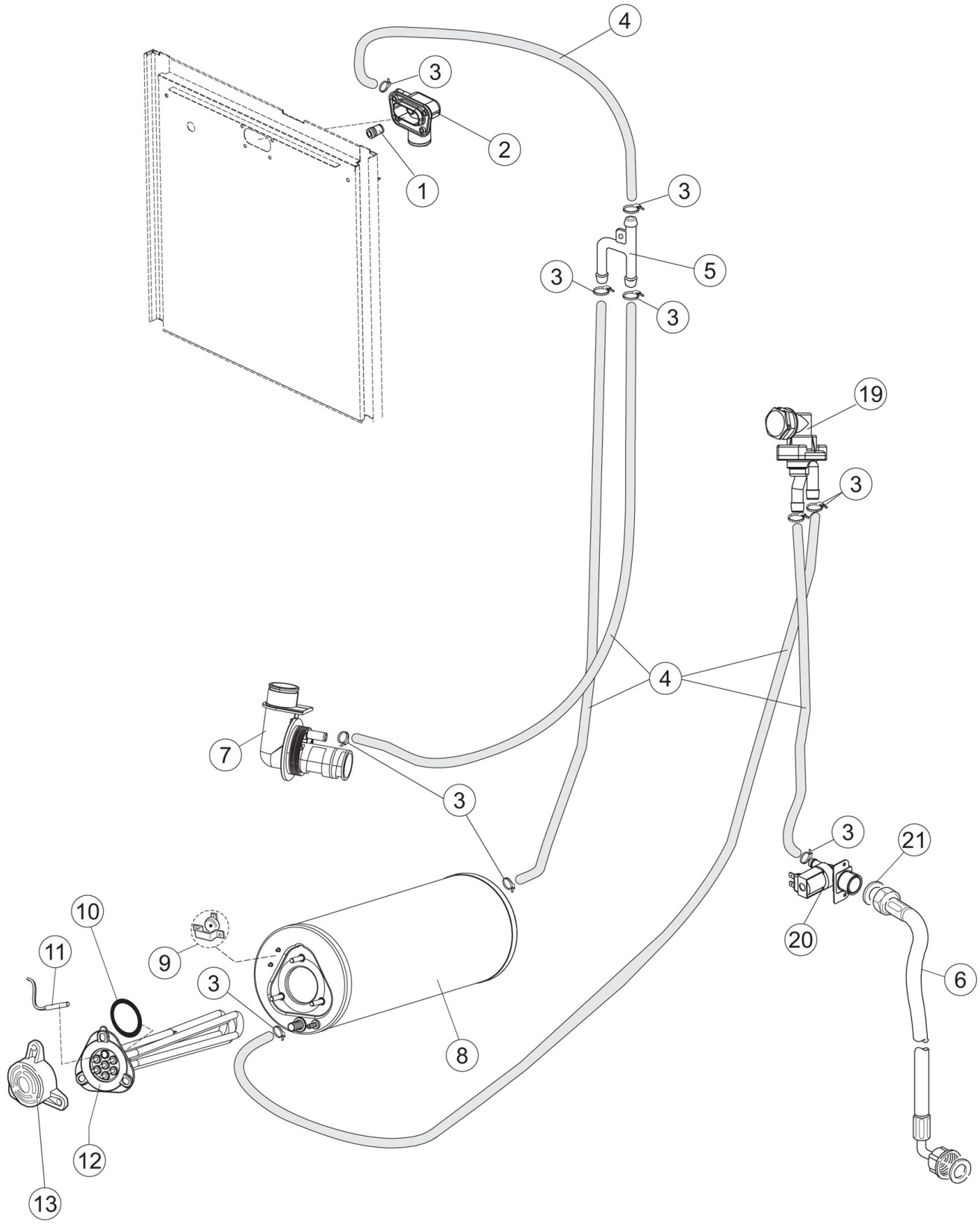
4
3
2
1
3
5
3
3
19
3
4
7
3
3
21
20
6
10
11
9
3
8
12
13

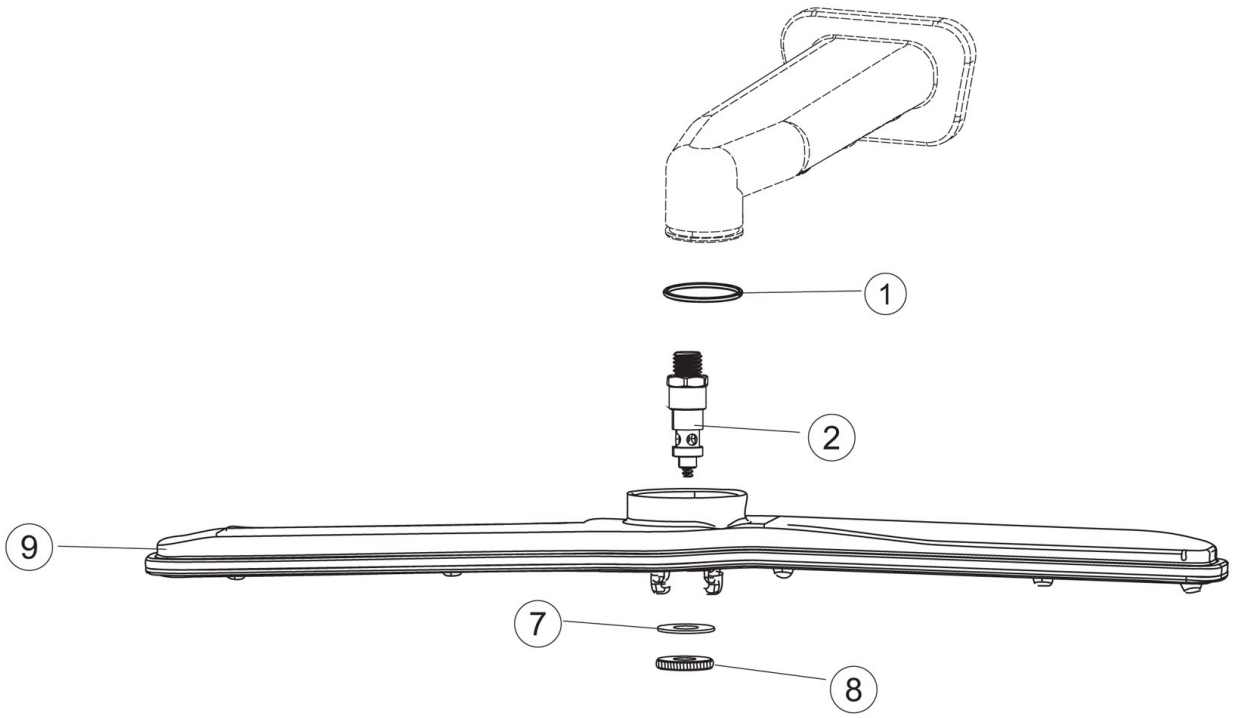
1
2
9
7
8

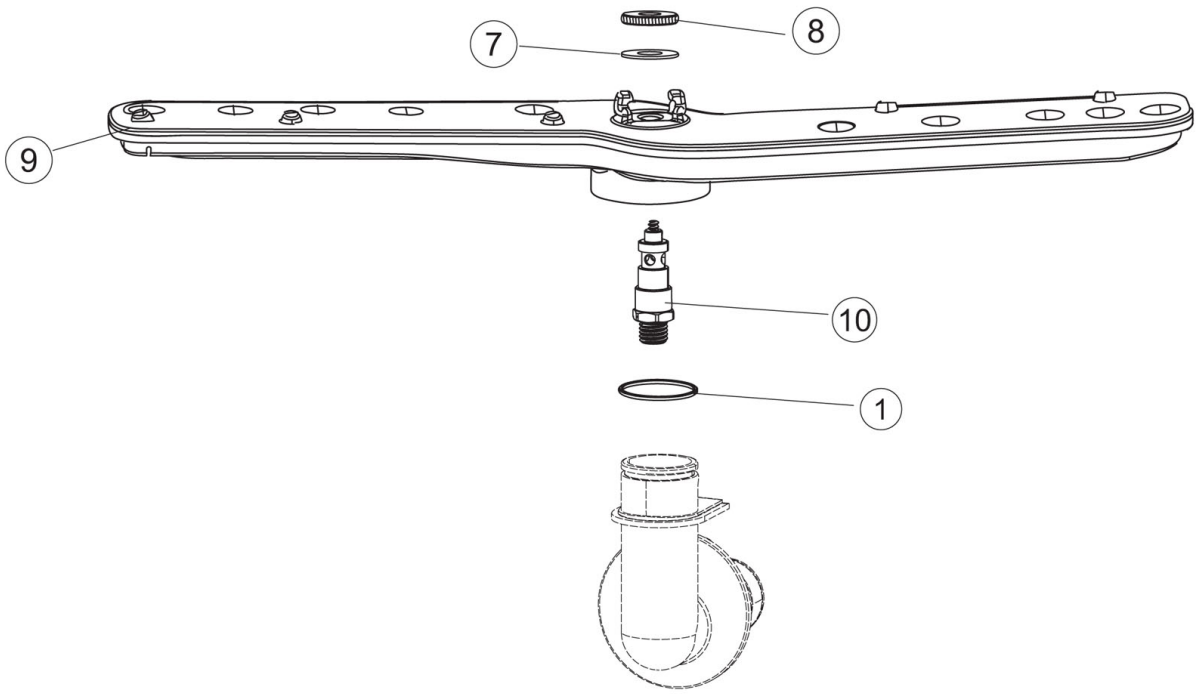
8
7
9
10
1

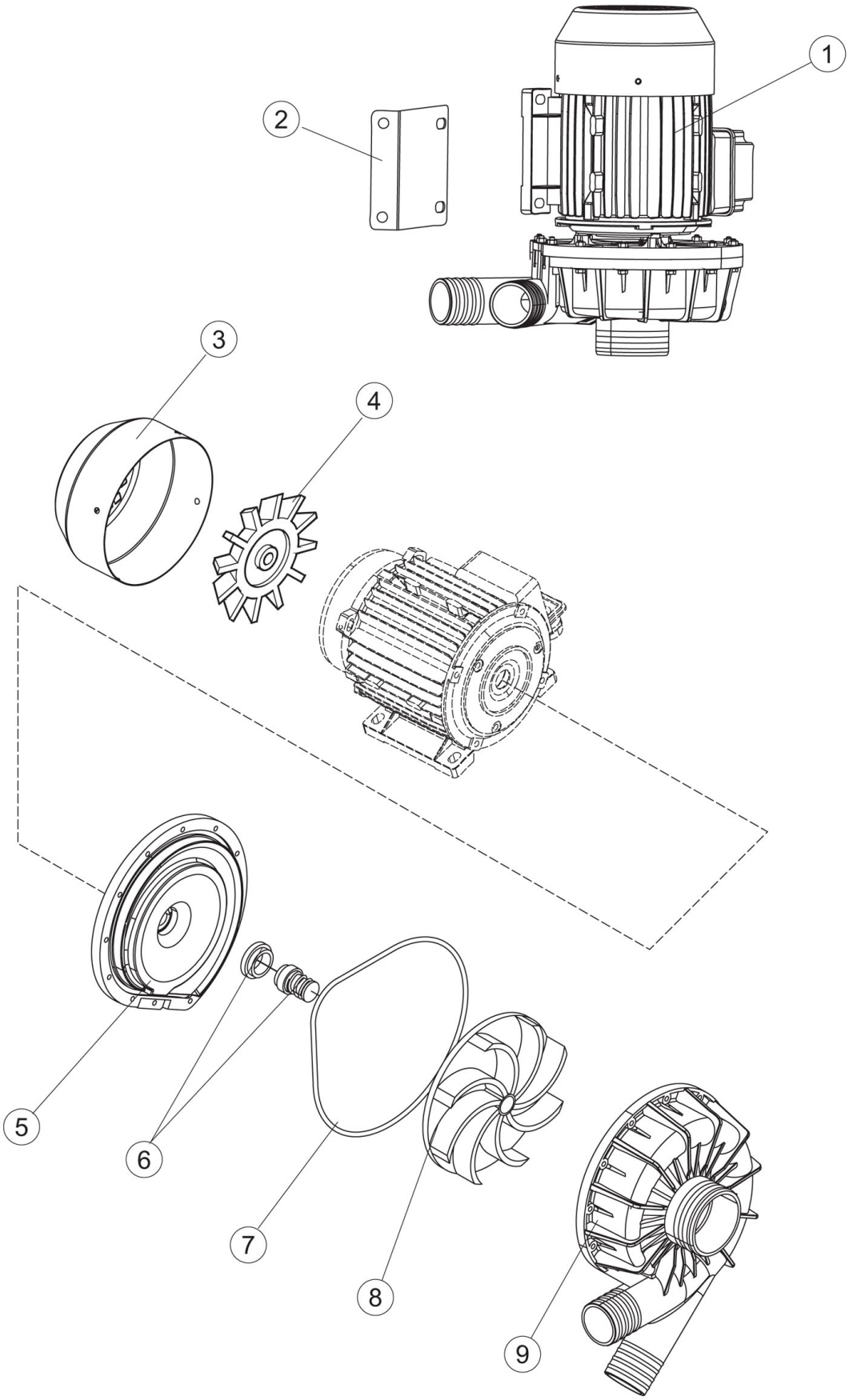
1
2
3
4
5
6
7
8
9

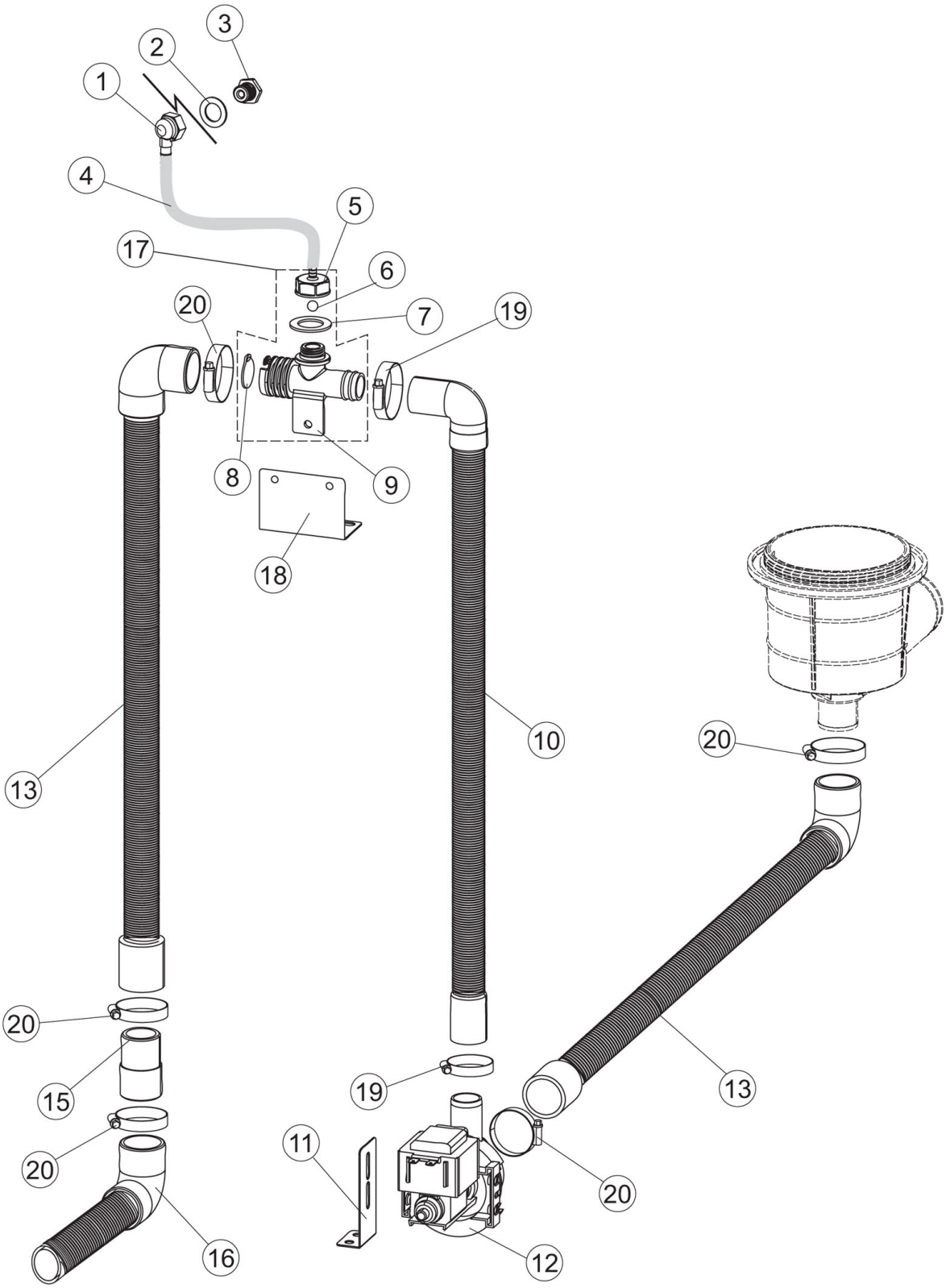

gültig bis Serien-Nr.
4433183
Valid up to serial
number 4433183

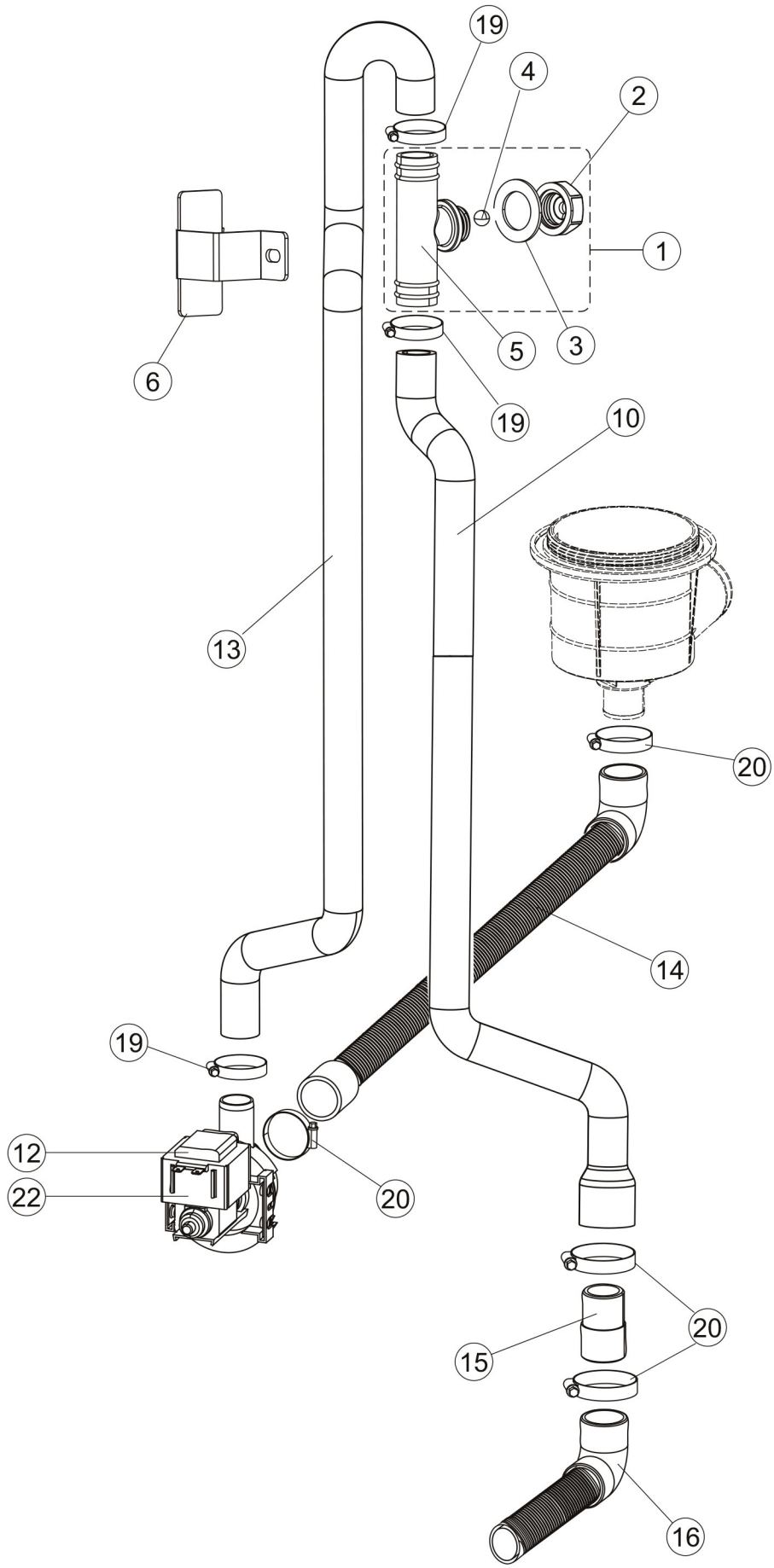

gültig ab Serien-Nr.
4433183
Valid form serial
number 4433183

Pos.	Artikelbeschreibung	Description of item	Artikel Nr./Item No.
Seite 1/Page 1:			
1	Deckel	Cover	E070397
2	Kontakt, magnetisch	Contact, magnetic	0927088
3	Gehäuse	Casing	E070139
4	Halterung z. Griffbügel, links	Bracket f. handle, left side	070210
5	Halterung z. Griffbügel, rechts	Bracket f. handle, right side	070211
8	Griffbügel	Bow handle	E070126
9	Halterung	Bracket	070192
10	Abdeckkappe, links	Cover cap, left side	070208
11	Abdeckkappe, rechts	Cover cap, right side	070209
12	Abdeckschiene	Cover rail	070324
13	Abdeckung hinten	Back cover	070163
14	Befestigung f. Feder	Fixing f. Spring	070277
15	Flansch z. Rohr	Flange f. tube	070092
17	Federzange	Sping pricer	070031
18	Zugfeder	Pull spring	0926108
19	Zugschraube	Clamping screw	0926009
20	Führungsschienen-Satz	Guide rail set	E0K70365
21	Blindkappe	Blind cover	070998
22	Befestigung, links	Bracket, left side	070036
23	Befestigung rechts	Bracket, right side	070035
24	Abtropfgitter	Drip grid	070255
25	Schiene	Rail	070019
26	Abdeckplatte rechts	Right cover plate	E070872
27	Abdeckplatte links	Cover plate, left side	070071
28	Abstandhalter, klebend	Spacer, gluey	041042
29	Befestigungswinkel	Fixing bracket	080078
30	Frontblende	Front bezel	E070379BAR
31	Fuß	Base	073100
32	Zapfen	Pintle	070265
33	Befestigungsbügel	Mounting bracket	070250
34	Türkontaktschalter	Door contact switch	080871
35	Befestigungswinkel	Fixing bracket	070300
42	Schlauch	Hose	E070194
Seite 2/Page 2:			
1	Montageplatte	Mounting plate	0704589
2	Relais A 1, 1-polig, 30 A	Relay A 1, 1-pole, 30 A	0229029
3	Elektronik	Electronic circuitry	E02150421
4	Druckwächter	Pressure sensor	E0224031
6	Schütz	Contactor	E0229042
7	Schütz 230 V 50/60Hz	Contactor 230V 50/60 Hz	073350
10	Anschlussklemme, 6-polig	Terminal clamp, 6-pole	0A036206
11	Sicherung 5x20 T4A	Fuse 5x20 T4A	0228010
15	Schlauch 4x7, Silikon	Hose 4x7, silicone	E0143235
16	Schelle	Clamp	0423011
17	Luftfalle	Air trap assembly	E070600
18	Flachbandkabel	Ribbon cable	E074933
19	Bedienpanel ab Ser. Nr. 939107	Control panel from Ser. No. 939107	0227084
20	Abstandhalter	Spacer	0419036
21	Mutter M3, Kunststoff, weiß	Nut M3, plastic, white	0417199
22	Bedienfeldfolie	Control panel sticker	E070721
23	Stützfuß	Leg support	0CWP2
24	Zugentlastung	Strain relief	0DEP521
25	Anschlusskabel	Power cord	069803
26	Abdeckung	Cover	080731
28	Verschraubung	Screw connection	E070368
43	Halterung f. Sicherung	Fuse holder	0H228047

Pos.	Artikelbeschreibung	Description of item	Artikel Nr./Item No.
44	Halterung f. Sicherung	Fuse holder	0H228047
45	Sicherung	Fuse	0228010
Seite 3/Page 3:			
1	Türkontaktschalter	Door contact switch	080871
2	Sieb	Sieve	070159
3	Filter	Filter	070153
4	Wassereinlauf	Water inlet	E073178
5	Dichtung	Sealing	080178
6	Filter	Filter	E0121135
7	Verschraubung z. Pumpensumpf	Screw connection f. pump pit	0429072
8	Heizkörper f. Tank 3kW	Heating element f. tank 3kW	070562
9	Sicherheitsthermostat	Safety thermostat	0926189
10	Einspritzdüse, Edelstahl	Injection nozzle, stainless steel	015123
11	Luftfalle	Air trap assembly	E070600
12	Verschraubung z. Luftfalle	Screw connect. f. air trap	0417120
13	Dichtung z. Luftfalle	Gasket f. air trap	0437098
15	Fühler f. Tank/Boiler, pro St.	Sensor f. tank/boiler, per piece	0231016
16	Fühlerhalter	Sensor bracket	0H775489
18	Montageplatte	Mounting plate	080675
19	Schlauch 4 x 6, transparent	Hose 4 x 6, transparent	0143194
20	Klarspülschlauch 4 x 6	Rinse hose 4 x 6	0H775601
21	Filter	Filter	0121993
22	Schlauch 6 X 10, Gummi, schwarz	Hose 6 X 10, rubber, black	011501
23	Klarspülmitteldosierpumpe	Rinse-aid dosing pump	E0209042C
24	Reinigerdosierpumpe	Clraning agent dosing pump	E0209043
25	Schlauch	Hose	E0143261
26	Schlauch z. Spülmitteldosierpumpe	Hose f. detergent dosing pump	0143258
33	Deckel	Cover	E0480162
Seite 4/Page 4:			
1	Halterung z. Spülarm, außen	Bracket f. wash arm, external	080174
2	Schlauch	Hose	070020
3	Schlauchbogen	Hose bow	070021
4	Verschraubung	Screw connection	070473
5	Dichtring	Sealing ring	070476
6	Halterung z. Spülarm unten	Bracket f. wash arm, lower	E070475
7	Schlauch	Hose	080186
8	Pumpensumpf	Pump pit	070040
	Schlüssel z. Pumpensumpf	Key f. pump pit	E0499095
9	Tülle, Gummi	Rubber grommet	0441009
10	Dichtung z. Ablauf	Gasket f. outlet	0456076
11	Schelle 40/60	Clamp 40/60	011810
12	Schlauchschelle 70-90 mm	Hose clamp 60-80 mm	0CFS3
13	Schelle 50/70	Clamp 50/70	011824
20	O-Ring 3037, Gummi, 9,19 x 2,62	O-ring, 3037, rubber, 9,19 x 2,62	0CGR3037
Seite 5/Page 5:			
1	Tülle, Gummi	Rubber grommet	0441009
2	Halterung z. Spülarm, außen	Bracket f. wash arm, external	080174
3	Schelle 12/22	Clamp 12/22	011807
4	Schlauch, Gummi, BPDM	Hose, rubber, BPDM	02907351
5	Y-Stück	Y-Piece	0143268
6	Schlauch 2 m, D10, EN61770	Hose 2 m, D10, EN61770	E0143270
7	Halterung z. Spülarm unten	Bracket f. wash arm, lower	E070475
8	Boiler	Boiler	0104060
9	Sicherheitsthermostat	Safety thermostat	0926189
10	O-Ring z. Boilerheizung	O-ring f. boiler heater	011510
11	Fühler f. Tank/Boiler, pro St.	Sensor f. tank/boiler, per piece	0231016
12	Heizkörper z. Boiler 9,5kW	Heating element f. boiler 9,5kW	080398C

Pos.	Artikelbeschreibung	Description of item	Artikel Nr./Item No.
13	Abdeckung z. Anschluss	Cover f. connection	069870
19	Rückschlagventil	Non-return valve	E0144010NT
20	Magnetventil, 1-fach, 3/4 Zoll	Magnetic valve, single, 3/4"	0240016
21	Dichtung 3/4 Zoll	Gasket 3/4"	0437041
Seite 6/Page 6:			
1	Dichtung z. Spülarmverschraubung	Gasket f. wash warm screw connect.	080184
2	Zapfen oben	Top pivot	* E0325133
2	Zapfen oben	Top pivot	** E0325130
7	Unterlegscheibe	Flat washer	E0437117
8	Gewindering	Threaded ring	E0454006
9	Spülarm	Wash arm	* E0990128
9	Spülarm mit 3 Armen	Wash arm with three spokes	** E0990166
10	Zapfen unten	Lower pivot	* E074005
10	Zapfen unten	Lower pivot	** E0325131
Seite 7/Page 7:			
1	Pumpe	Pump	070100
2	Halterung	Bracket	070105
3	Abdeckung z. Lüfterrad	Fan wheel cover	070940
4	Lüfterrad	Fan wheel	070939
5	Flansch	Flange	070941
6	Gleitringdichtung	Rotating seal	070942
7	O-Ring, Dichtung	O-ring, gasket	070943
8	Pumpenrad	Pump wheel	070944
9	Pumpengehäusedeckel	Pump cover lid	070945
Seite 8/Page 8: gültig bis Serien-Nr. 4433183 / Valid up to serial number 4433183			
1	Winkel f. Nachspülleitung	Angle bracket f. rinse pipe	0468165
2	Dichtung	Seal	E075402
3	Gewindering	Threaded ring	E0429075
4	Schlauch	Hose	E0H775611001
5	Anschluss	Coupling	E0468205
6	Kugel z. Entlüftungsventil	Ball f. vent valve	0476008
7	Dichtung, O-Ring	Seal, o-ring	0456015
8	Blende	Panel	0499092
9	Ventil	Valve	E0144022
10	Rohr	Pipe	E080702
11	Winkel	Branch	E080712
12	Abflusspumpe 220/240V	Drain pump 220/240V	E0999363
13	Schlauch	Hose	070097
15	Anschlussstück	Connector	070167
16	Ablaufschlauch	Drain pipe	0143252
17	Ventil, komplett	Valve, set	E0144991B
18	Halterung	Handle	E080637
19	Schlauchschelle 20-32/9	Hose clamp 20-32/9	E0423032
20	Schelle 35-50/9	Clamp 35-50/9	0CFS1
Seite 8/Page 8: gültig ab Serien-Nr. 4433183 / Valid from serial number 4433183			
1	Ventil, komplett	Valve, set	E073576
2	Anschlussstück	Connector	0468199
3	Dichtung z. Entlüftungsventil	Gasket f. vent valve	0437083
4	Kugel z. Entlüftungsventil	Ball f. vent valve	0476008
5	Luftlochventil	Air vent valve	E0144024
6	Befestigungswinkel	Mounting bracket	E073574
*	eingebaut bis SN 4404698	build in until SN 4404698	
**	eingebaut ab SN 4404698	build in since SN 4404698	

Pos.	Artikelbeschreibung	Description of item	Artikel Nr./Item No.
10	Rohr	Pipe	E073583
12	Abflusspumpe 220/240V	Drain Pump 220/240V	E0999363
13	Rohr	Pipe	E073582
14	Auspuffanschlussrohr	Exhaust connection pipe	E070114
15	Anschlussstück	Connector	070167
16	Ablaufschlauch	Drain pipe	0143252
19	Schelle 20/32	Clamp 20/32	E011836
20	Schelle 35-50/9	Clamp 35-50/9	0CFS1
o.Abb/n.pic	Tellerkorb 500x600	Plates basket 500x600	109934
o.Abb/n.pic	Universalkorb 500x600	Universal basket 500x600	109935
o.Abb/n.pic	Besteckköcher	Cutlery cylinder	109936