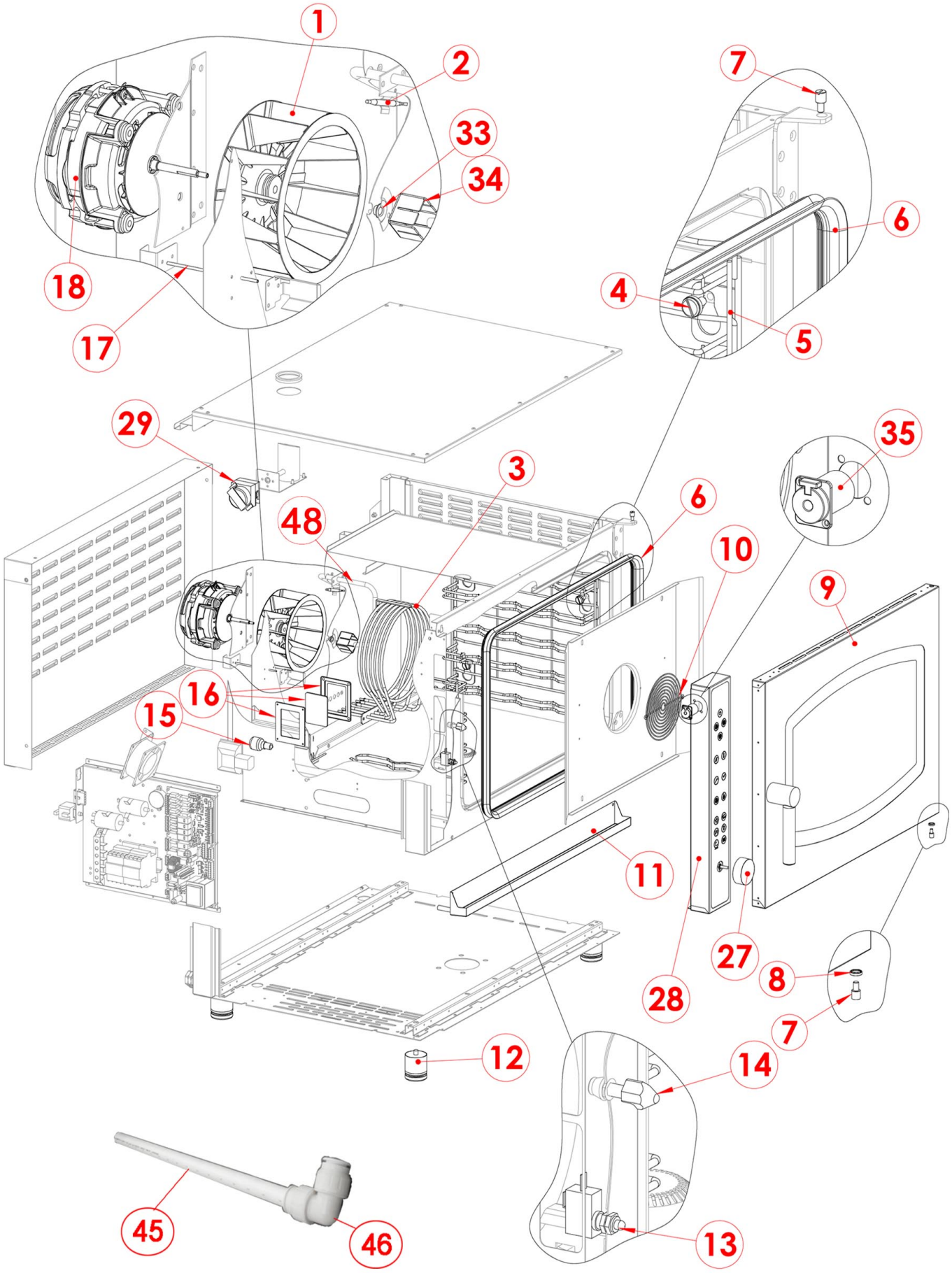

Bartscher	Kombidämpfer E 5110RS Artikel-Nr.: 116526W	Explosionszeichnung 02.05.2017	Seite 1/5

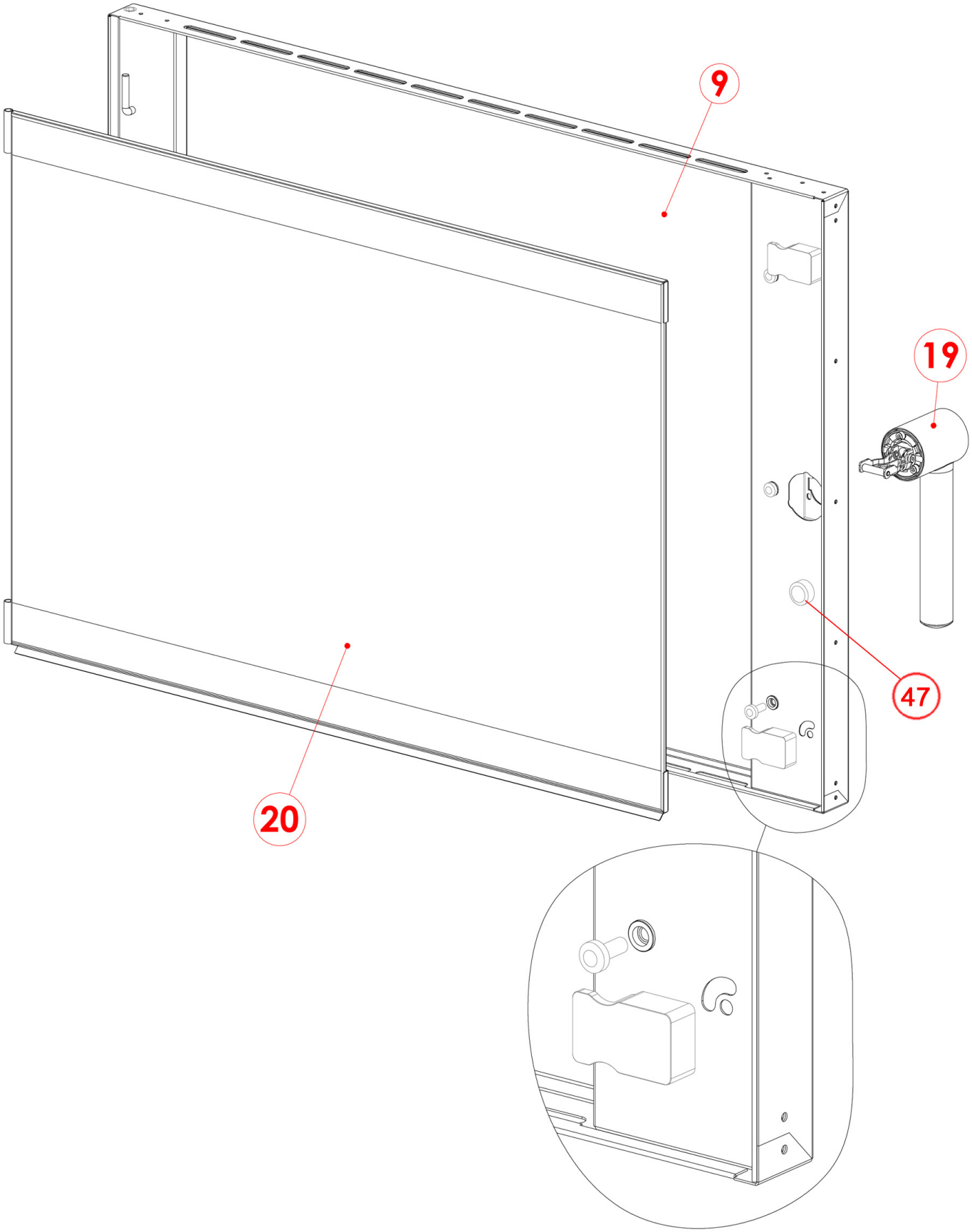

Bartscher	Kombidämpfer E 5110RS Artikel-Nr.: 116526W	Explosionszeichnung 02.05.2017	Seite 2/5

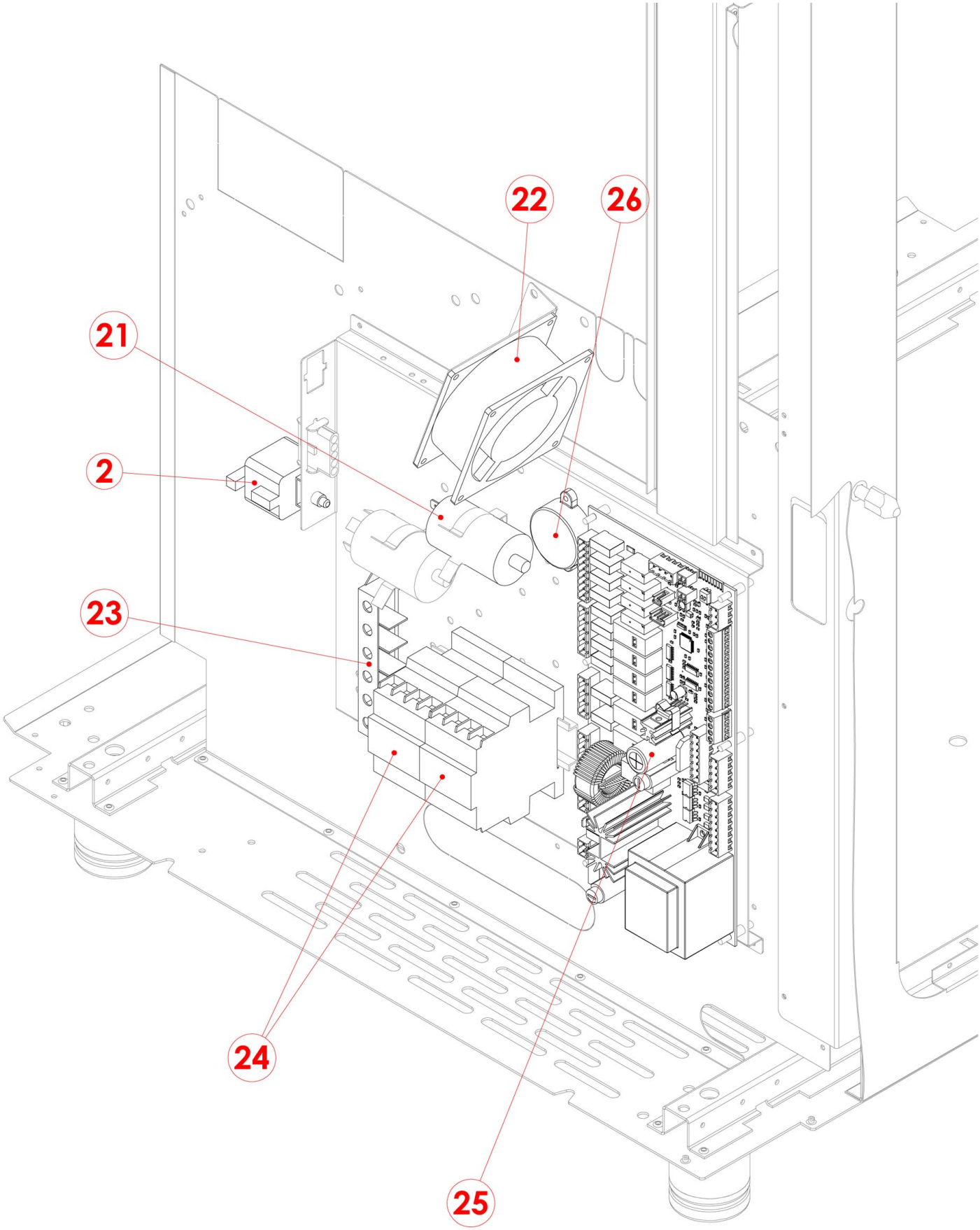
22
26
21
2
23
24
25

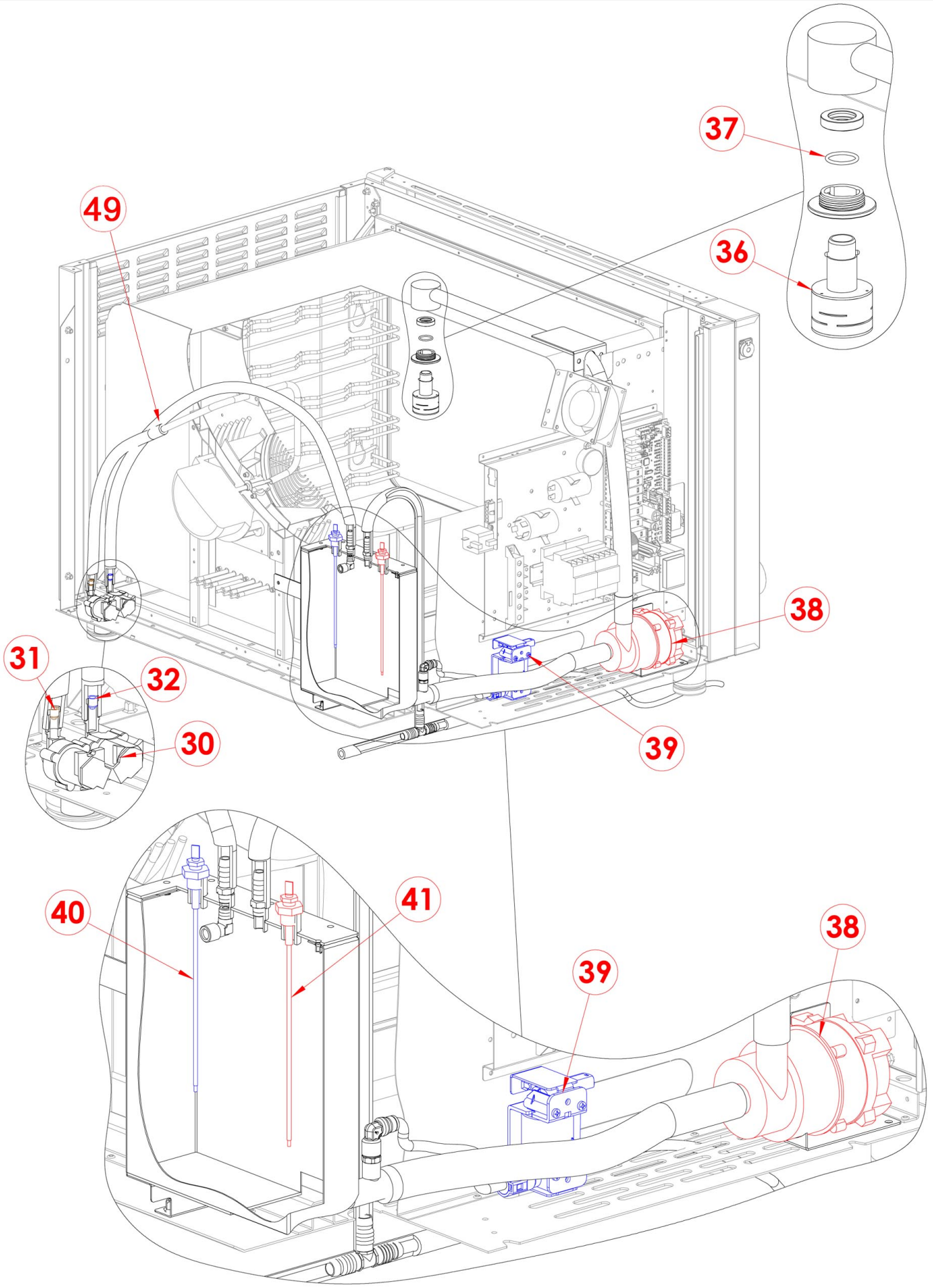
37
36
49
38
31
32
30
39
40
41
38
39

Pos.	Artikelbeschreibung	Description of item	Artikel Nr./Item No.
1	Lüfterrad, Flügel 180 x 77	Fan wheel, blade 180 x 77	05901003
2	Sicherheitsthermostat 350 °C	Safety thermostat 350 °C	018341
3	Heizkörper 7350 W, 230 V	Heating element 7350 W, 230 V	E06002104
4	Halterung	Bracket	02019624
5	Auflageschienen-Set	Set of guiding rails	E02018487A
6	Dichtung f. Tür, schwarz 2,9 m	Door gasket black 2,9 m	07070100
7	Stift f. Tür	Pin f. door	02021376
8	Buchse f. Türzapfen	Socket f. door shaft	02021377
9	Tür komplett	Door, complete	E02023072
10	Abdeckung z. Lüfter	Fan cover	02017638
11	Kondenswasserbehälter	Condensed water container	02021805
12	Fuß	Base	05900030
13	Mikroschalter f. Tür	Microswitch f. door	06043080
14	Verschluss	Lock	05900124
15	Glühlampe 25 W, E 14, m. Gewinde	Bulb 25 W, E 14, w. thread	06061053
16	Glasabdeckung komplett	Complete glass cover	06063074
17	Fühler z. Garraum	Sensor f. inner chamber	06000093
18	Motor 1ph	Motor 1ph	06033153
19	Türgriff, Edelstahl	Door handle, stainless steel	02022822
20	Glasscheibe f. Tür	Door glass	02021352
21	Kondensator 5 mF	Condenser 5 mF	06090015
22	Lüfter => gesperrt	Fan => gesperrt	02012450
23	Anschlussklemme	Terminal clamp	06050577
24	Schütz 3P+1N, 9 A, BF0910A230	Contactor 3P+1N, 9 A, BF0910A230	06046033
25	Hauptplatine	Mainboard	06010166
26	Summer	Summer	06010182
27	Knebel	Knob	02022943
28	Bedienpanel komplett	Control panel, complete	E02021422
29	Motor f. Ventil	Motor f. valve	06031013
30	Magnetventil	Magnetic valve	06042103
31	Drossel im Magnetventil (braun)	Reduction for magnetic valve	06042091
32	Drossel im Magnetventil (blau)	Reduction in magnetic valve	E06042087
33	Wellendichtring	Shaft sealing ring	06090157
34	Einspritzung f. Wasser	Water injection	02018414
35	Anschluss z. Kerntemperaturfühler	Connection f. central temp.sensor	06000113
36	Diffusor	Diffuser	02019791
37	Dichtung 18 x 2	Sealing 18 x 2	06090160
38	Pumpe, UP30 642.000.429	Pump, UP30 642.000.429	06042120
39	Pumpe f. Reinigungsmittel	Cleaning agents pomp	E06042124
40	Niveausonde, 200mm	Level sensor, 200mm	06000089
41	Niveausonde, 215mm	Level probe, 215 mm	E06000089B
45	Rohr, 0,5m	Pipe, 0.5m	E070501052
46	Ablaufstutzen	Discharge nozzle	07050112
47	Kappe z. Mikroschalter	Cap f. microswitch	02022746
48	Rohr	Tube	E02017917
49	Schlauch, lfm	Hose, per meter	E07090112
o.Abb/n.pic	Abflussrohr und Bogen aus Edelstahl	Drain pipe with bow, stainless steel	116013
	Zulaufschlauch	Supply hose	E07090133