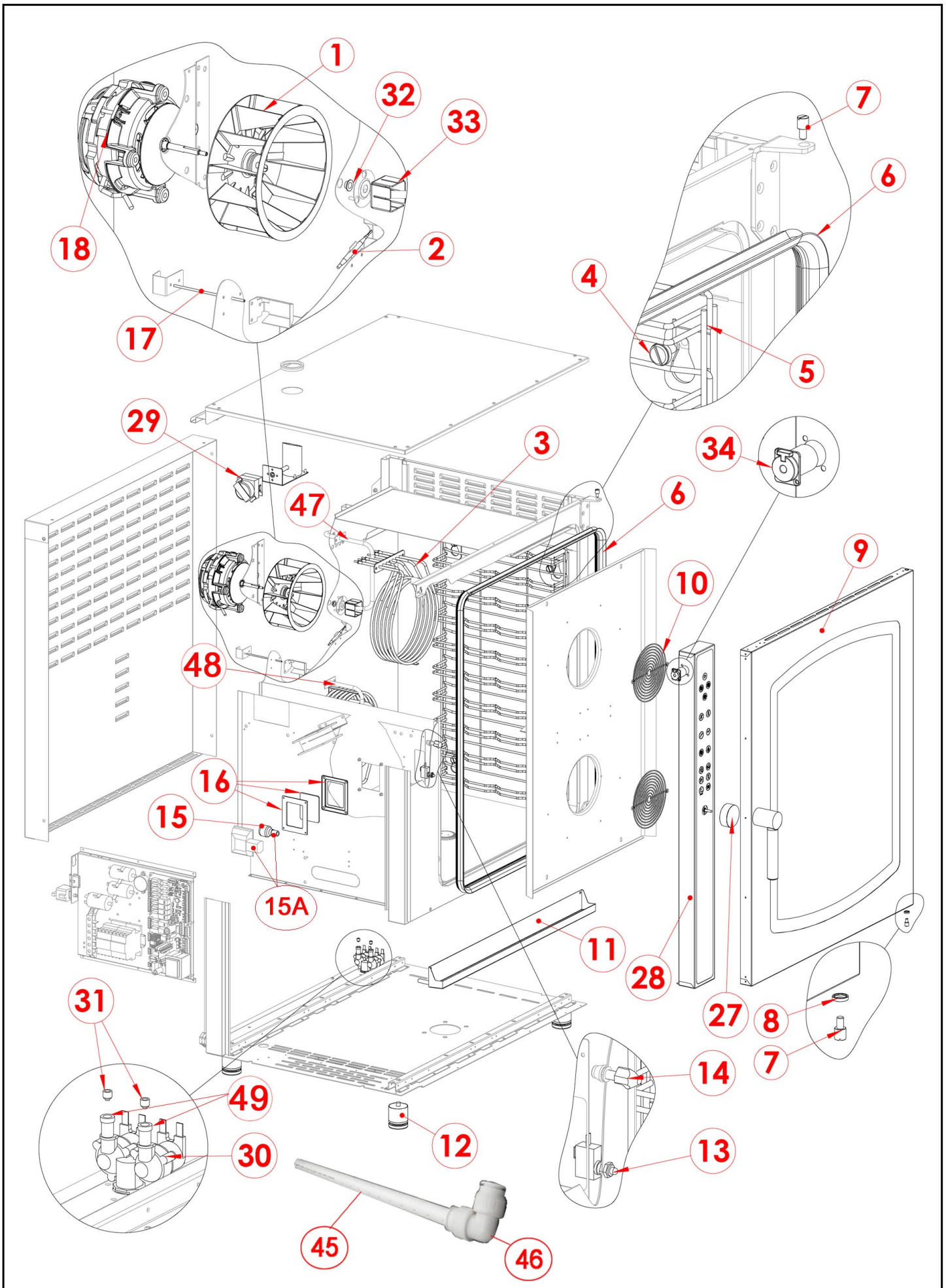

Bartscher	Kombidämpfer E 10110, 10x1/1GN Artikel-Nr.: 116531	Explosionszeichnung 02.05.2017	Seite 1/4

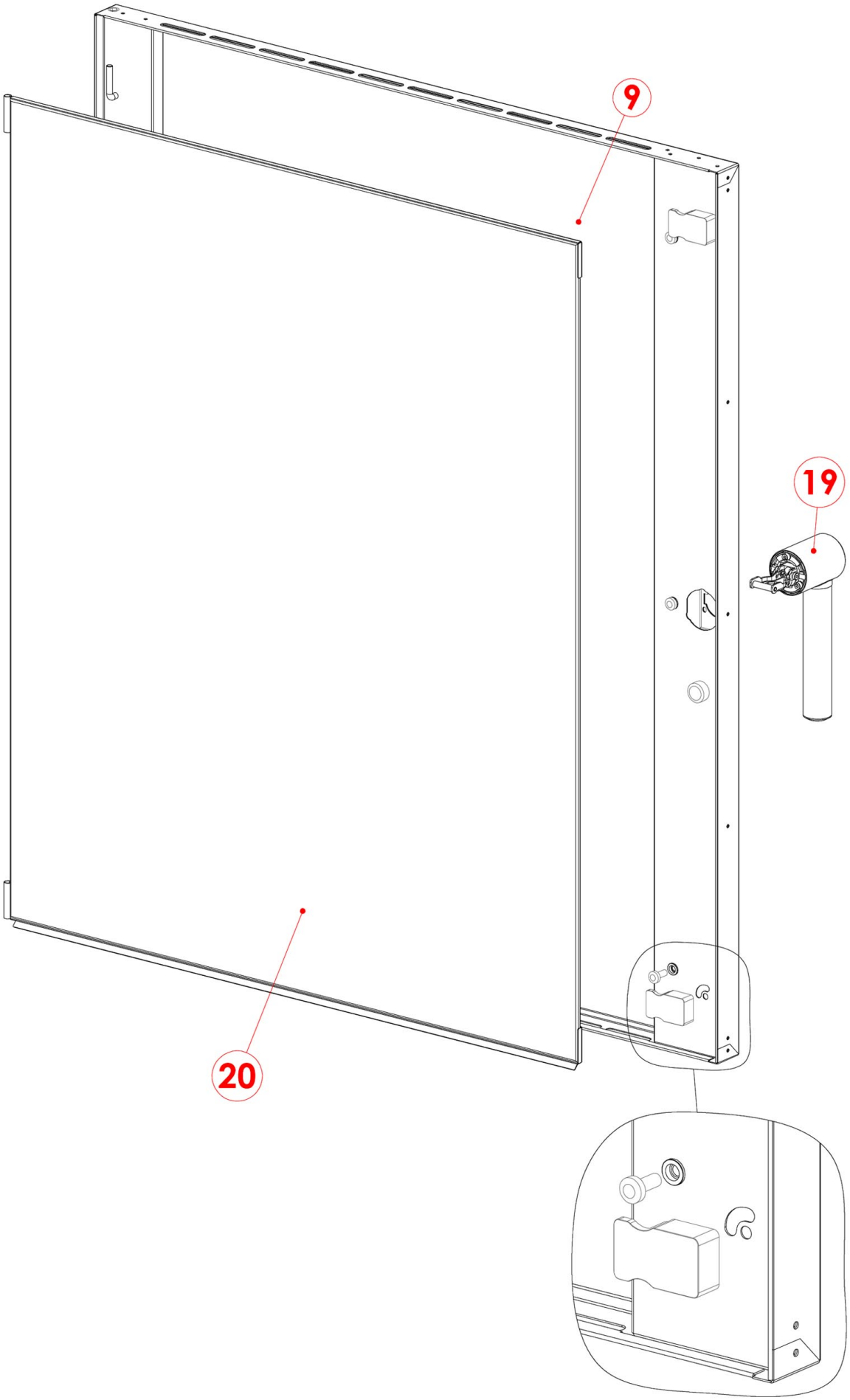

Bartscher	Kombidämpfer E 10110, 10x1/1GN Artikel-Nr.: 116531	Explosionszeichnung 02.05.2017	Seite 2/4

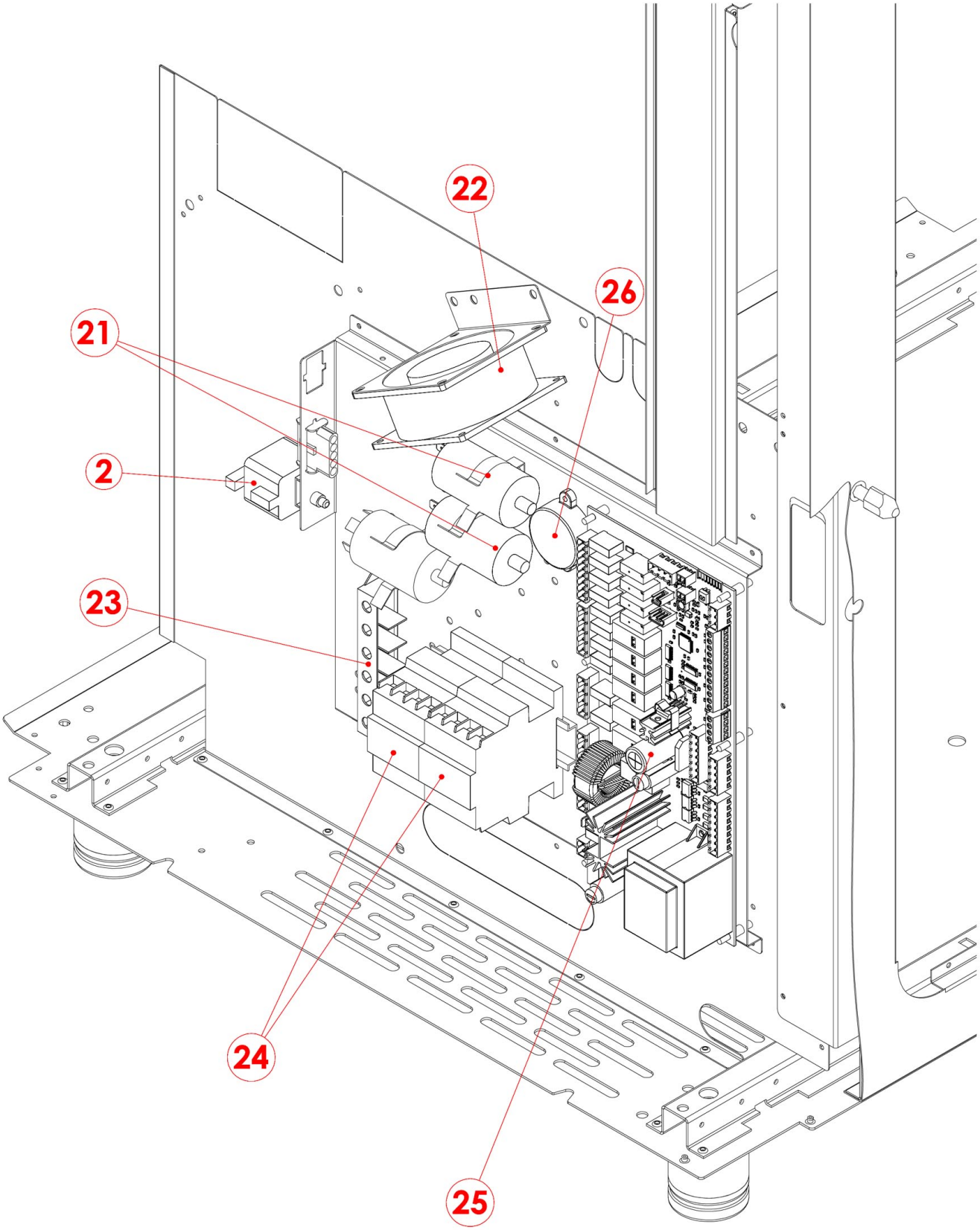
22
26
21
2
23
24
25

Pos.	Artikelbeschreibung	Description of item	Artikel Nr./Item No.
1	Lüfterrad, Flügel 180 x 77	Fan wheel, blade 180 x 77	05901003
2	Sicherheitsthermostat 350 °C	Safety thermostat 350 °C	018341
3	Heizkörper, 6000 W, 230 V	Heating element, 6000 W, 230 V	06002111
4	Bolzen	Pin	02019624
5	Auflageschienen-Set	Set of guiding rails	02018488A
6	Dichtung f. Tür, schwarz 2,9 m	Door gasket black 2,9 m	07070100
7	Stift f. Tür	Pin f. door	02021376
8	Buchse f. Türzapfen	Socket f. door shaft	02021377
9	Tür komplett	Door, complete	E02023303
10	Abdeckung z. Lüfter	Fan cover	02017638
11	Kondenswasserbehälter	Condensed water container	02021805
12	Fuß	Base	05900030
13	Mikroschalter f. Tür	Microswitch f. door	06043080
14	Verschluss	Lock	05900124
15	Glühlampe 25 W, E 14, m. Gewinde	Bulb 25 W, E 14, w. thread	06061053
15A	Lampenfassung m. Lampe 25 W	Lamp holder w. lamp 25 W	E06063073
16	Glasabdeckung komplett	Complete glass cover	06063074
17	Fühler z. Garraum	Sensor f. inner chamber	06000093
18	Motor 1ph	Motor 1ph	06033153
19	Türgriff, Edelstahl	Door handle, stainless steel	02022822
20	Glasscheibe f. Tür	Door glass	02021374
21	Kondensator 6µF	Condenser 6,3µF	06090016
22	Lüfter	Fan	02012450
23	Anschlussklemme	Terminal clamp	06050577
24	Schütz 3P+1N, 9 A, BF0910A230	Contactor 3P+1N, 9 A, BF0910A230	06046033
25	Hauptplatine	Mainboard	06010166
26	Summer	Summer	06010182
27	Knebel	Knob	02022943
28	Blende m. Platine u. Potentiometer	Panel w. circuit board a. potentiometer	02021695
29	Motor f. Ventil	Motor f. valve	06031013
30	Magnetventil	Magnetic valve	06042103
31	Drossel im Magnetventil (braun)	Reduction for magnetic valve	06042091
32	Wellendichtring	Shaft sealing ring	06090157
33	Einspritzung f. Wasser	Water injection	02018414
34	Anschluss z. Kerntemperaturfühler	Connection f. central temp.sensor	06000113
45	Rohr, 0,5m	Pipe, 0.5m	E070501052
46	Ablaufstutzen	Discharge nozzle	07050112
47	Rohr, oben	Top pipe	02018420
48	Beschwadungsrohr, unten	Lower steam injection pipe	E02121727
49	Schlauch, lfm	Hose, per meter	E07090112
o. Abb./ no pic.	Abflussrohr und Bogen aus Edelstahl	Drain pipe with bow, stainless steel	116013
	Kappe z. Mikroschalter	Cap f. microswitch	02022746
	Zulaufschlauch	Supply hose	E07090133
	Winkel z. Scharnier, unten	Angle bracket, lower	E02021410
	Winkel z. Scharnier, oben	Angle bracket, top	E02021411