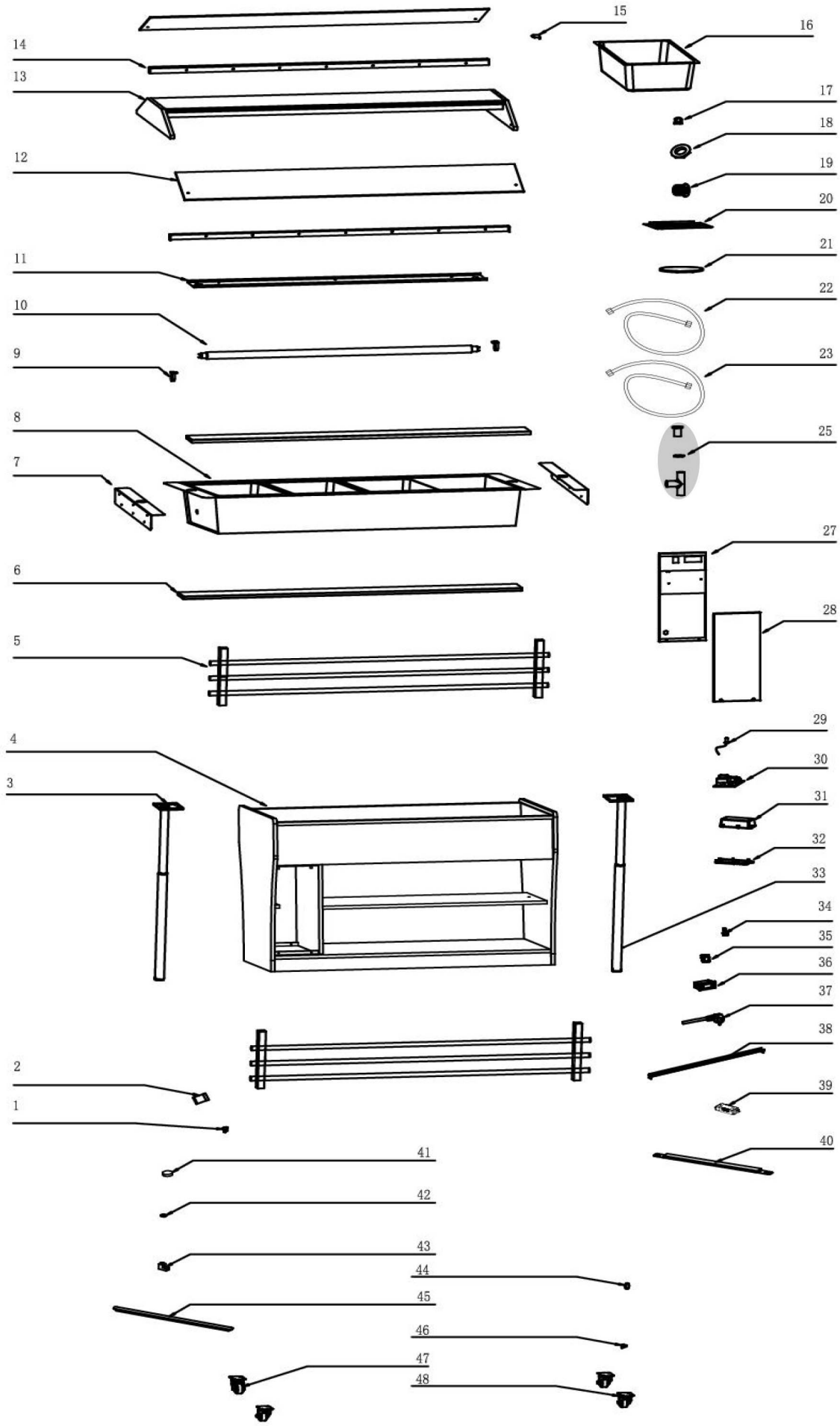
1
2
3
4
5
6
7
8
9
10
11
12
13
14
15
16
17
18
19
20
21
22
23
25
27
28
29
30
31
32
33
34
35
36
37
38
39
40
41
42
43
44
45
46
47
48

Pos.	Artikelbeschreibung	Description of item	Artikel Nr./Item No.
1	Temperaturregler	Temperature controller	E02303505
2	Luftfilter	Air filter	E02307300
3	Gasdruckfeder	Gas spring	E037091
4	Rahmen	Plank frame assy	E027150080
5	Tablettrutsche	Tray slide	E034316021
6	Arbeitsplatte Granit	Granite countertop	E026103276
7	Winkel für Halterung	Bracket angle	E034316049
8	Gehäuse, ausgeschäumt	Cabinet foaming assy	E034316012
9	Verstrebung Sonnenschutz	Sunshade brace	E02301203
10	Leuchtstoffröhre T8	Lamp T8	E023051012
11	Leuchtenabdeckung	Light cover	E034316040
12	Abdeckung Glas	Glass cover	E026103277
13	Abdeckung Holz	Wooden cover	E027150041
14	Verstrebung Sonnenschutz	Sunshade brace	E02303860
15	Scharnier oben	Top hinge	E034316045
16	GN-Behälter 1/1	Container GN 1/1	E024006007
17	Steckkupplung	Plung-in coupling	E025018003
19	Überlauföffnung	Overflow opening	E024009219
20	Kühlkörper Heizplatte	Heating plate heat sink	E034316013
21	Heizplatte	Heating plate	E02310181
22	Ablaufrohr Edelstahl	Stainless steel drain pipe	E024009003
23	Ablaufrohr Edelstahl	Stainless steel drain pipe	E024009004
25	Ablauf	Outfall	E012563525
27	Bedienblende	Control panel	E034316014
28	Frontblende	Front panel	E034316015
29	Temperaturfühler	Temperature sensor	E02303814
30	Hauptplatine	Main circuit board mounting plate	E02303047
31	Abdeckung	Box cover	E011033543
32	Schalttafelkasten	Cirulit board box	E011033544
33	Gasdruckfeder	Gas pressure spring	E037092
34	Kupferanschluss	Copper connection	E024009215
35	Schalter	Switch	E030506939
36	Temperaturregler	Temperature controller	E02304072
37	Stromkabel	Power cable	E02301008
38	Abdeckleiste	Cover strip	E034316017
39	LED Trafo	LED Power	E011033545
40	Klemmstein	Clamp	E034316016
41	Ablaufdichtung	Drain gasket	E025017001
42	Dichtring	Sealing ring	E025004005
43	Potentialausgleichsklemme	Equipotential ground block	E030506928
44	Stopfen	Plug	E070035516
45	Zwischensteg GN-Behälter	GN container spacer	E034011013
46	Verschluss	Cap	E024012215
47	Lenkrolle mit Bremse	Swivel casters with brakes	E024008010
48	Standardrolle	Standard casters	E024008009