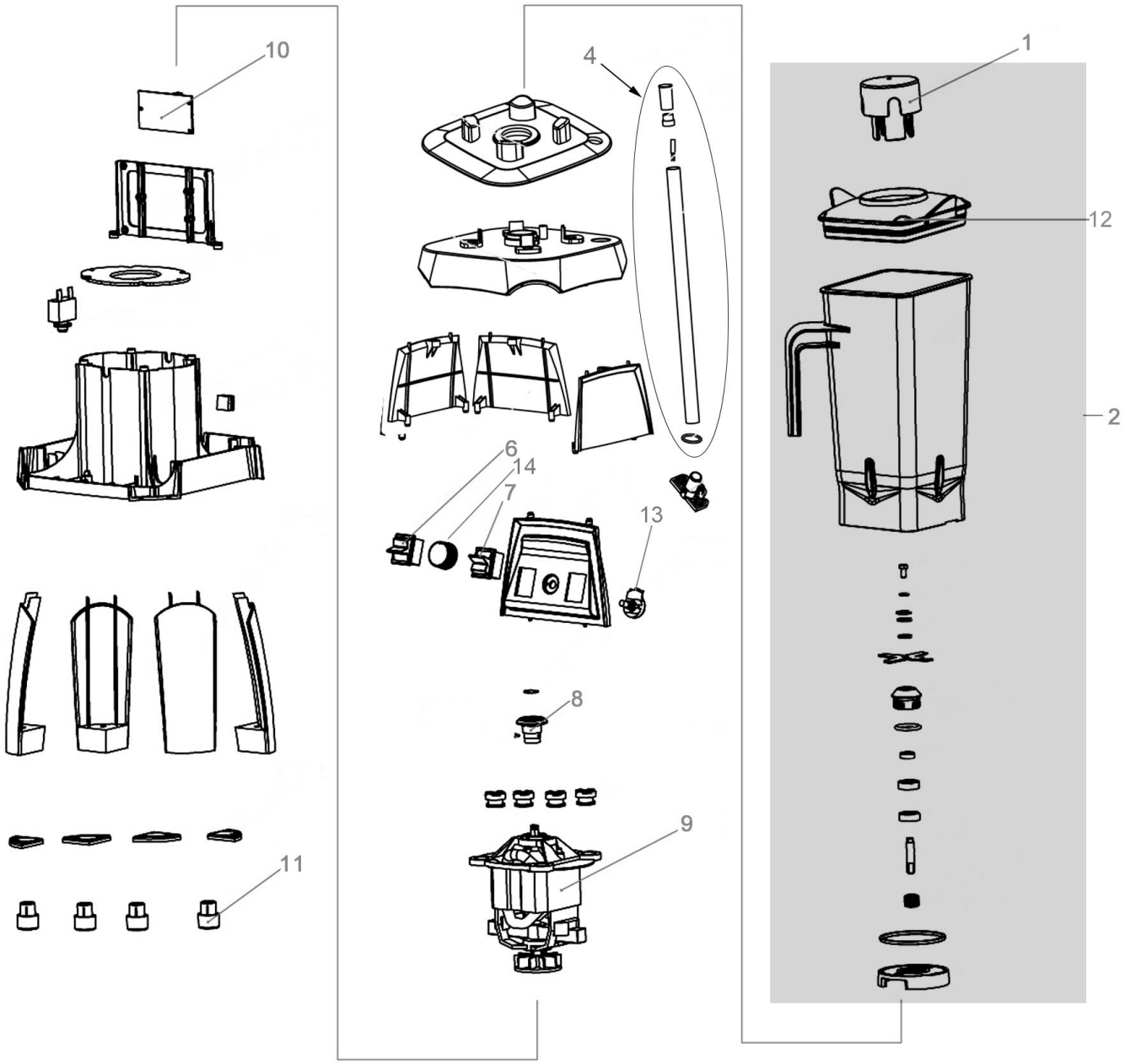


| | | | |
|---|---|---|---|
| Bartscher | Blender Pro 2,5L<br>Artikel-Nr.: 150159 | Explosionszeichnung<br>18.04.2024 | Seite<br>1 / 2 |

| Pos. | Artikelbeschreibung | Description of item | Artikel Nr./Item No. |
|---|---|---|---|
| 1 | Deckelverriegelung | Lid lock | E015015901 |
| 2 | Mixbecher-Set PRO 2,5L | Shaker set PRO 2.5L | 150189 |
| 4 | Haltestab | safety rod | E015015904 |
| 6 | Schalter, Ein - Aus | ON/OFF switch | E015015906 |
| 7 | Taster | Button | E015015907 |
| 8 | Rad | Wheel | E015015908 |
| 9 | Motor | Motor | E015015909 |
| 10 | Platine | Printed board | E015015910 |
| 11 | Fuß | Foot | E015015911 |
| 12 | Deckel | Lid | E015015918 |
| 12 | Magnet | Magnet | E015015913 |
| 12 | Abdeckung z. Magnet | Magnet guard | E015015914 |
| 13 | Geschwindigkeitsregler | Speed regulator | E015015915 |
| 14 | Knebel | Knob | E015015916 |
| X | Stopfer | Stopper | E015015917 |
| X | Messer | Knife | E015015912 |