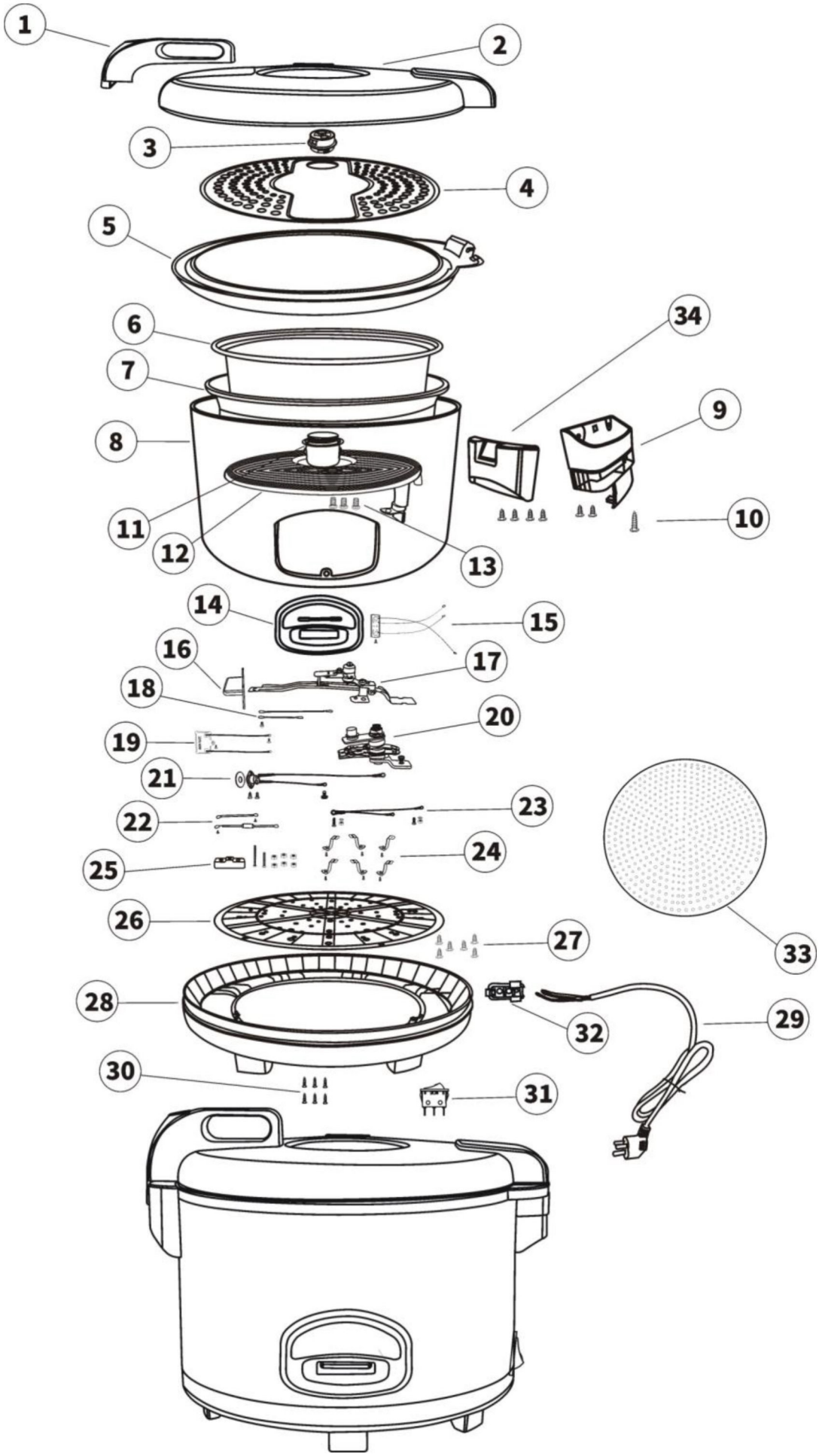

Bartscher	Reiskocher 6L Artikel-Nr.: 150545	Explosionszeichnung Datum 30.11.2023	Seite 1 / 2

Pos.	Artikelbeschreibung	Description of item	Artikel Nr./Item No.
1	Verschluss	Lock	E015054501
4	Abdeckung Innentopf	Aluminum Inner Pot Lid	E015054504
6	Innentopf	Inner Pot	E015054506
9	Halter seitlich	Holder	E015054509
11	Druckschalter	Magnetic mechanical tub	E015054511
12	Heizplatte 1,9 kW	Heating plate, 230V~/ 1,9 kW	E015054512
14	Bedienfeld	Control panel	E015054514
16	Knopf	Button	E015054516
17	Schalter	Lever Assembly	E015054517
19	Warmhalteelement 40W	Warming Plate 40W	E015054519
20	Thermostat I	Thermostat I	E015054520
21	Thermostat II	Thermostat II	E015054521
22	Sicherung	Fuse	E015054522
28	Verkleidung unten	Plastic Ring in base	E015054528
29	Anschlusskabel mit Stecker	Power Cord with plug	E015054529
31	Hauptschalter	Main switch	E015054531
32	Zugentlastung	Strain relief	E015054532
33	Silikon-Reismatte 6L	Silicone Rice Mat 6L	150546
34	Kondenswasser Auffangschale	Tray	E015054534
35	Reislöffel	Rice Scoop	E015054535
35	Reisgabel	Rice fork	A01505138
36	Messbecher	Messuring cup	E015054536