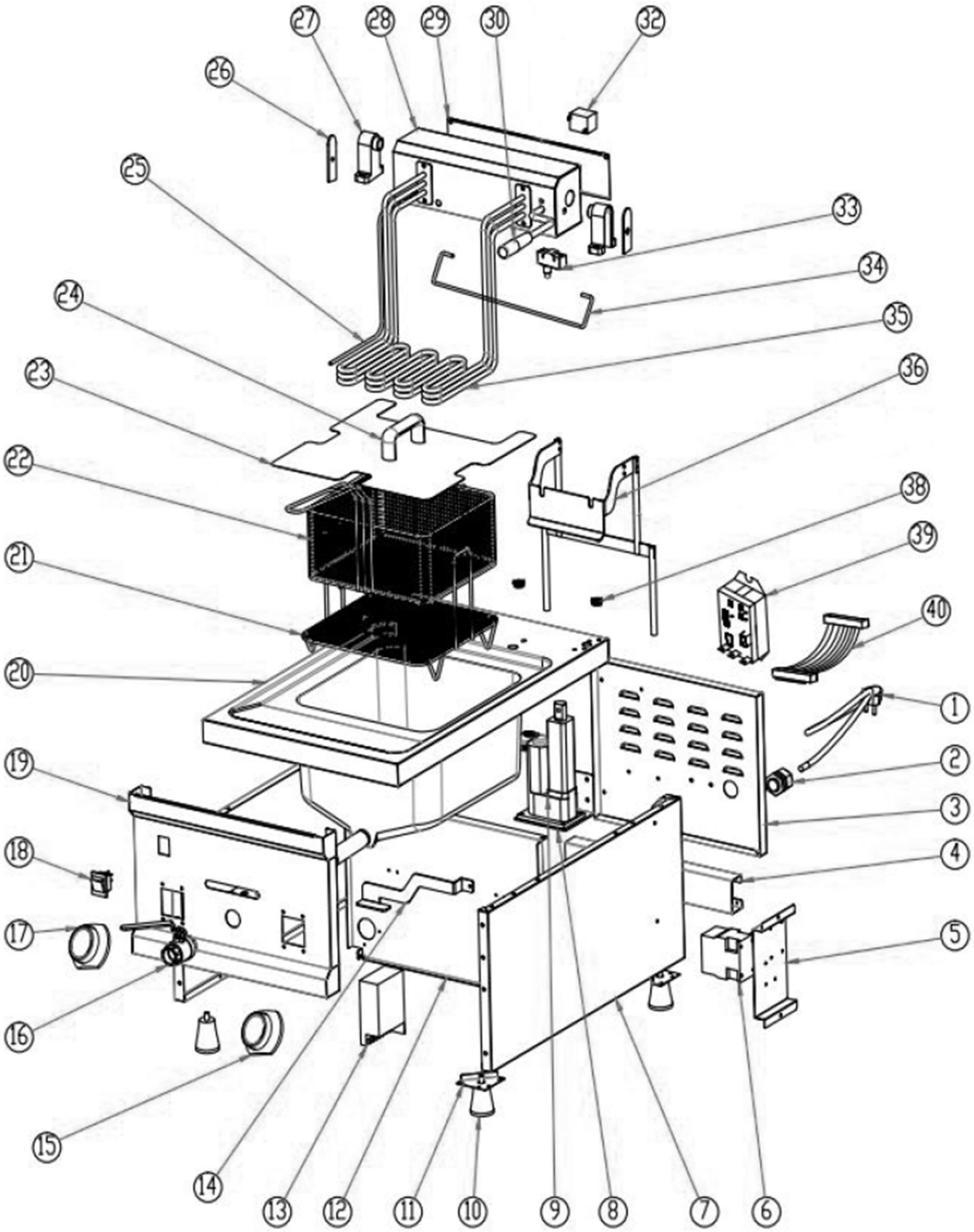

Bartscher	Fritteuse MDI 12L Korblift Artikel-Nr.: 162654	Explosionszeichnung Datum 09.01.2026	Seite 1 / 2

Pos.	Artikelbeschreibung	Description of item	Artikel Nr./Item No.
6	Schütz	Contactor	E010053214
9	Schubstange	Push rod	E016265409
10	Fuß, Gummi	Base, rubber	E016265003
13	Gleichstromnetzteil	Dc switching power supply	E016265413
15	Knebel MDI	Knob MDI	E0A12079610
16	Fettablasshahn	Fat drain tap	E016265004
17	Knebel MDI	Timer display knob	E016265415
18	Schalter	Switch	E015152034
21	Krümelsieb	Sieve	E016265421
22	Frittierkorb	Frying basket	162658
23	Deckel	Lid	E016265423
24	Deckelgriff	Lid handle	E016265424
25	Temperaturfühler	Temperature probe	E016265425
26	Abdeckung Verriegelungsvorrichtung	Locking device cover	E016265426
27	Arretierung Heizelement	Locking device heating element	E016265427
30	Griff und Stange	Handle and bar	E016265430
32	Sicherheitsthermostat	Safety Thermostat	E016265019
33	Mikroschalter	Micro switch	E0A162820E19
35	Heizelement	Heating Element	E016265434
36	Korbhalterung	Basket holder	E016265436
39	Platine	Pcb	E016265439
40	Kabel zwischen PCB und Knebel	PCB Cable wiring	E016265440