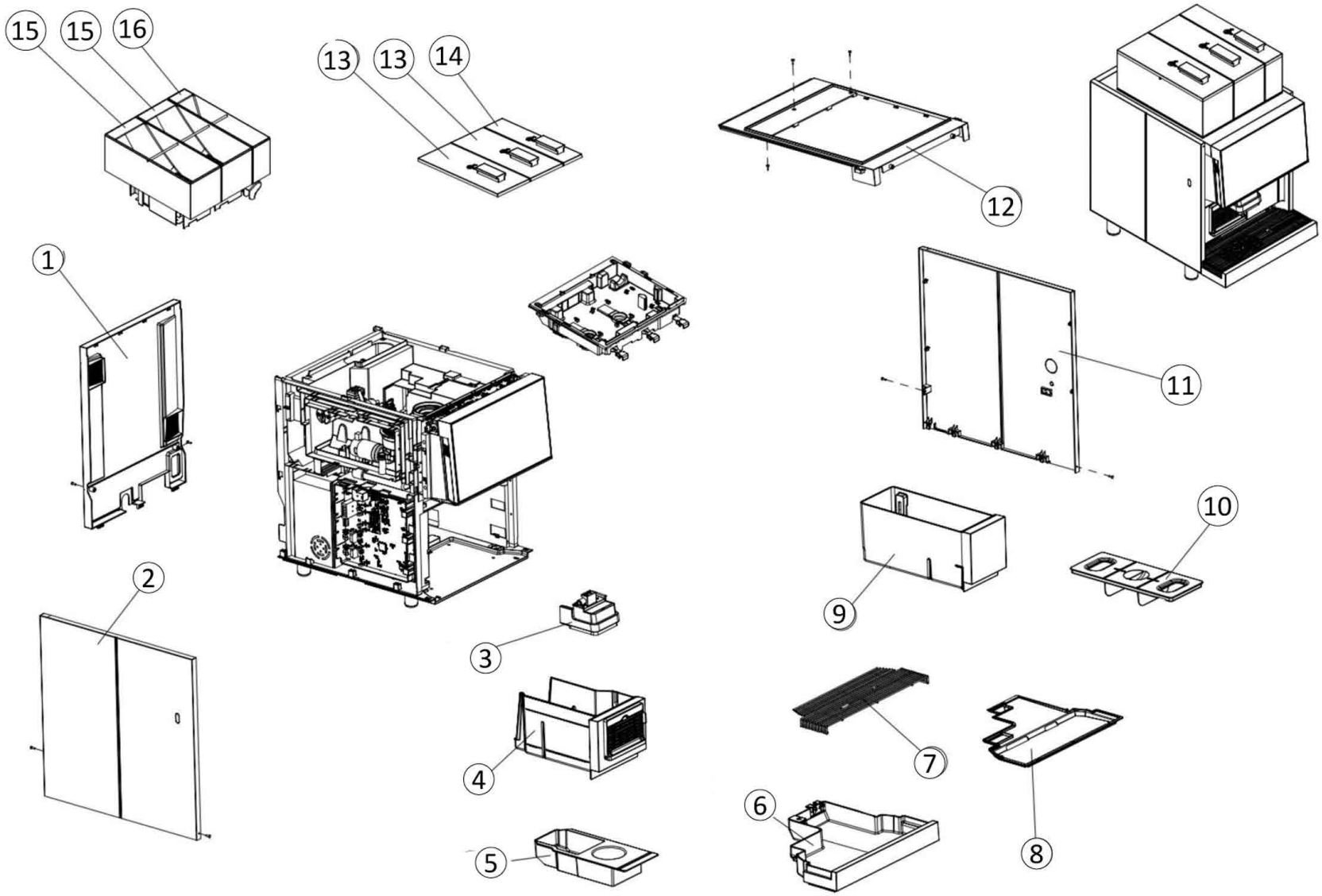

Bartscher

Kaffeevollautomat X-Serie
Artikel-Nr.: 190086

Explosionszeichnung
Datum 28.10.2022

Pos.	Artikelbeschreibung	Description of item	Artikel Nr./Item No.
1	Abdeckung hinten	Back cover	E079000966
2	Seitenteil links	Left side section	E079000962
3	Getränkeauslauf BG*	Beverage spout assembly	E08810401011
4	Bodenbehälter BG*	Grounds container assembly	E08810401016
5	Tropfschalenplatte	Drip tray plate	E079000917
6	Schweißvorrichtung für Tropfschale	Drip tray welding assembly	E08810401017
7	Tropfschalengitter	Drip tray grid	E072000188
8	Einsatz für Tropfschale	Insert for drip tray	E079000922
9	Wassertank BG*	Water tank assembly	E08810401018
10	Abdeckung Wassertanks	Water tank cover	E079000926
11	Seitenteil rechts	Right side section	E079000963
12	Zierabdeckung oben	Top decorative cover	E08100101019
13	Abdeckung des Pulver- und Bohnenbehälters	Powder&Bean hopper cover	E08810401059
14	Abdeckung des Pulverbehälters	Powder hopper cover	E08810401060
15	Trichtergruppe für Kaffeebohnen	Coffee bean hopper group	E08810401039
16	Pulverbehälter rechts BG*	Right powder hopper group	E08810401038
	* BG=Baugruppe		

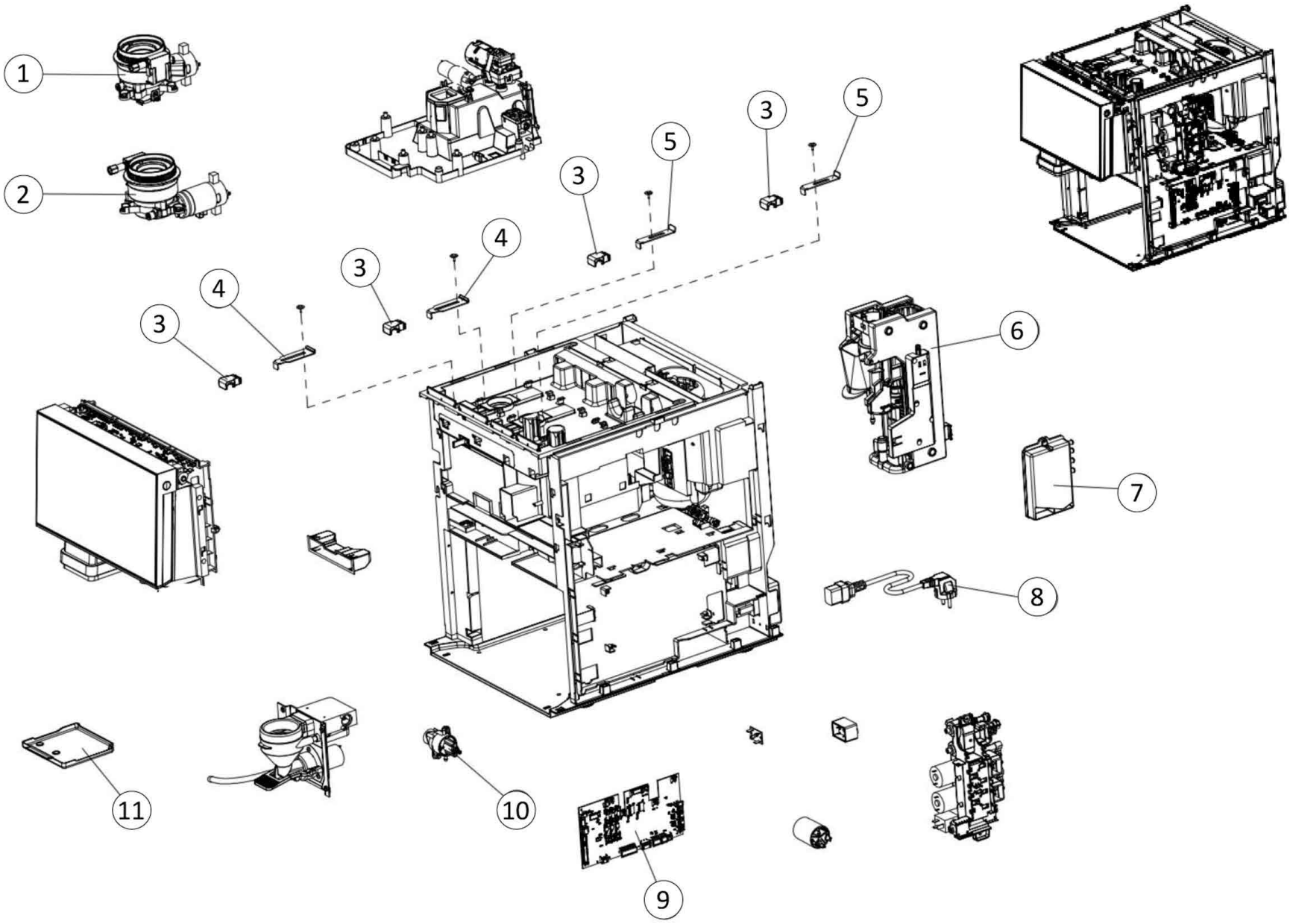

Bartscher	Kaffeevollautomat X-Serie Artikel-Nr.: 190086	Explosionszeichnung Datum 28.10.2022	Seite 03/52

Pos.	Artikelbeschreibung	Description of item	Artikel Nr./Item No.
1	Mahlwerk links	Grinder unit -Left	E08810401005
2	Mahlwerk rechts	Grinder unit -Right	E08810401004
3	Griff der Zugplatte	Pull plate buckle	E079000851
4	Zugplatte (Bohnentrichter)	Pull plate (bean hopper)	E079100058
5	Zugplatte (Pulverbehälter)	Pull plate (powder hopper)	E079100057
6	Brühgruppe BG*	Brew unit	E08810401001
7	Dampfkondensator	Condenser	E08810401053
8	Anschlusskabel m. Stecker	Power cord w. plug	E078000170
9	Hauptadapterplatte	X main adapter board	E078100073
10	Anschluss Milchreinigung	Clean connector assembly	E08810401028
11	Auffangblech	Powder tray	E079000871
	* BG=Baugruppe		

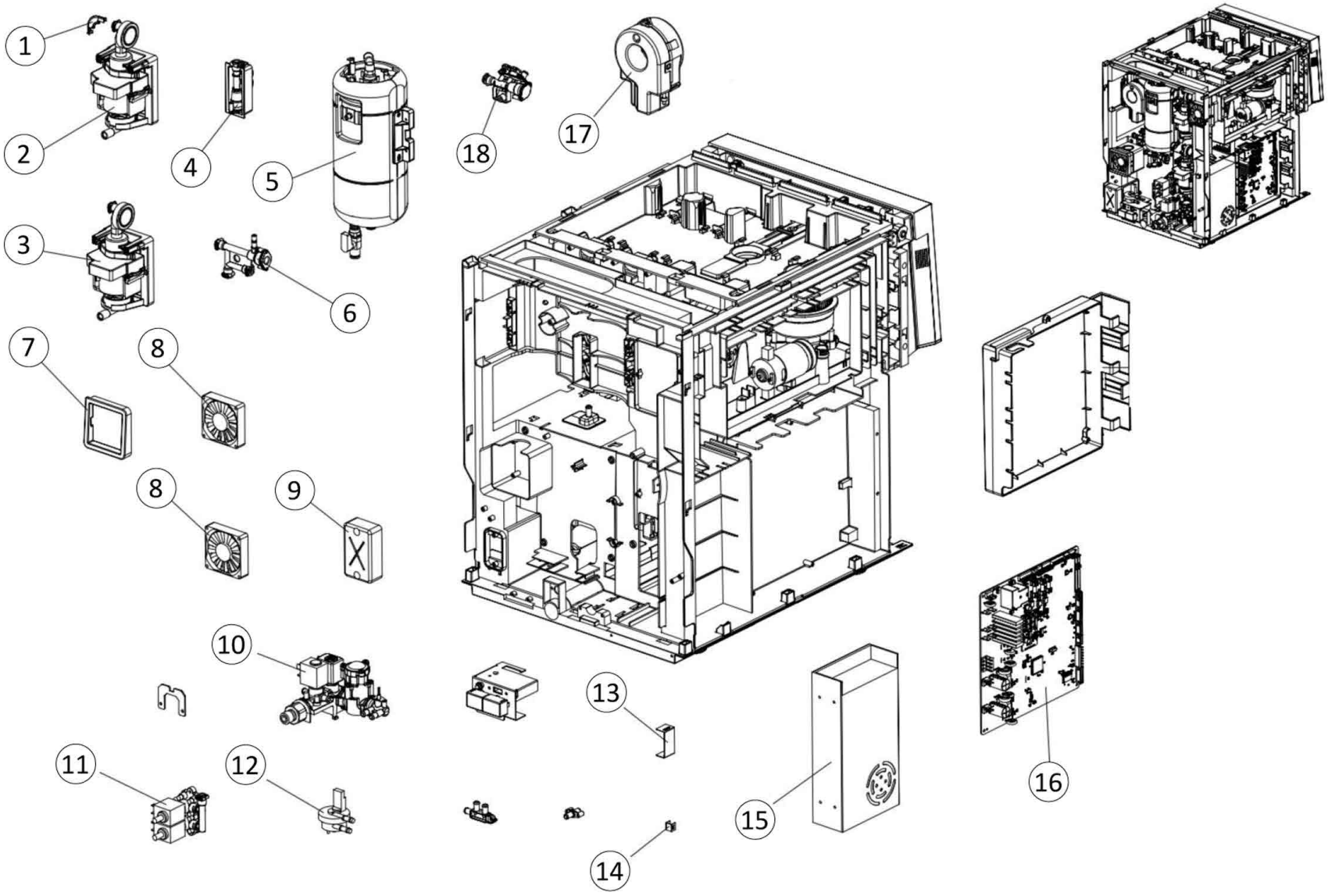
1
2
3
4
5
6
7
8
8
9
10
11
12
13
14
15
16
17
18

Pos.	Artikelbeschreibung	Description of item	Artikel Nr./Item No.
1	Schlauchführung	L pipe-fixing sleeve	E079000979
2	Wasserpumpe BG* (oben)	Water pump assembly (up)	E08810401022
3	Wasserpumpe BG* (unten)	Water pump assembly (bottom)	E08810401049
4	Überdruckventil Boiler	Boiler safety valve group	E08810401025
5	Boiler BG*	Boiler assembly	E08810401042
6	Rückschlagventil Boiler	Boiler check valve group	E08810401024
7	Lüfterabdeckung	Fan sealing	E073000553
8	Entfeuchtungslüfter	Dehumidification fan	E078200163
9	Manschette	Power cord waterproof sleeve	E073000554
10	Wassereinlass BG*	Tap water assembly	E08810401027
11	Doppelmagnetventil BG*	Dual solenoid valve assembly	E08810401048
12	Durchflussmesser	Flowmeter	E078200162
13	Schnalle	Buckle2	E079100070
14	Schnalle	Buckle	E079000163
15	SMPS(Schaltnetzteil)	SMPS(switched - mode power supply)	E078200166
16	Hauptplatine	X main board	E078100072
17	Thermoblock BG*	Thermoblock assembly	E08810401026
18	Dampfsicherheitsventilgruppe	Steam safety valve group	E08810401043
	* BG=Baugruppe		

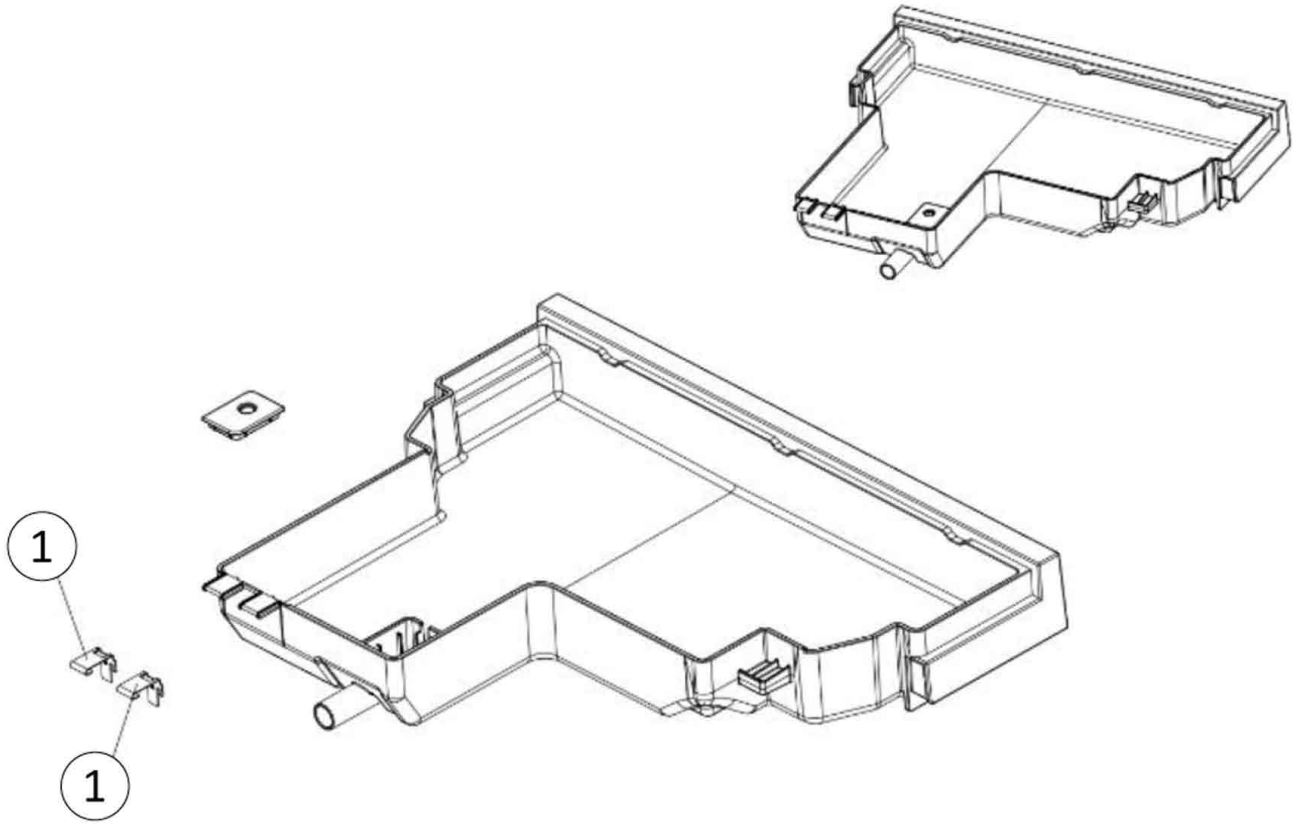
1
1

Pos.	Artikelbeschreibung	Description of item	Artikel Nr./Item No.
1	Kontaktblech Füllstandsmessung	Water level detector	E079100060
	* BG=Baugruppe		

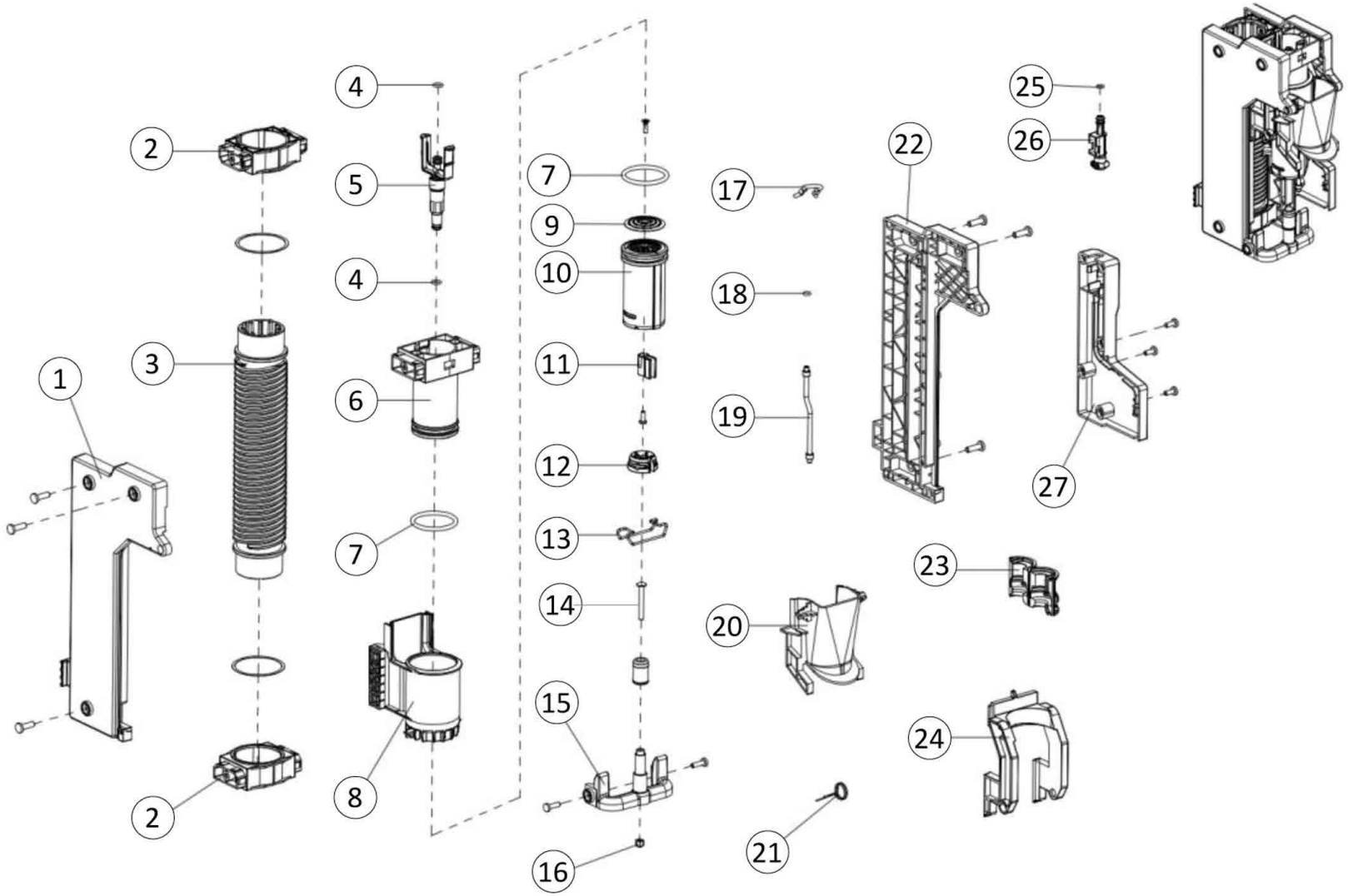
1
2
3
4
5
6
7
8
9
10
11
12
13
14
15
16
17
18
19
20
21
22
23
24
25
26
27

Pos.	Artikelbeschreibung	Description of item	Artikel Nr./Item No.
4	Dichtung z. Pumpe	Pump seal	E073000056
7	Kolbendichtung	Piston sealing	E073000510
9	Metall-Filter	Metal filter	E079100046
17	Klemme	Clamp	E079400006
18	O-Ring D3.3 x D7.3	O-ring D3.3 x D7.3	E073000029
25	O-Ring D5.0 x D8.6	O-ring D5.0 x D8.6	E073000035

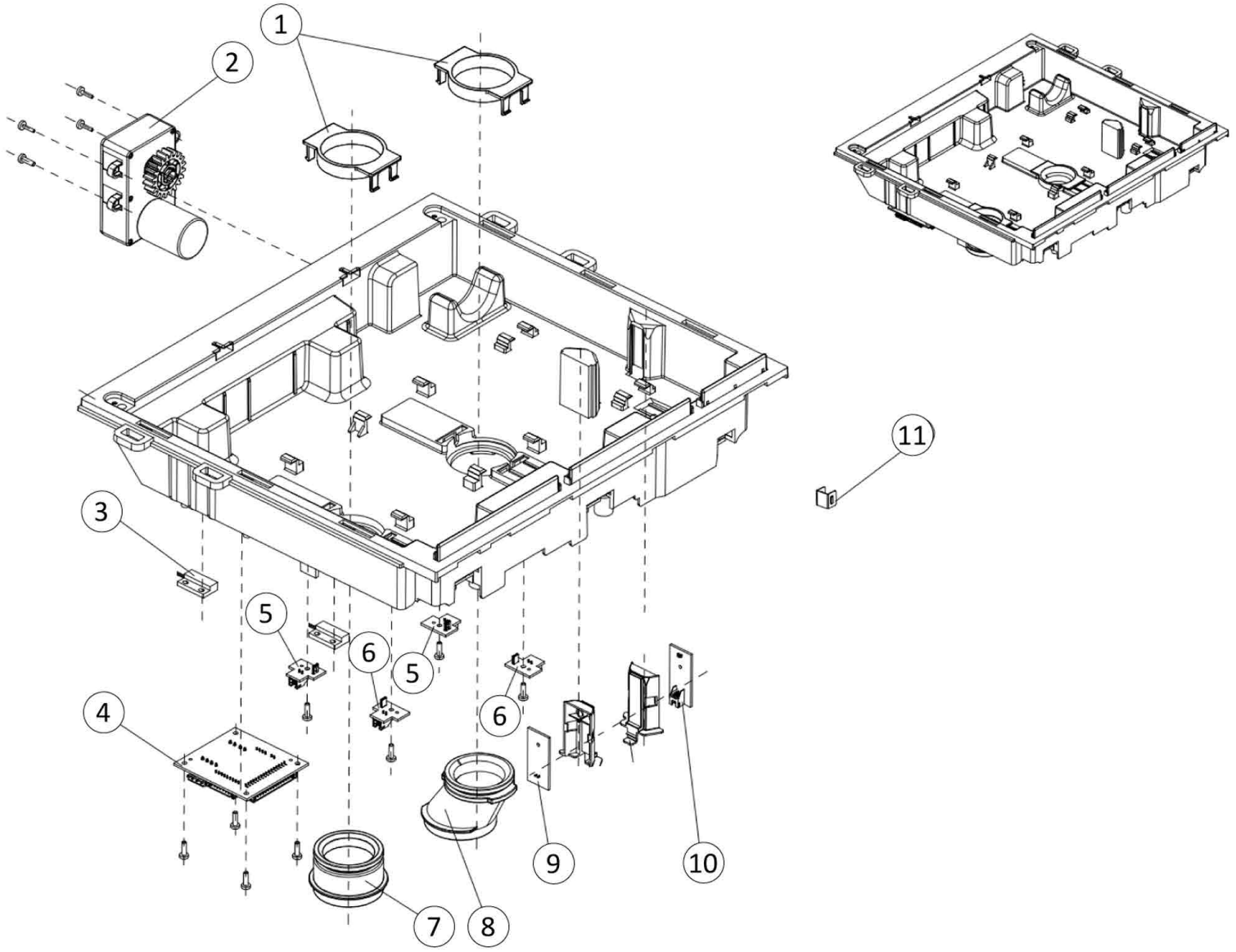
1
2
3
4
5
6
5
6
7
8
9
10
11

Pos.	Artikelbeschreibung	Description of item	Artikel Nr./Item No.
1	Kanal des Bohnentrichters	Bean hopper channel	E079000853
2	Antrieb Pulverdosierung	Right powder reducer casing group	E08810401051
3	Induktiver Näherungssensor	liquid level sensor	E078200102
4	Adapterplatine	Adapter PCB board(Top cover)	E078100070
5	Lichtschranke Bohnen Sender	PCB board with optocoupler dispens.	E078100068
6	Lichtschranke Bohnen Empfänger	PCB board with optocoupler receivi.	E078100069
7	Abdichtung Bohnentrichterauslass1	Bean hopper outlet sealing1	E073000532
8	Abdichtung Auslass Bohnentrichter2	Bean hopper outlet sealing2	E073000531
9	Lichtschranke Pulverfülls. Sender	PCB board w. optocoupler powder disp.	E078100066
10	Lichtschranke Pulverfüll. Empfänger	PCB board w. optocoupler powder receiv.	E078100067
11	Halterung	Buckle	E079000163
	* BG=Baugruppe		

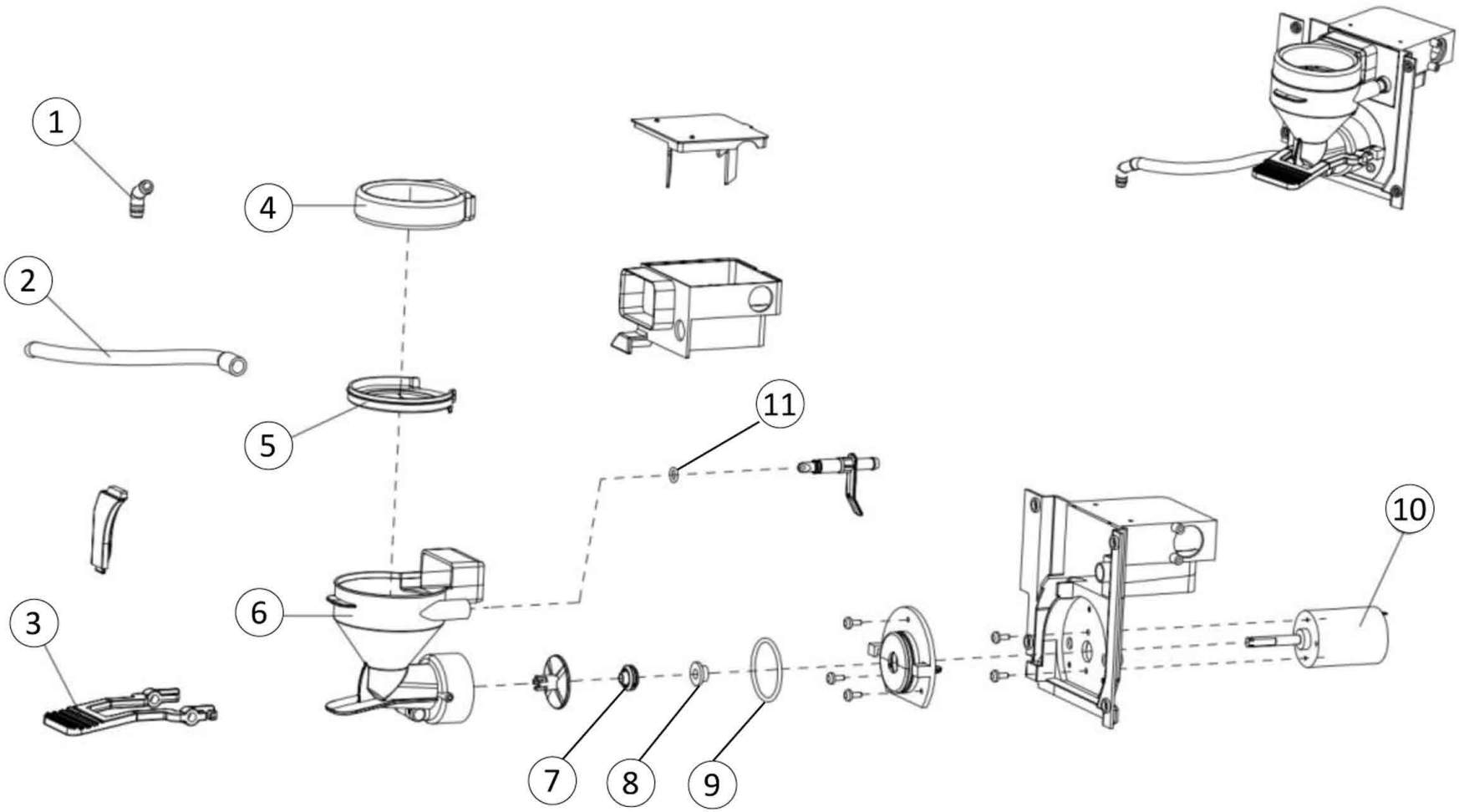

Bartscher	Kaffeevollautomat X-Serie Artikel-Nr.: 190086	Explosionszeichnung Datum 28.10.2022	Seite 13/22

Pos.	Artikelbeschreibung	Description of item	Artikel Nr./Item No.
1	Anschluss	Connector	E079000901
2	Silikonschlauch-A-145mm	Silicone tube-A-145mm	E077000196
3	Mixer Verriegelung	Powder mixer buckle	E079000866
4	Mixer Aufsatz	Powder mixer top cover	E079000861
5	Mixer Leitplatte	Powder mixer baffle	E079000862
6	Mixer Trichter	Powder mixer body	E079000860
7	Flügelraddichtung	Powder mixer sealing	E073000533
8	Dichtmanschette	Powder mixer rubber sleeve	E079000870
9	O-Ring Mixeraufnahme	O-ring for powder mixer inside	E073000535
10	Mixermotor	Mixing motor	E08100101025
11	O-Ring	Sealing	E073000056
	* BG=Baugruppe		

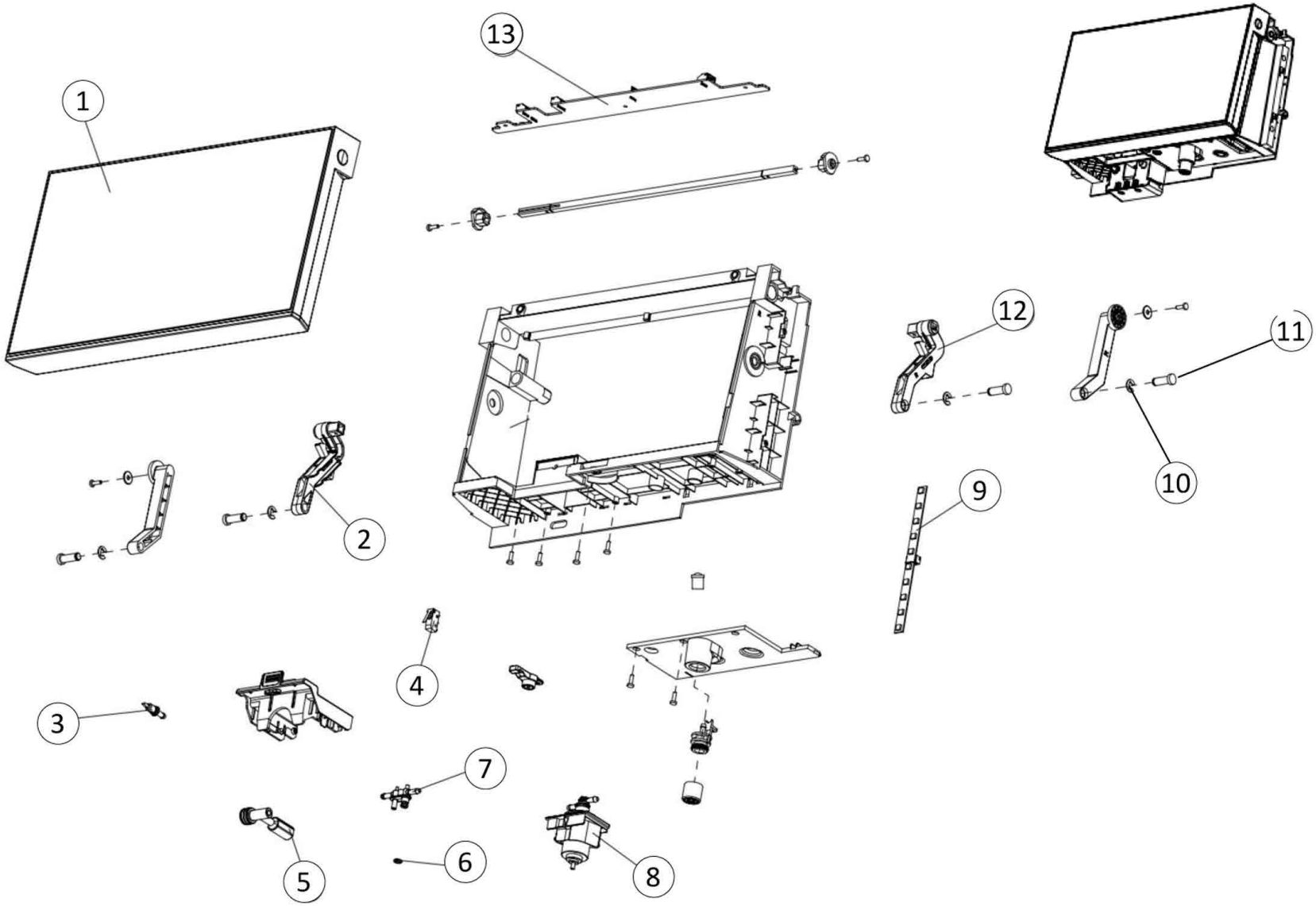
1
13
12
11
10
9
2
4
3
7
6
5
8

Pos.	Artikelbeschreibung	Description of item	Artikel Nr./Item No.
1	10,1-Zoll-Display	10.1 inch display panel	E078200209
2	Verbindungsstange (links)	Connecting rod (left)	E08100101026
3	Luftreduzierungsventil	Rubber duckbill check valve	E08100101027
4	Mikroschalter	Microswitch	E078200051
5	Halterung Luftreduzierungsventil	Rubber duckbill check valve fixing sleeve	E073000537
6	Dichtung	Cover	E073000128
7	Dampfanschluss	Steam connector	E079000893
8	Milchmengenventil	Milk volume adjusting valve group	E08810401010
9	LED (seitlich)	LED (side)	E078200136
10	E-Sicherungsring	E-cramp ring	E072000061
11	Stift	Screen fixed pin	E079300054
12	Verbindungsstange (rechts)	Connecting rod (right)	E08100101028
13	LED (oben)	LED(top)	E078100071
	* BG=Baugruppe		

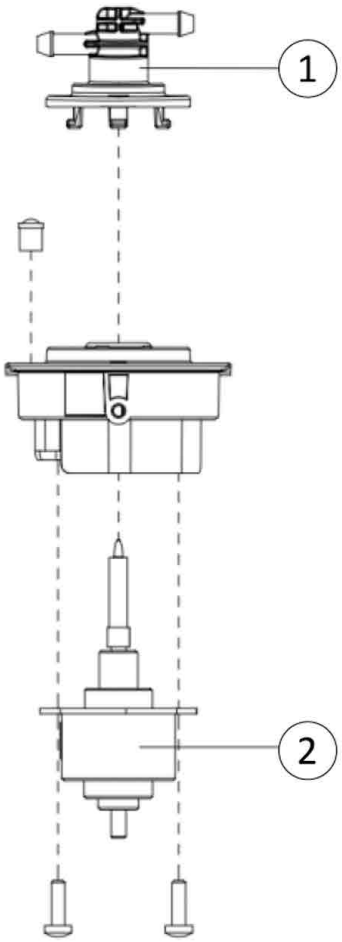
1
2

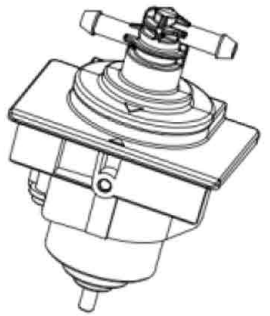

Pos.	Artikelbeschreibung	Description of item	Artikel Nr./Item No.
1	Anschluss Milchmengeneinstellventils	Milk volume adjusting valve body	E08100101029
2	Schrittmotor Wassermischventils	Water mixing valve step motor	E08100101030
	* BG=Baugruppe		

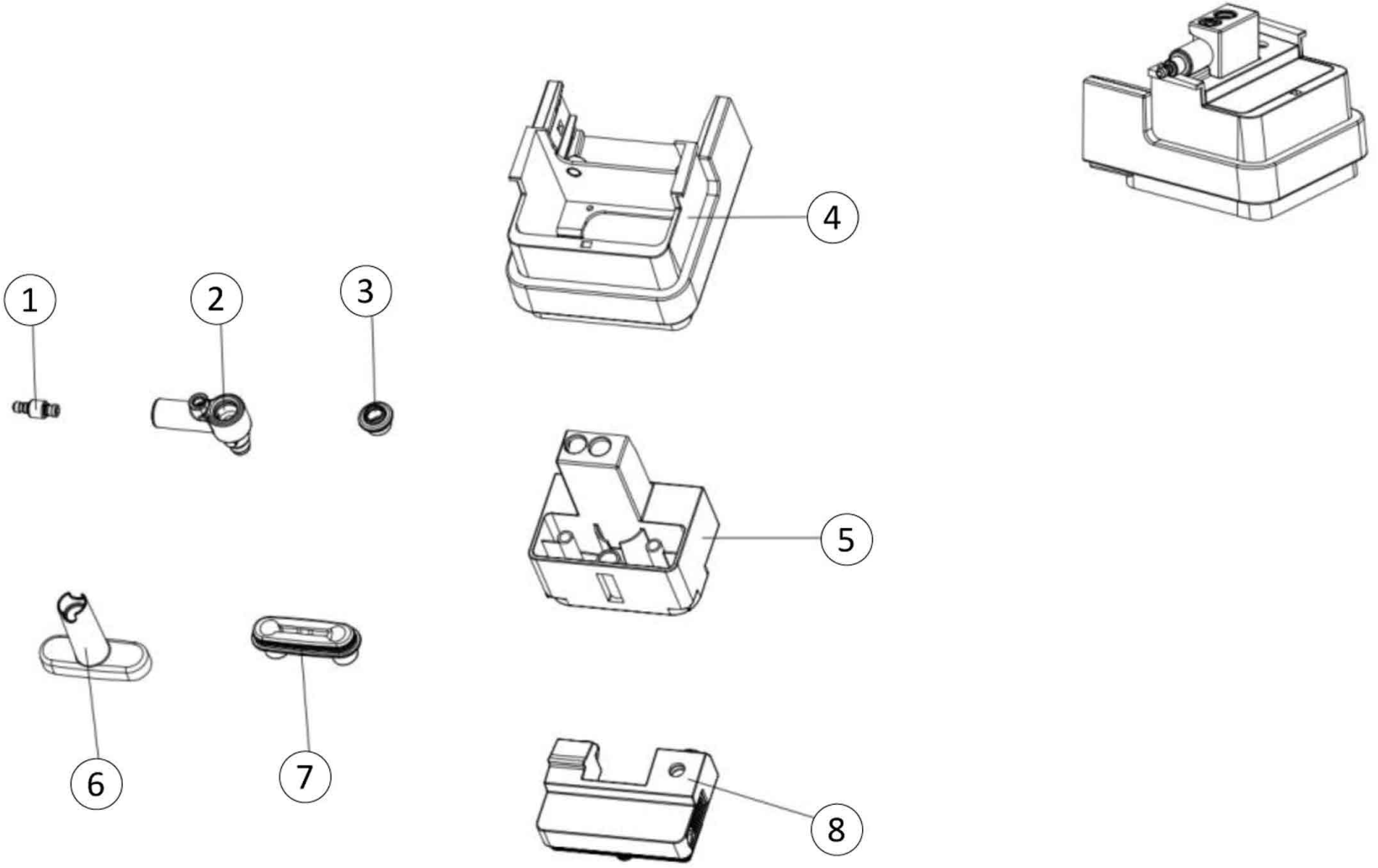
1
2
3
4
5
6
7
8

Pos.	Artikelbeschreibung	Description of item	Artikel Nr./Item No.
1	Verbindung, Milcheinheit z.Schlauch	Connection, milk unit f. pipe	E079000057
2	Dampfdüse Einsatz	Milk frother body	E073000591
3	Dampfdüse Abdeckung	Steam nozzle	E079000796
4	Gehäuse Getränkeauslaufs	Beverage spout body	E08100101031
5	Kaffeeauslauf	Coffee spout	E079000904
6	Dampfdüse Gehäuse	Milk foam tube connector	E079000906
7	Milchaufschäumerauslauf	Milk frother spout	E073000515
8	Einsatz Kaffeeauslauf	Beverage dispensing channel	E08100101032
	* BG=Baugruppe		

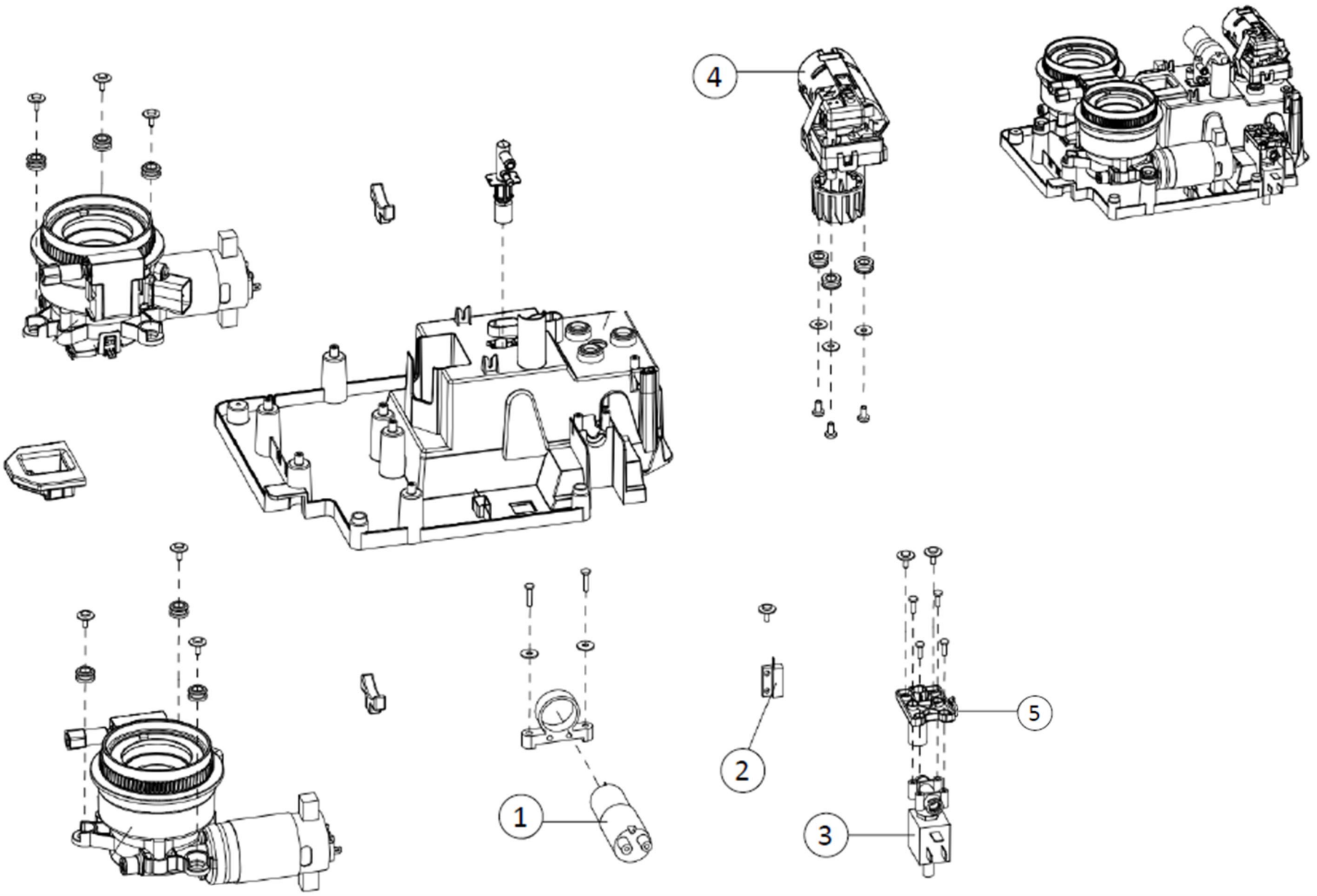
4
1
2
3
5

Pos.	Artikelbeschreibung	Description of item	Artikel Nr./Item No.
1	Luftpumpe	Air pump	E078200145
2	Induktiver Näherungssensor	liquid level sensor	E078200102
3	Drainageventil	Drainage solenoid valve	E078200244
4	Antrieb Brüheinheit	Drive unit-X	E08810401003
o. Abb. / n. pic.	Zahnrad Antrieb Brüheinheit	Gear drive brewing unit	E079000733
5	Filterplatine	Filter PCB	E078100101

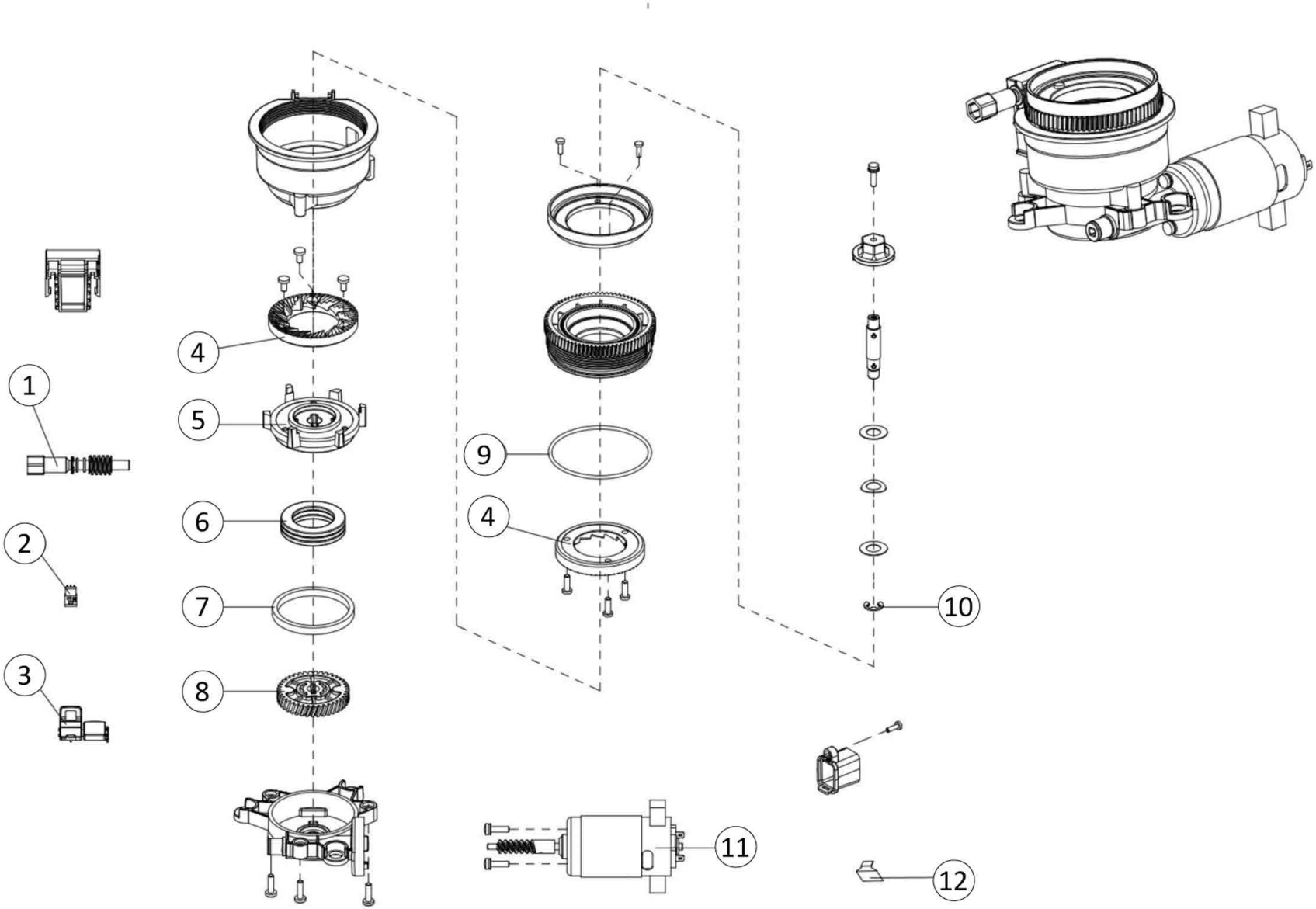
1
2
3
4
5
6
7
8
9
4
10
11
12

Pos.	Artikelbeschreibung	Description of item	Artikel Nr./Item No.
1	Verstellschnecke	Adjusting worm	E079000776
2	REV-Erkennung mit PCB-Platte	REV detection with PCB board	E078100058
3	PCB-Kunststoffabdeckung	PCB plastic cover	E079000774
4	Mahlscheibe	Flat burr	E079300040
5	Pulverstößel	powder pusher	E079200005
6	Gleitlager	Surface bearing	E078200123
7	Dichtungsring	Cotton sealing ring	E070000086
8	Zahnrad	Helical gear	E08100101033
9	Dichtung	Adjusting knob sealing	E073000512
10	Sicherungsring M7	M7 circlip (outside)	E072000162
11	Motor rechts	Motor-right	E08100101034
12	Klammer	Stainless steel shrapnel	E079100047
	* BG=Baugruppe		

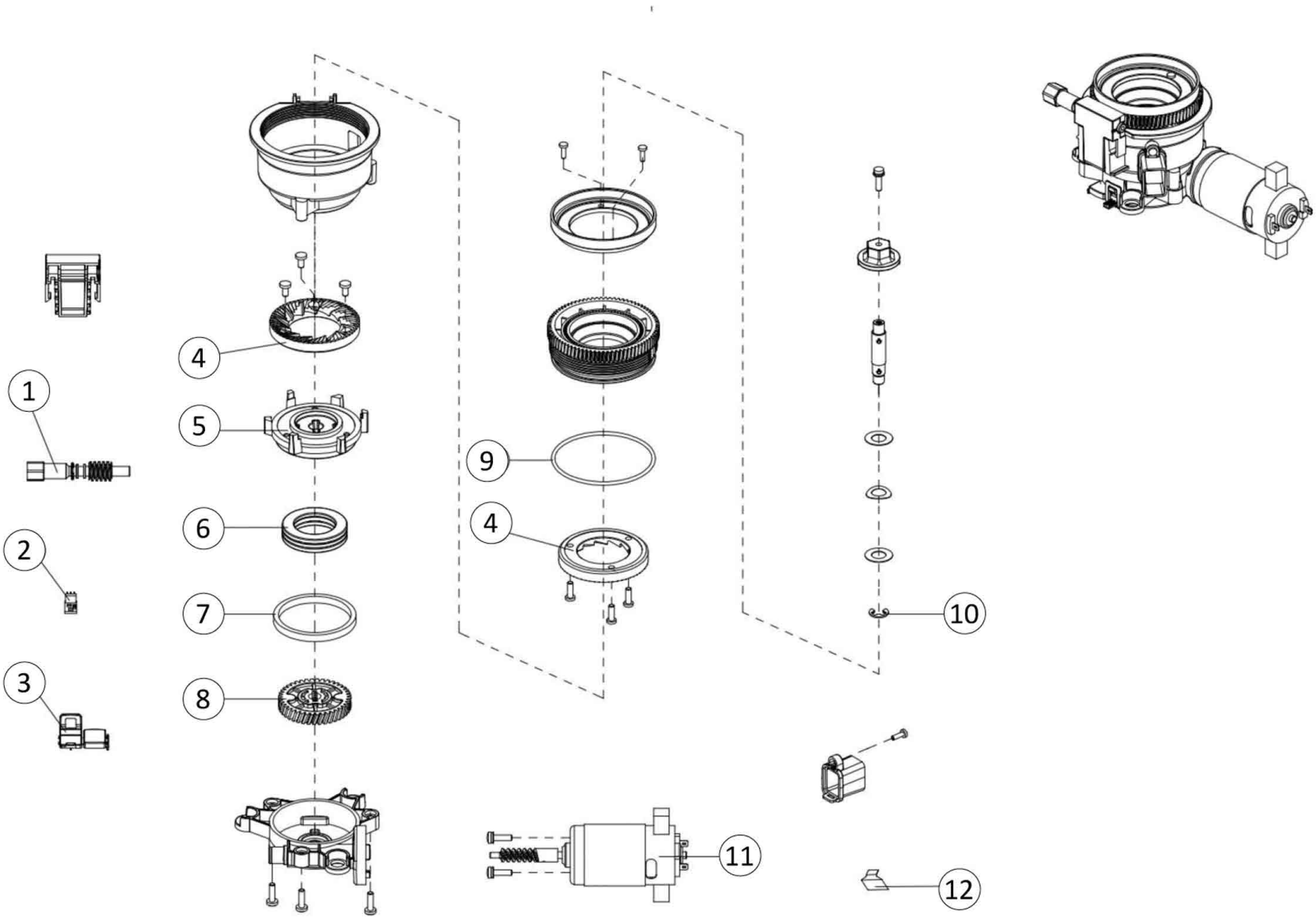
1
2
3
4
5
6
7
8
9
4
10
11
12

Pos.	Artikelbeschreibung	Description of item	Artikel Nr./Item No.
1	Verstellschnecke	Adjusting worm	E079000776
2	REV-Erkennung mit PCB-Platine	REV detection with PCB board	E078100058
3	PCB-Kunststoffabdeckung	PCB plastic cover	E079000774
4	Mahlscheibe	Flat burr	E079300040
5	Pulverstößel	powder pusher	E079200005
6	Gleitlager	Surface bearing	E078200123
7	Dichtungsring	Cotton sealing ring	E070000086
8	Zahnrad	Helical gear	E08100101033
9	Dichtung	Adjusting knob sealing	E073000512
10	Sicherungsring M7 (außen)	M7 circlip (outside)	E072000162
11	Motor-Links	Motor-Left	E08100101035
12	Klammer	Stainless steel shrapnel	E079100047
	* BG=Baugruppe		

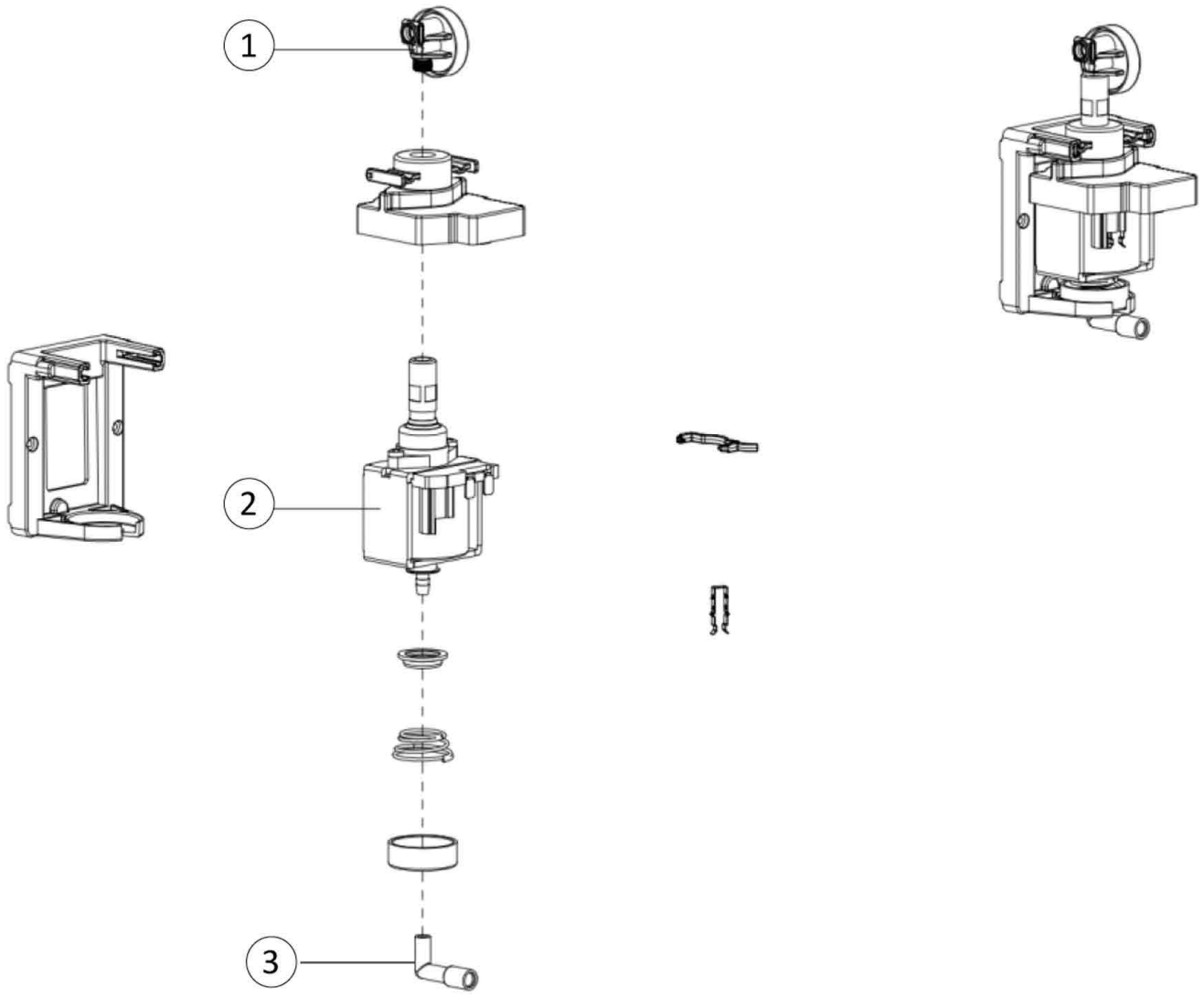
1
2
3

Pos.	Artikelbeschreibung	Description of item	Artikel Nr./Item No.
1	Druckwächter	Pressure controller	E08810101010
2	Wasserpumpe	Water pump	E078200147
3	Schlauch	Hose	E073000084
	* BG=Baugruppe		

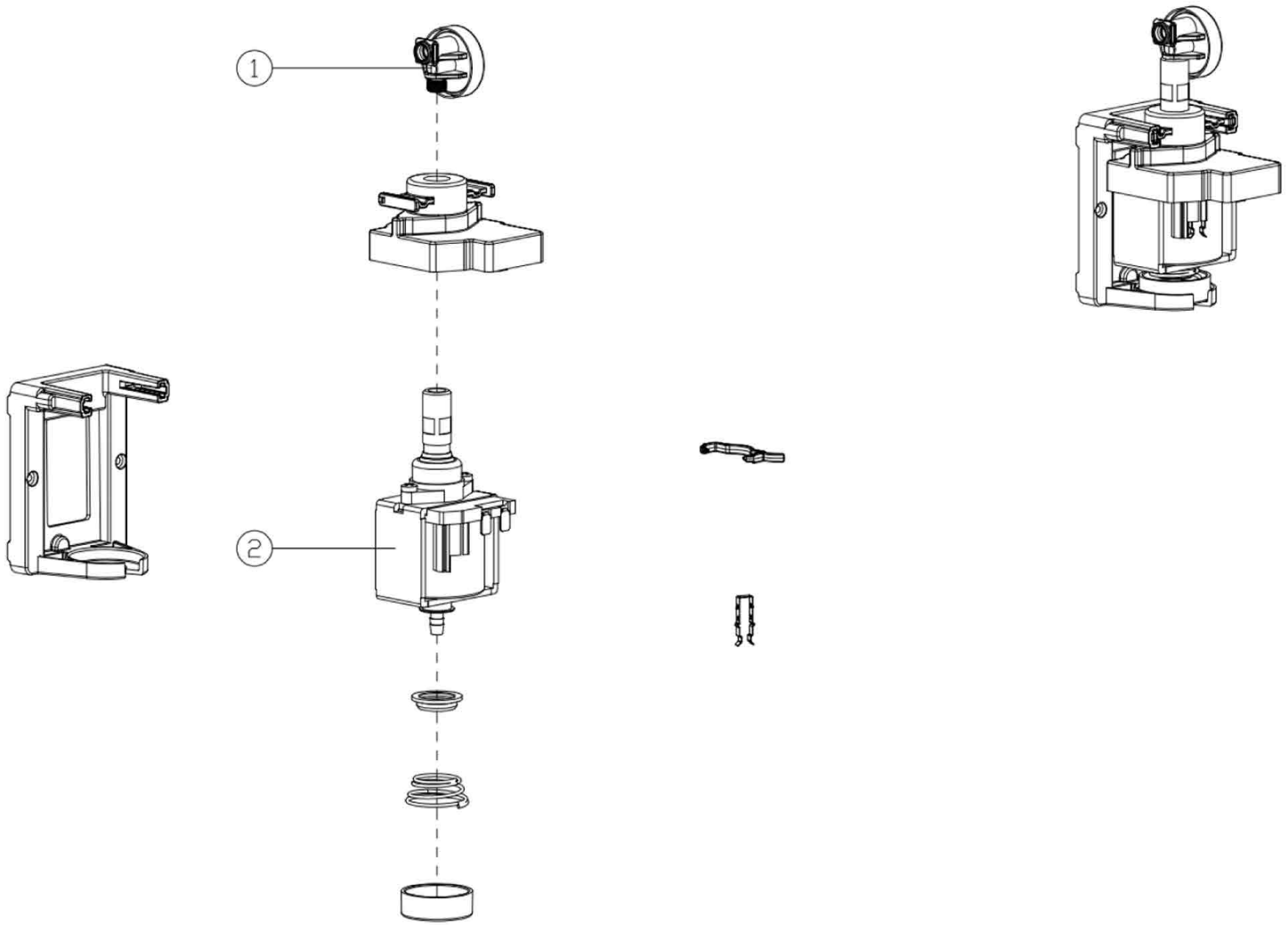
1
2

Pos.	Artikelbeschreibung	Description of item	Artikel Nr./Item No.
1	Druckwächter	Pressure controller	E08810101010
2	Wasserpumpe	Water pump	E078200147
	* BG=Baugruppe		

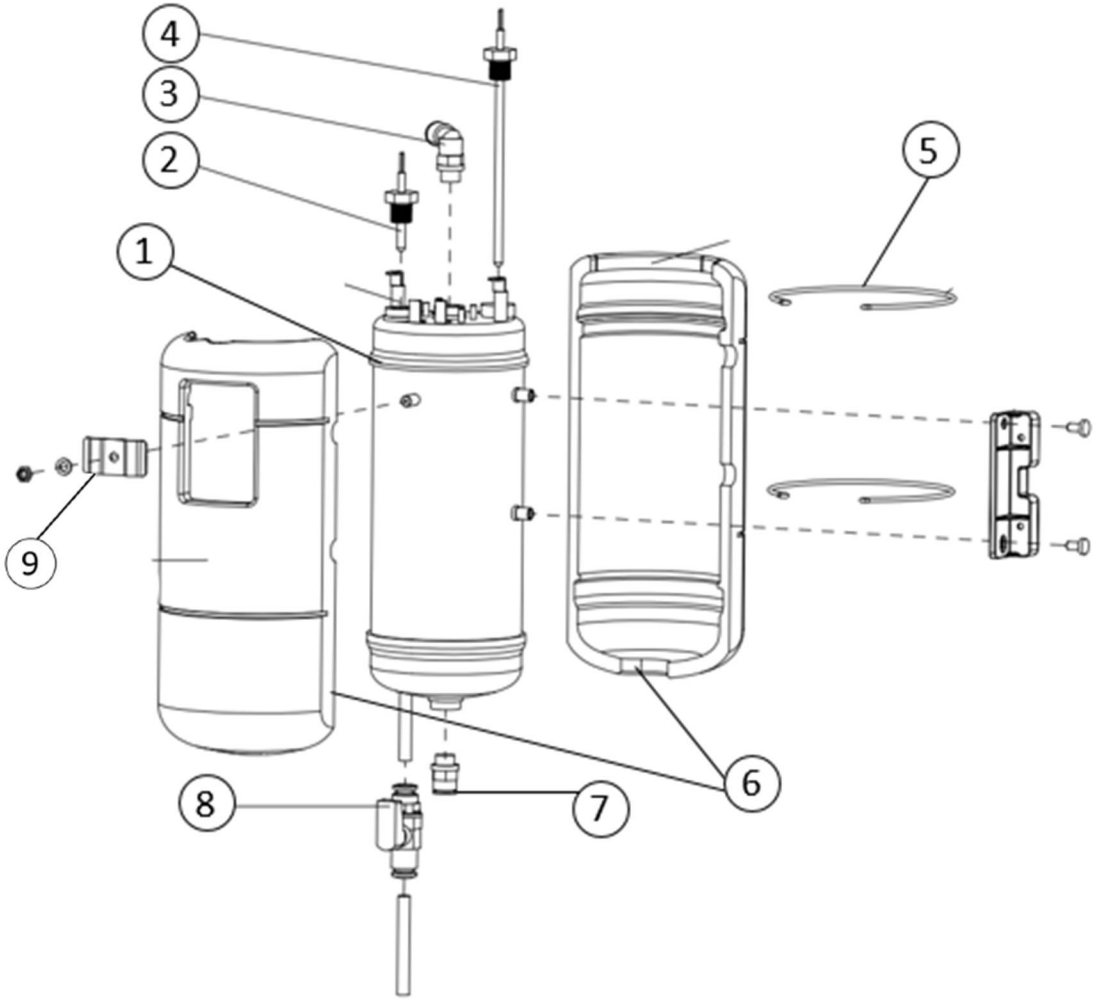
4
3
2
1
5
9
8
7
6

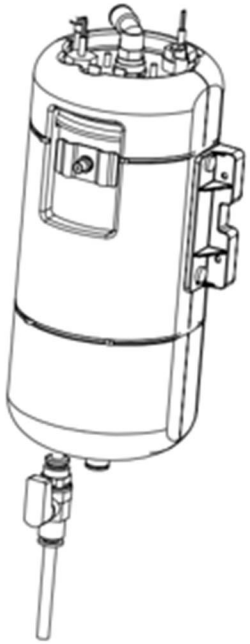

Pos.	Artikelbeschreibung	Description of item	Artikel Nr./Item No.
1	Kesselkörper	Boiler body	E078200148
2	Boiler NTC Fühler	Boiler NTC	E078200152
3	Anschluss	Connector	E078200153
4	Boiler NTC2 Fühler	Boiler NTC2	E078200191
5	Klemme	Clamp	E072000190
6	Kesselabdeckung	Boiler cover	E078200149
7	Verbinder	Connector2	E078200154
8	Entwässerungsventil	Boiler drainage valve	E078200151
9	Leitungsintegrierte Thermosicherung	Wire integrated thermal fuse	E078000467

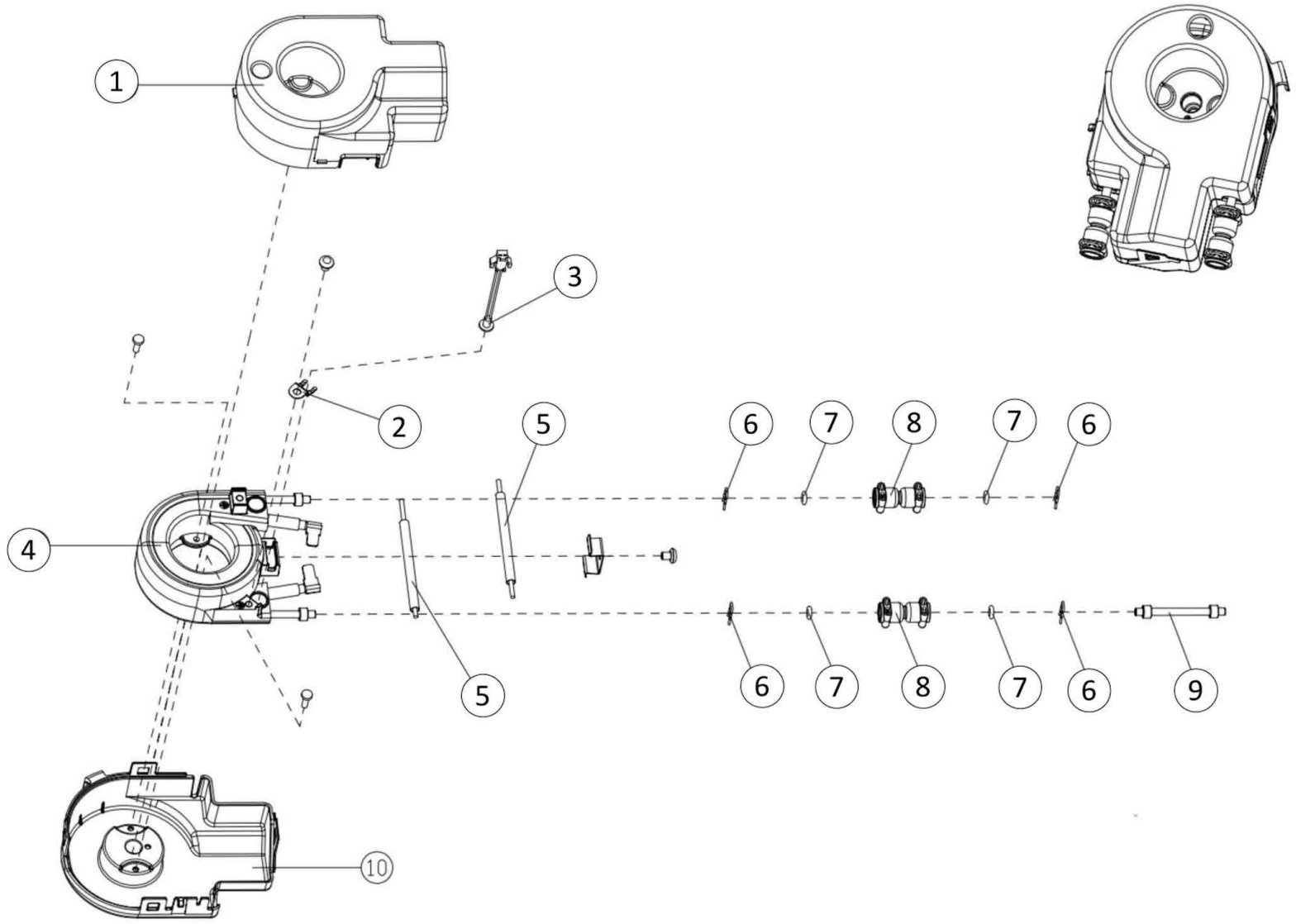
1
3
2
5
6
7
8
7
6
4
5
6
7
8
7
6
9
10

Pos.	Artikelbeschreibung	Description of item	Artikel Nr./Item No.
1	Abdeckung des Thermoblocks	Thermoblock cover	E079000955
2	NTC-Fühlerklemme	NTC metal plate	E079100071
3	Thermoblock NTC Fühler	Thermoblock NTC	E078200156
4	Thermoblock	Thermoblock	E079200008
5	Dampf Thermoblock Schmelzsicherung	Steam thermoblock live wire	E078000322
6	Klemme	Clamp	E079400006
7	O-Ring D3.3 x D7.3	O-ring D3.3 x D7.3	E073000029
8	Verbindung	Connector	E079000127
9	Schlauch, Teflon 105mm	Hose, Teflon 105mm	E073000435
10	Thermoblockkasten	Thermoblock box	E079000954
	* BG=Baugruppe		

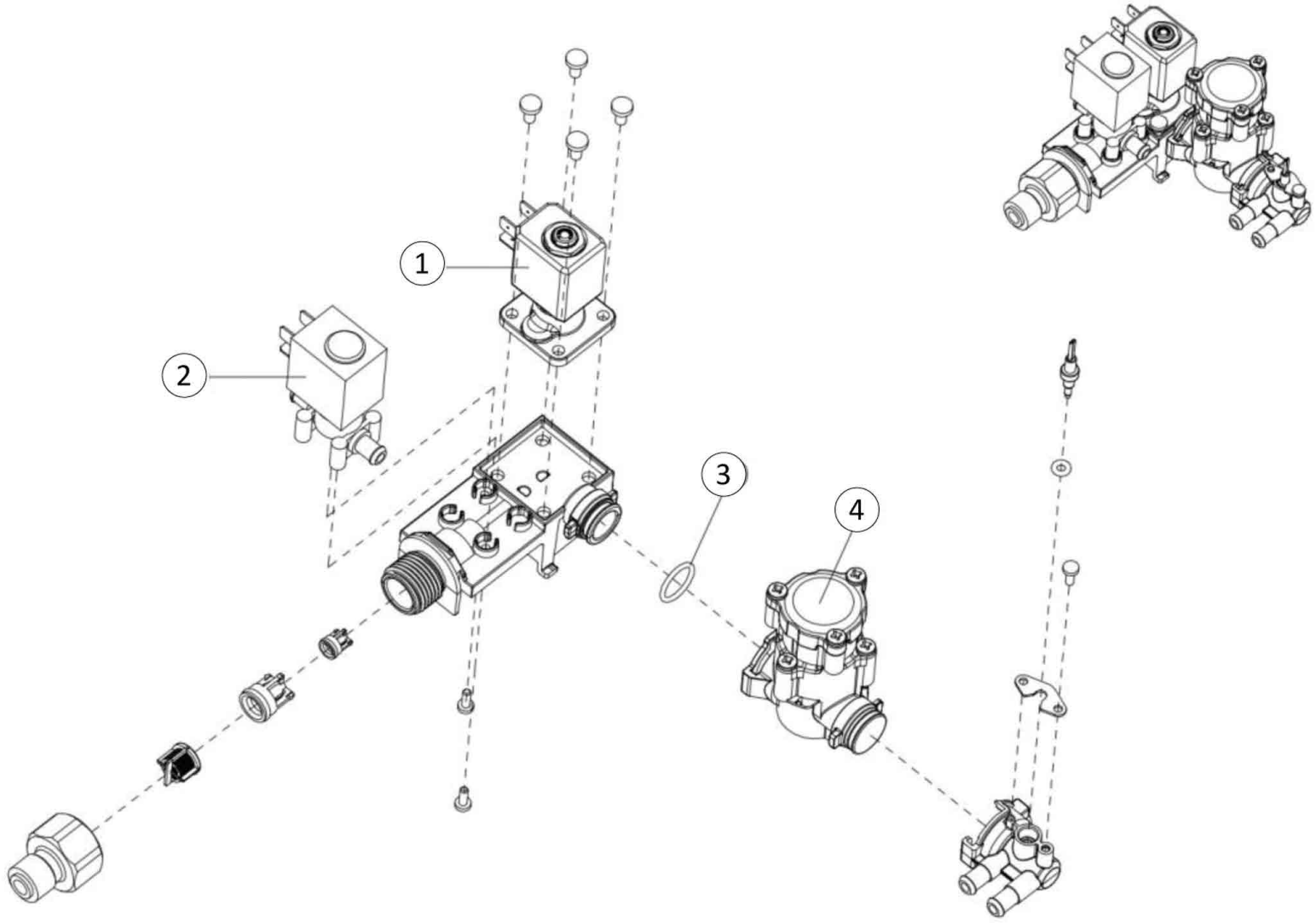
1
2
3
4

Pos.	Artikelbeschreibung	Description of item	Artikel Nr./Item No.
1	Wassereinlassventil	Water inlet solenoid valve	E078200207
2	Magnetventil	Solenoid valve	E078200208
3	Dichtung	Basement sealing	E073000507
4	Druckminderer	Pressure regulator	E078200022
	* BG=Baugruppe		

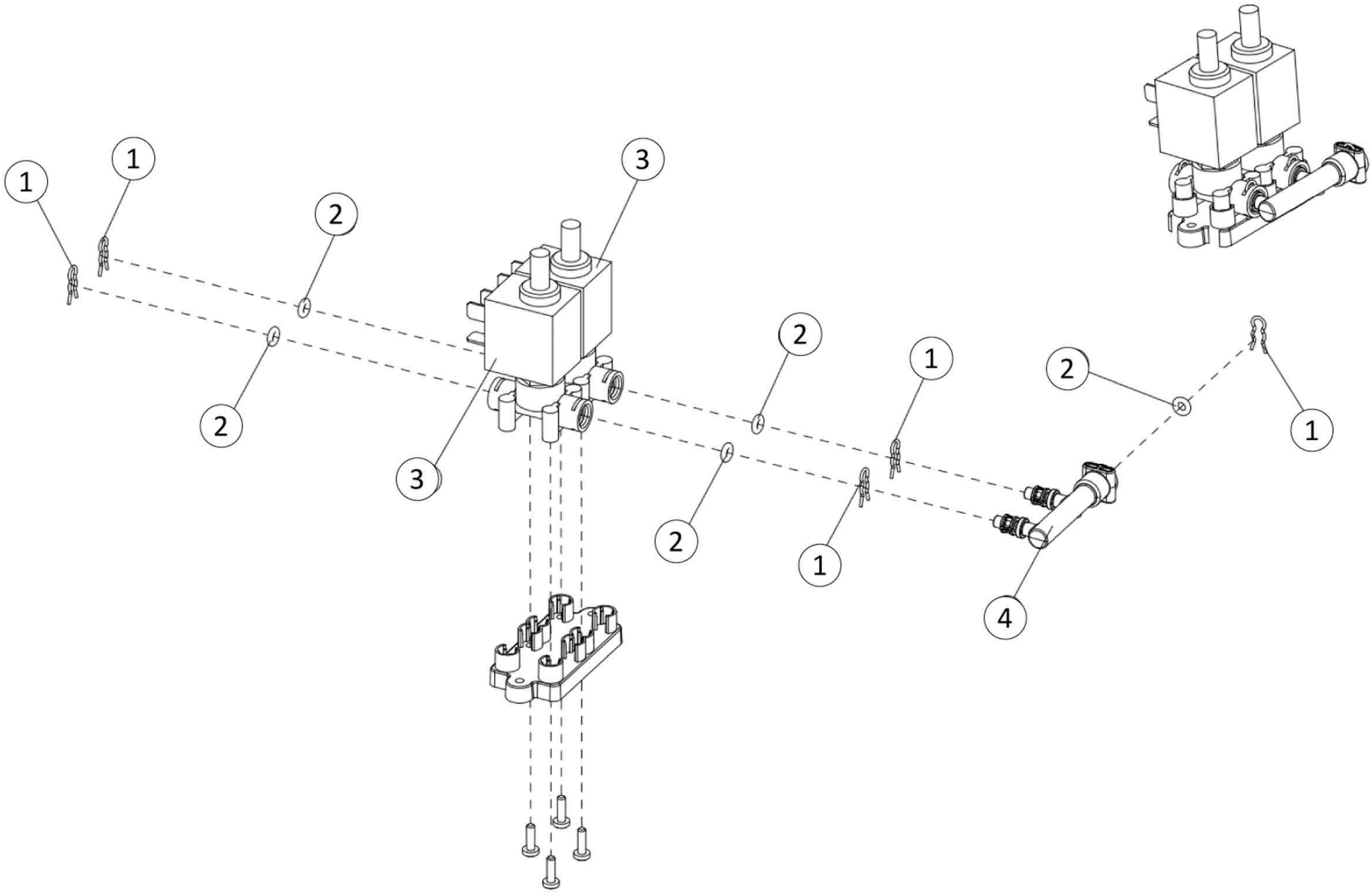
1
1
2
2
3
3
2
1
2
1
2
1
4

Pos.	Artikelbeschreibung	Description of item	Artikel Nr./Item No.
1	Klemme	Clamp	E079400006
2	O-Ring D3.3 x D7.3	O-ring D3.3 x D7.3	E073000029
3	Magnetventil, 2-Wege	Magnetic valve 2-Wege	E078200074
4	3-Wege-Magnetventil-Anschluss	3 way solenoid valve connector	E079000371
	* BG=Baugruppe		

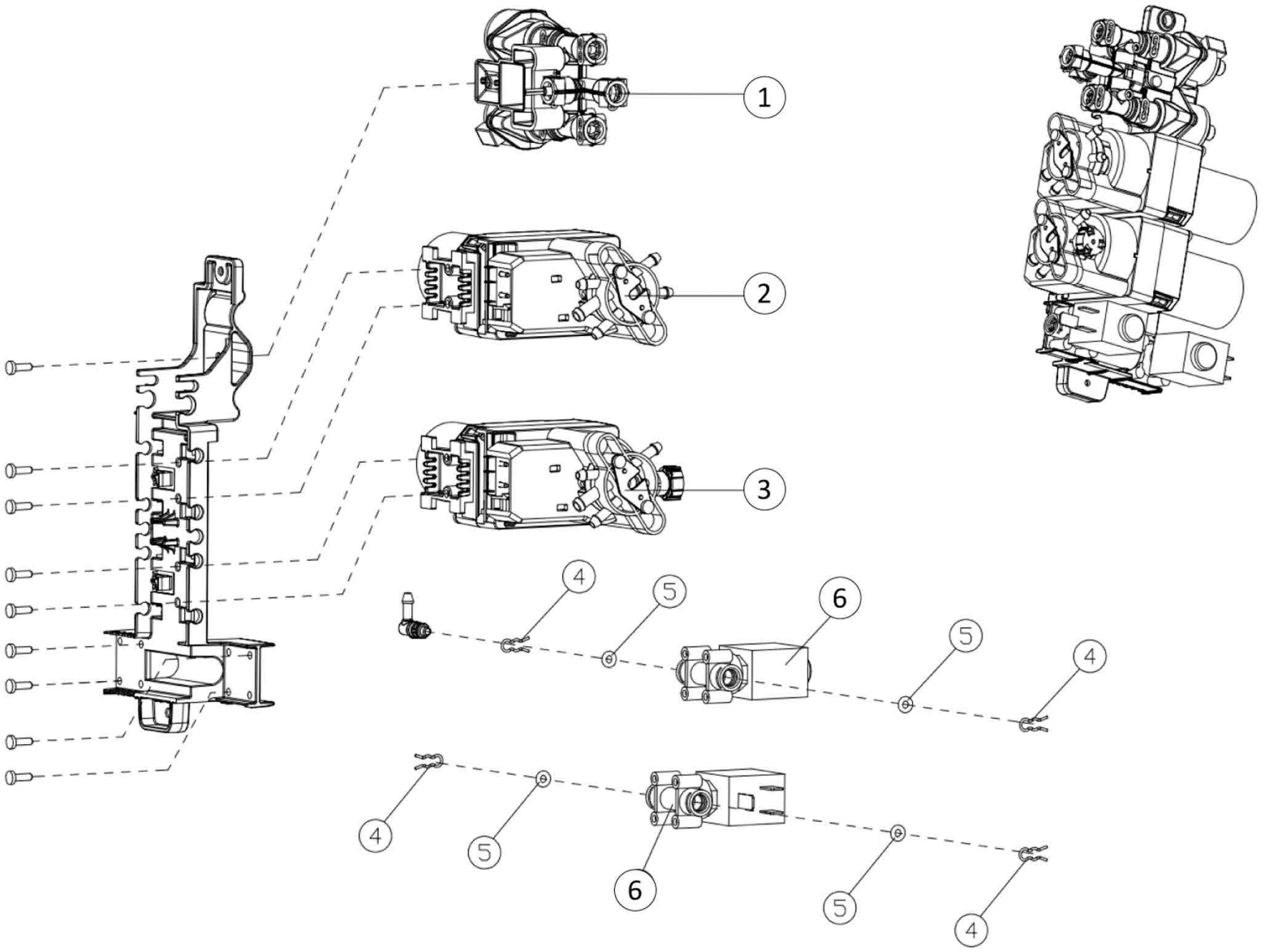
1
2
3
4
5
6
4
5
6
5
4
4
5
6
5
4

Pos.	Artikelbeschreibung	Description of item	Artikel Nr./Item No.
1	Wassermischventilgruppe	Water mixing valve group	E08810401015
2	Heißwasser Stellventil	Hot water muti-way valve group	E08810401013
3	Dampf Stellventil	Steam muti-way valve group	E08810401014
4	Klemme	Clamp	E079400006
5	O-Ring D3.3 x D7.3	O-ring D3.3 x D7.3	E073000029
6	Magnetventil, 2-Wege	Magnetic valce, 2-ways	E078200019
	* BG=Baugruppe		

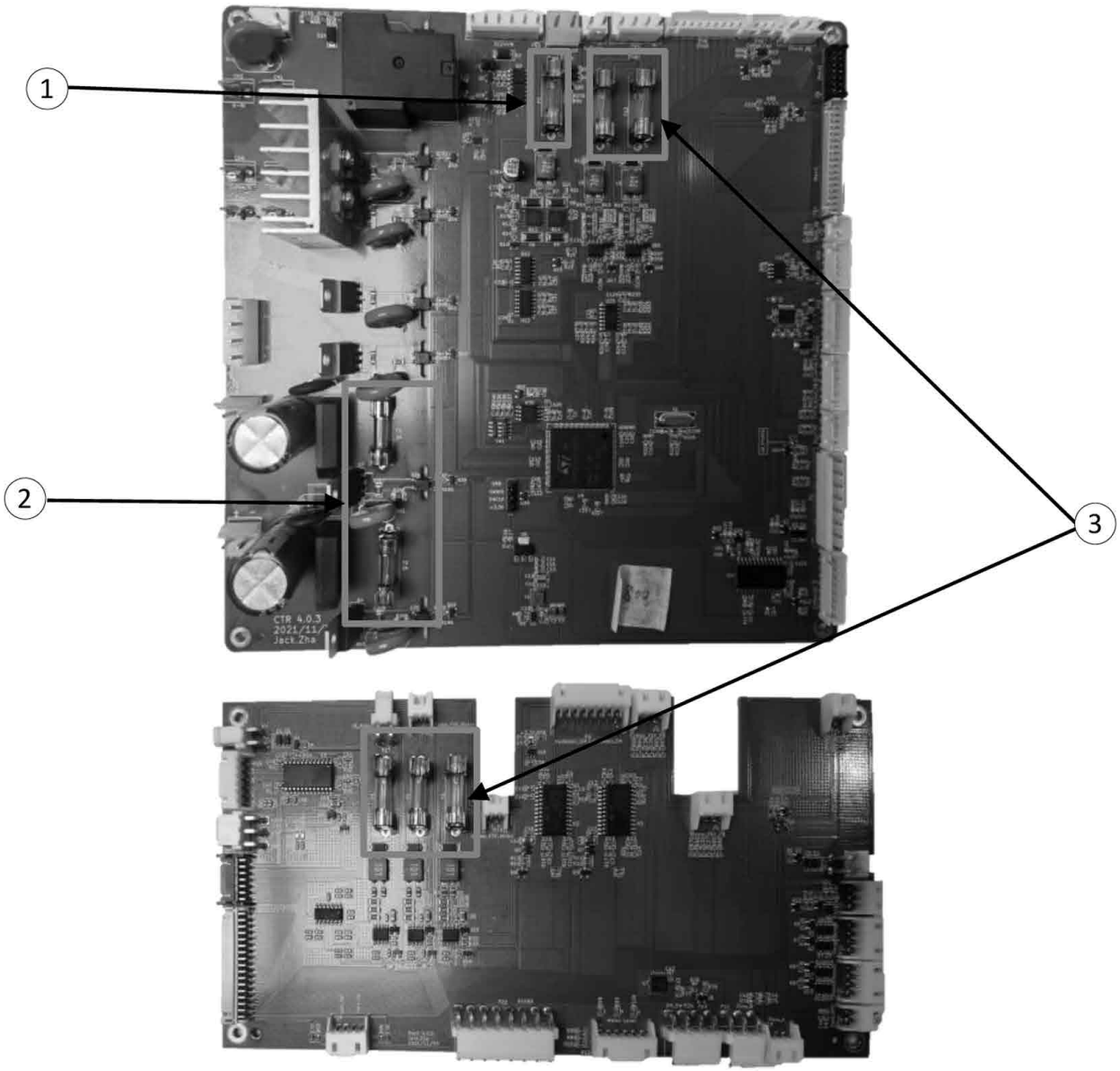
1
2
3

Pos.	Artikelbeschreibung	Description of item	Artikel Nr./Item No.
1	Sicherung-T4A	Fuse-T4A	E078200217
2	Sicherung-F2A	Fuse-F2A	E078200218
3	Sicherung-T2A	Fuse-T2A	E078200219
	* BG=Baugruppe		

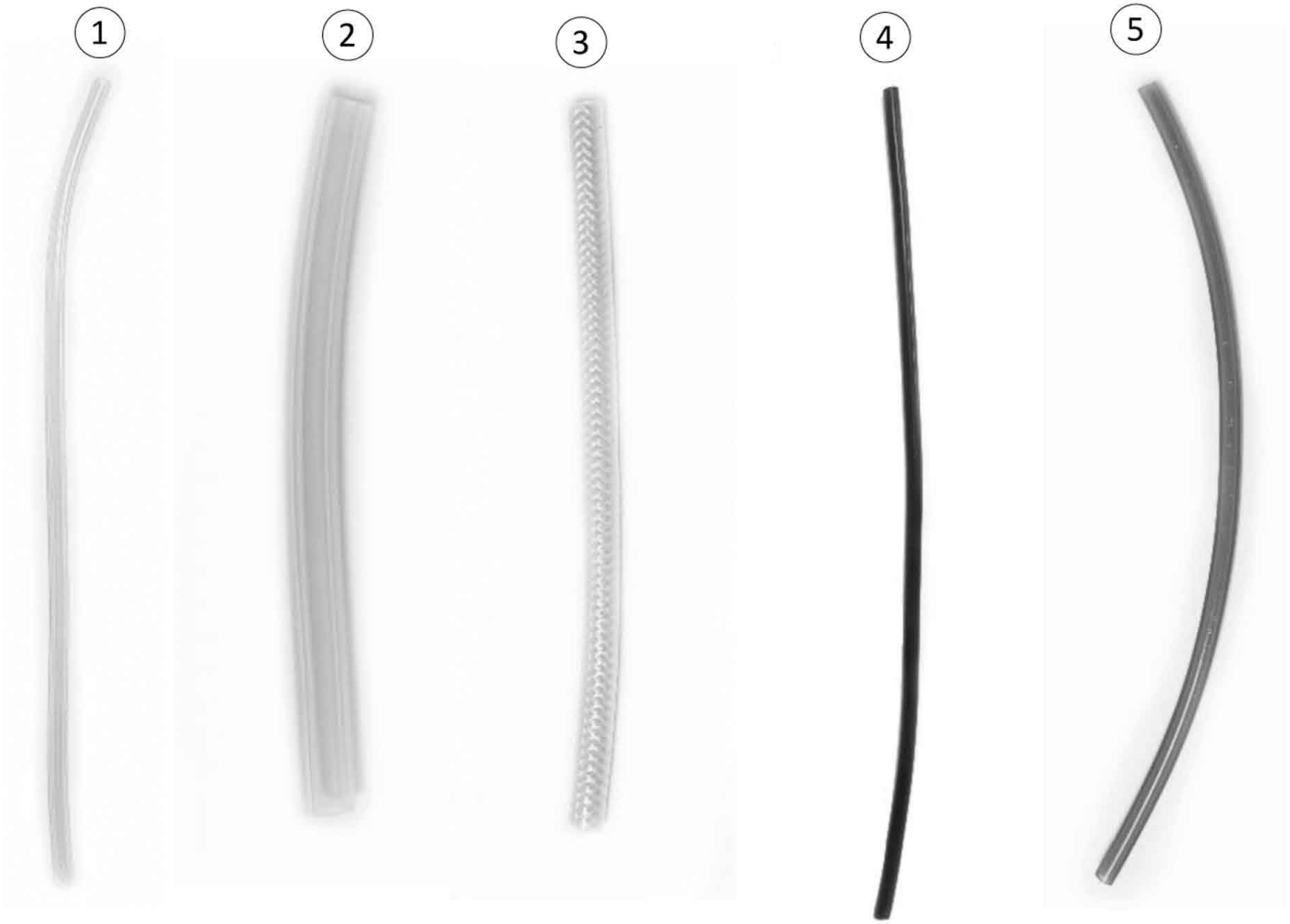

1	2	3	4	5
Silicone hose-A	Silicone hose-B	Strength hose	Silicone hose-Black	Silicone hose-Blue
Φ3mm/φ6mm	Φ5mm/φ9mm	Φ3mm/φ6mm	Φ3mm/φ6mm	Φ3mm/φ6mm

Pos.	Artikelbeschreibung	Description of item	Artikel Nr./Item No.
1	Milchschlauch	Milk hose	E077000040
	Silikonschlauch-A-130mm	Silicone hose-A-130mm	E077000195
2	Silikonschlauch-B-290mm	Silicone hose-B-290mm	E077000015
	Silikonschlauch-B-145mm	Silicone hose-B-145mm	E077000196
	Silikonschlauch-B-78mm	Silicone hose-B-78mm	E077000017
	Silikon-Schlauch-B-118mm	Silicone hose-B-118mm	E077000182
	Silikonschlauch-B-66mm	Silicone hose-B-66mm	E077000183
	Silikon-Schlauch-B-100mm	Silicone hose-B-100mm	E077000018
	Silikon-Schlauch-B-160mm	Silicone hose-B-160mm	E077000030
	Silikon-Schlauch-B-230mm	Silicone hose-B-230mm	E077000032
	Silikon-Schlauch-B-80mm	Silicone hose-B-80mm	E077000161
	Silikon-Schlauch-B-110mm	Silicone hose-B-110mm	E077000007
	Silikonschlauch-B-230mm	Silicone hose-B-230mm	E077000032
	Silikon-Schlauch-B-190mm	Silicone hose-B-190mm	E077000014
	Silikon-Schlauch-B-350mm	Silicone hose-B-350mm	E077000184
	Silikon-Schlauch-B-80mm	Silicone hose-B-80mm	E077000161
3	Stärke Schlauch-50mm	Strength hose-50mm	E077000170
	Festigkeitsschlauch-600mm	Strength hose-600mm	E077000168
4	Silikonschlauch-Schwarz-350mm	Silicone hose-Black-350mm	E077000164
	Silikonschlauch-Schwarz-290mm	Silicone hose-Black-290mm	E077000166
	Silikonschlauch-Schwarz-260mm	Silicone hose-Black-260mm	E077000165
5	Silikonschlauch-Blau-420mm	Silicone hose-Blue-420mm	E077000167
	* BG=Baugruppe		



Teflon pipe-A



Teflon pipe-B



PVC reinforced pipe

Pos.	Artikelbeschreibung	Description of item	Artikel Nr./Item No.
1	Schlauch, Teflon 145mm	Hose, Teflon 145mm	E073000436
	Schlauch, Teflon 105mm	Hose, Teflon 105mm	E073000435
	Schlauch, Teflon 250mm	Hose, Teflon 250mm	E073000434
	Teflon-Rohr-A-195mm	Teflon pipe-A-195mm	E073000433
	Teflon-Rohr-A-345mm	Teflon pipe-A-345mm	E077000133
2	Teflon-Rohr-B-90mm	Teflon pipe-B-90mm	E077000172
	Teflon-Rohr-B-150mm	Teflon pipe-B-150mm	E077000178
	Teflon-Rohr-B-160mm	Teflon pipe-B-160mm	E077000176
	Teflon-Rohr-B-365mm	Teflon pipe-B-365mm	E077000177
3	Rohr-400mm	PVC reinforced pipe-400mm	E077000201
	Rohr-310mm	PVC reinforced pipe-310mm	E077000200
	* BG=Baugruppe		

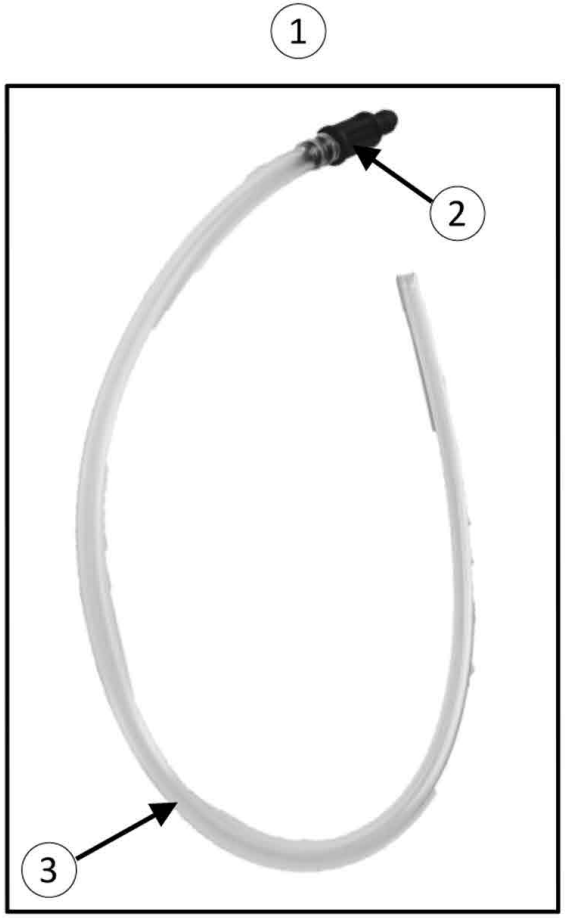
1
2
3


4


5

Pos.	Artikelbeschreibung	Description of item	Artikel Nr./Item No.
1	Milchschlauch	Milk hose assembly	E08100101036
2	Verbindungsstück	Connection piece	E079000475
3	Milchschlauch	Milk hose	E077000040
4	Milchtemperaturfühler	Milk temperature NTC	E078200160
5	Gummileitung (1 m)	Draining rubber pipe-1m	E077000094
	* BG=Baugruppe		


2
1

Pos.	Artikelbeschreibung	Description of item	Artikel Nr./Item No.
1	Anschluss für Leitungswasser	Tap water connector	E0790005902
2	PE-Rohr - 1,5 m	PE pipe-1.5m	E077000053
	* BG=Baugruppe		


1
2
3
4
5
6

Pos.	Artikelbeschreibung	Description of item	Artikel Nr./Item No.
1	Multitool	Multitool	E079000982
2	Tabletten-Box	Tablet box	E08810401052
3	Milchschlauchbürste	Milk pipe brush	E079300044
4	Abflussrohr	Draining pipe	E078200143
5	Abflusskrümmer	Draining elbow	E078200144
6	Fuß	Base	E079300067
	* BG=Baugruppe		