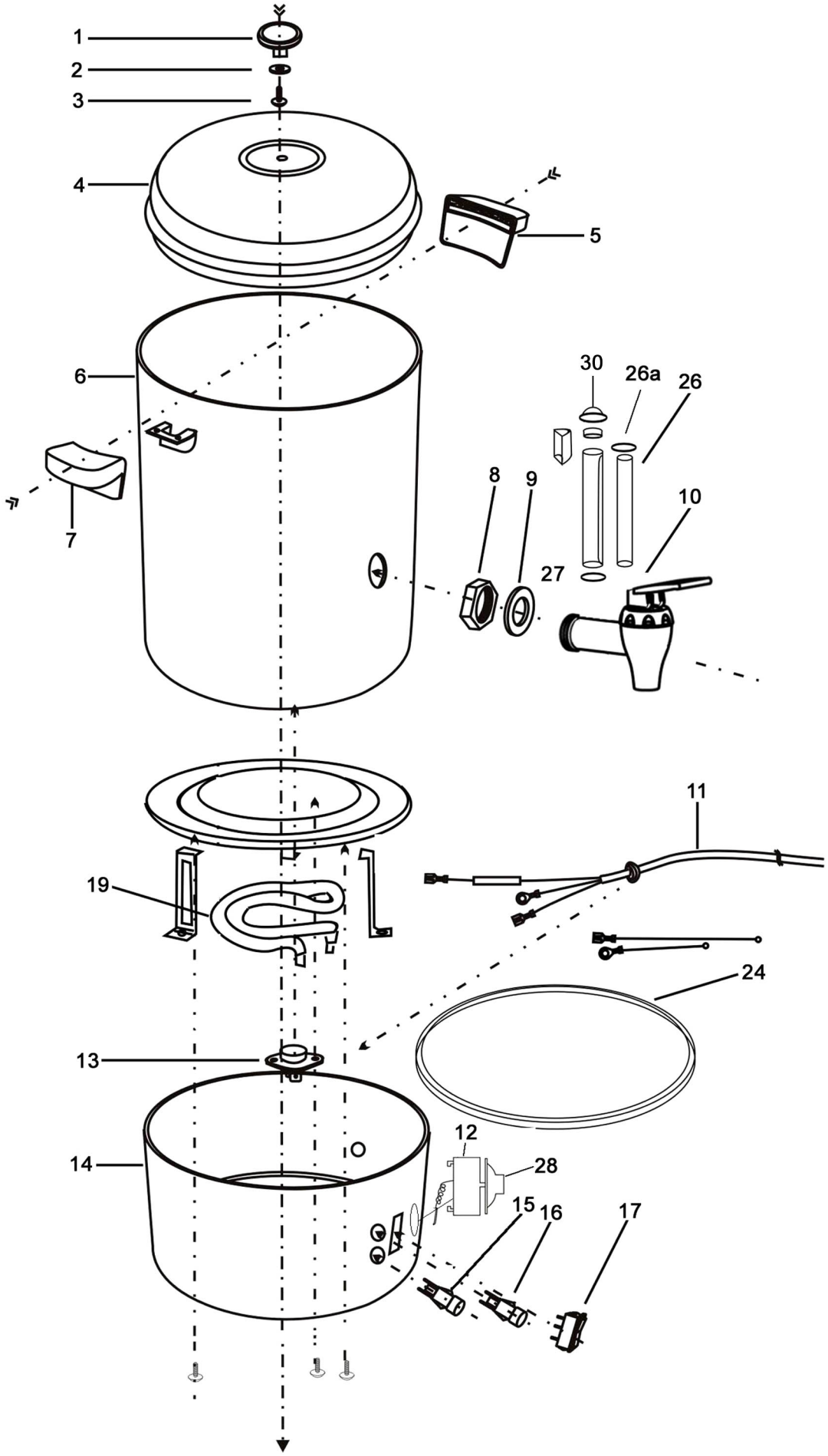

Bartscher	Heißwasserspender 10L Heißwasserspender 10L UK Heißwasserspender 10L S Artikel-Nr.: 200054+200054UK+200131	Explosionszeichnung Datum 30.10.2025	Seite 1 / 2

Pos.	Artikelbeschreibung	Description of item	Artikel Nr./Item No.
1-4	Deckel m. Griff	Lid w. handle	02000544
5	Griff f. Behälter	Handle f. container	02000548
6	Gehäuse	Housing	020005418
8+9	Mutter m. Dichtung	Nut w. sealing	020005415
8-10	Ablasshahn, Kunststoff, komplett	Drain tap, plastic, complete	02000541
11	Anschlusskabel m. Stecker	Power cord w. plug	E020005411
12	Thermostat 30 - 105° C	Thermostat 30 - 105° C	02000542
13	Sicherheitsthermostat 135 °C	Safety thermostat 135 °C	02000547
14	Boden	Bottom	020005420
15	Kontrolllampe, grün	Green indicator light	A01204067
16	Kontrolllampe rot	Red indicator light	A012040612
17	Schalter, Ein - Aus, schwarz	Switch, on-off, black	A040588
24	Ring, Silikon	Ring, silicone	020005417
26	Füllstandanzeige	level indicator	020005413
26	Füllstandanzeige	level indicator	0200054131217
26a	Dichtung	Sealing	020005416
27	Überwurfmutter	Connecting nut	020005414
28	Knebel f. Thermostat	Knob f. thermostat	02000543
29	Halterung z. Füllstandanzeige	Bracket for fill level indicator	E020005429
*	Position 19 ist verschweißt - nicht austauschbar	Position 19 is welded - cannot be changed	