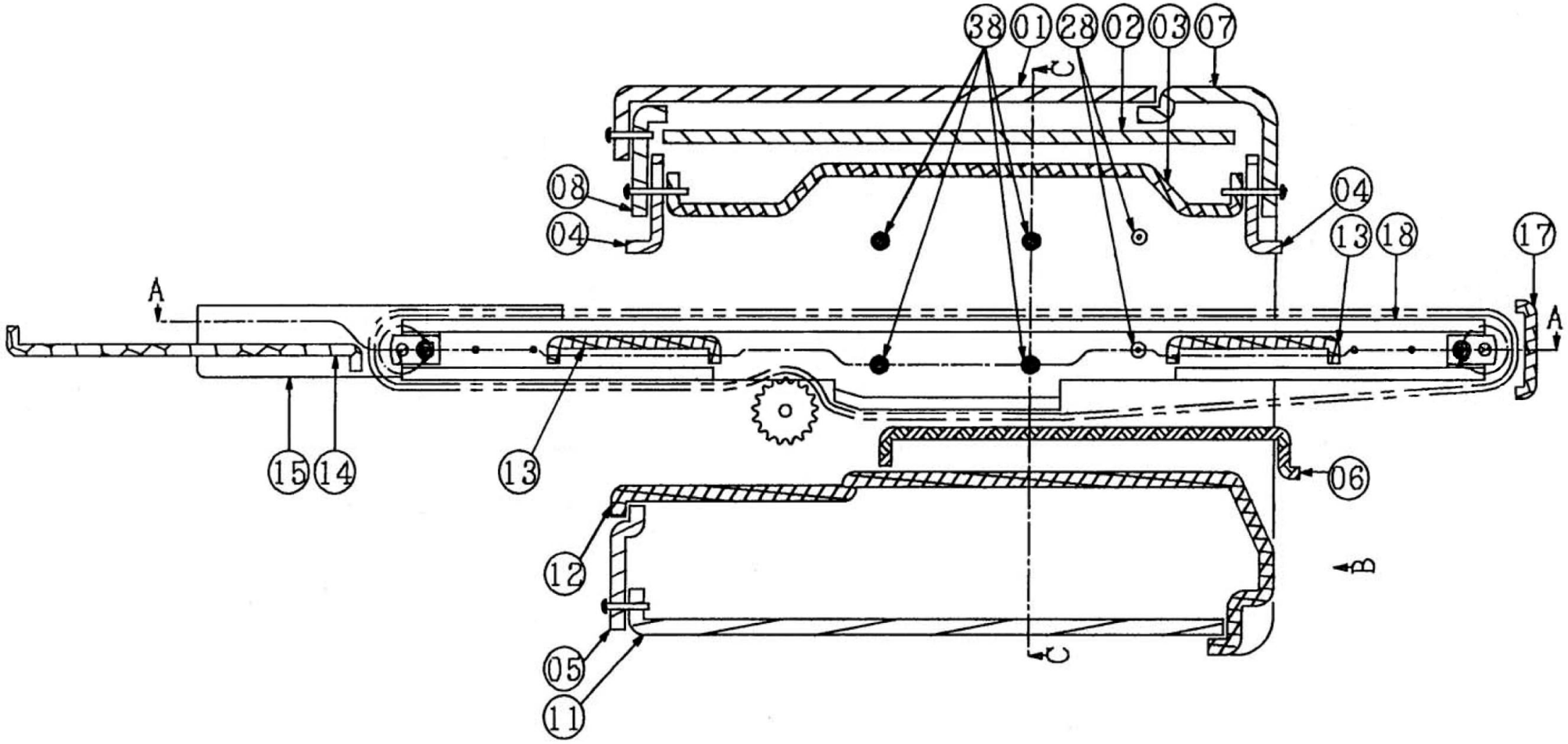

Bartscher	Durchlaufpizzaofen 3550TB10 Artikel-Nr.: 2002200	Explosionszeichnung 23.10.2017	Seite 1/6

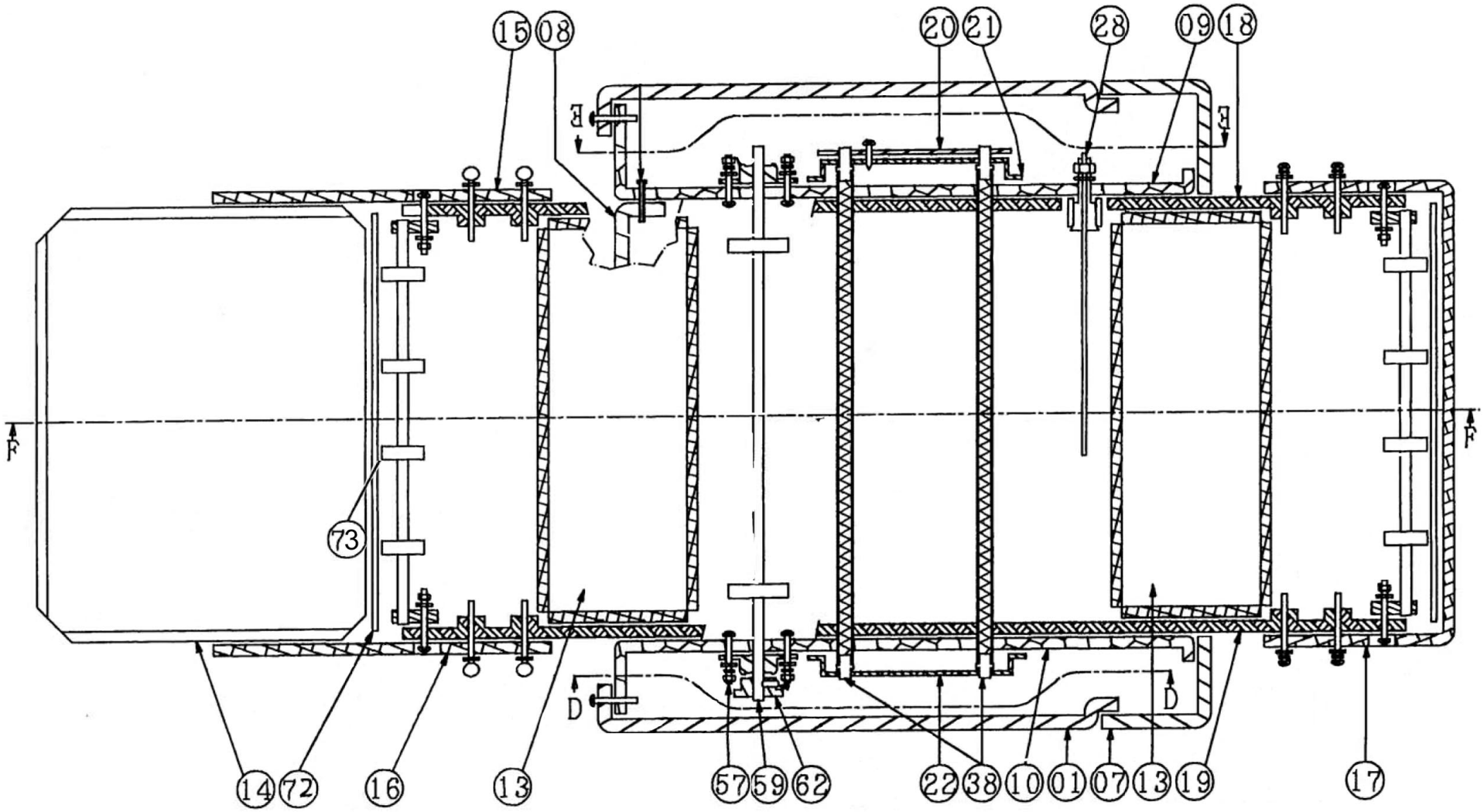

Bartscher

Durchlaufpizzaofen 3550TB10
Artikel-Nr.: 2002200

Explosionszeichnung
23.10.2017

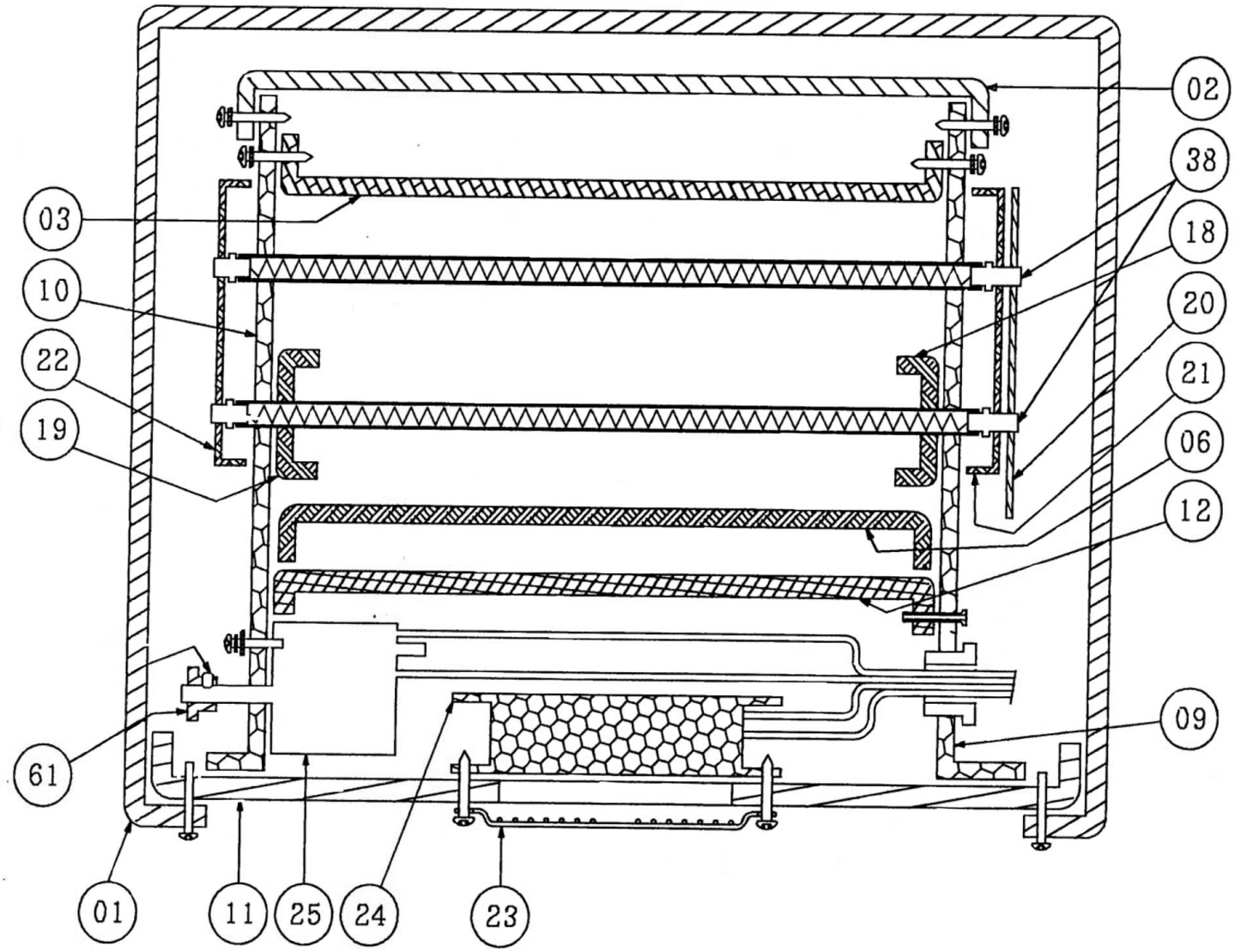

Bartscher	Durchlaufpizzaofen 3550TB10 Artikel-Nr.: 2002200	Explosionszeichnung 23.10.2017	Seite 3/6

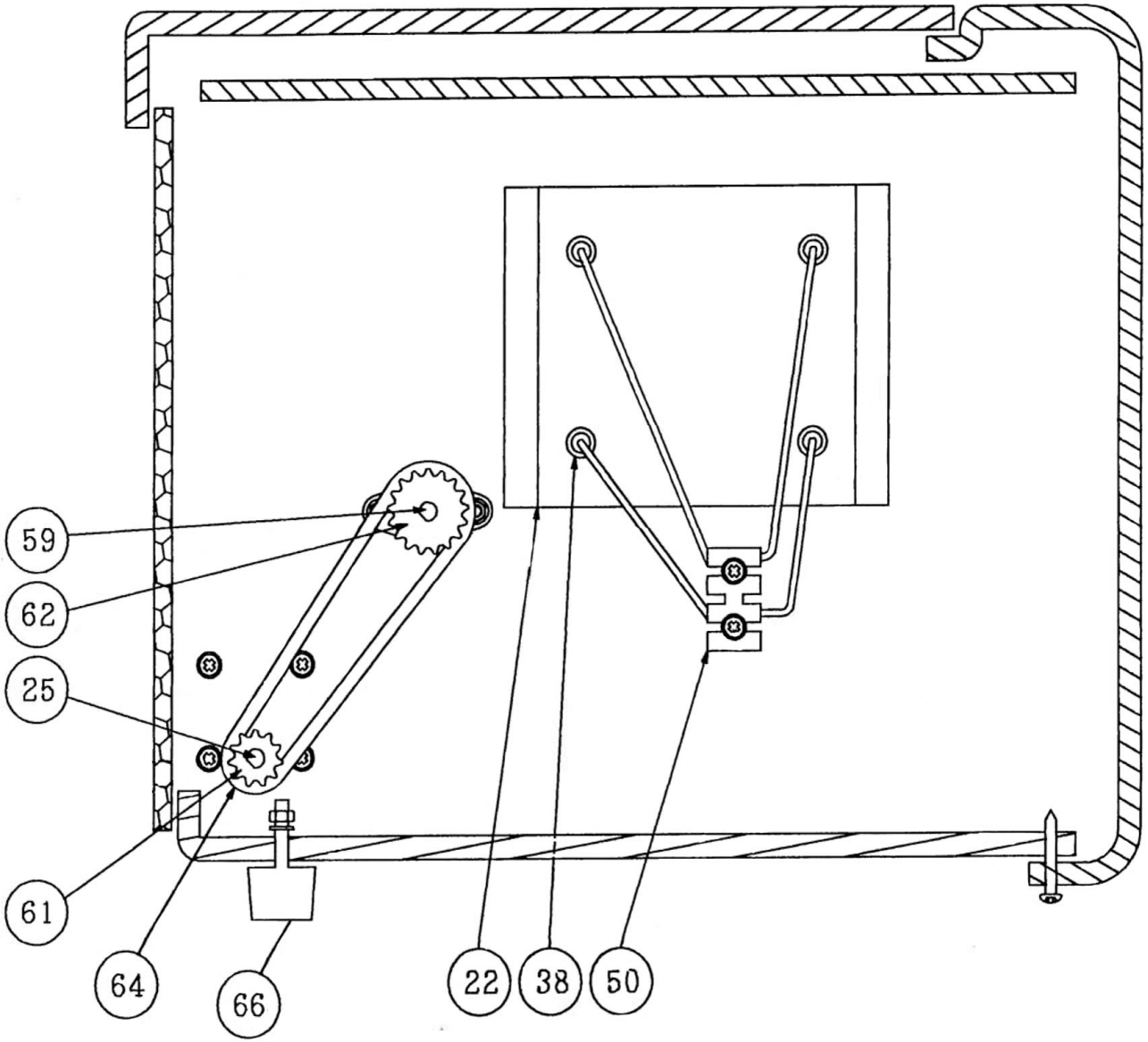

Bartscher	Durchlaufpizzaofen 3550TB10 Artikel-Nr.: 2002200	Explosionszeichnung 23.10.2017	Seite 4/6

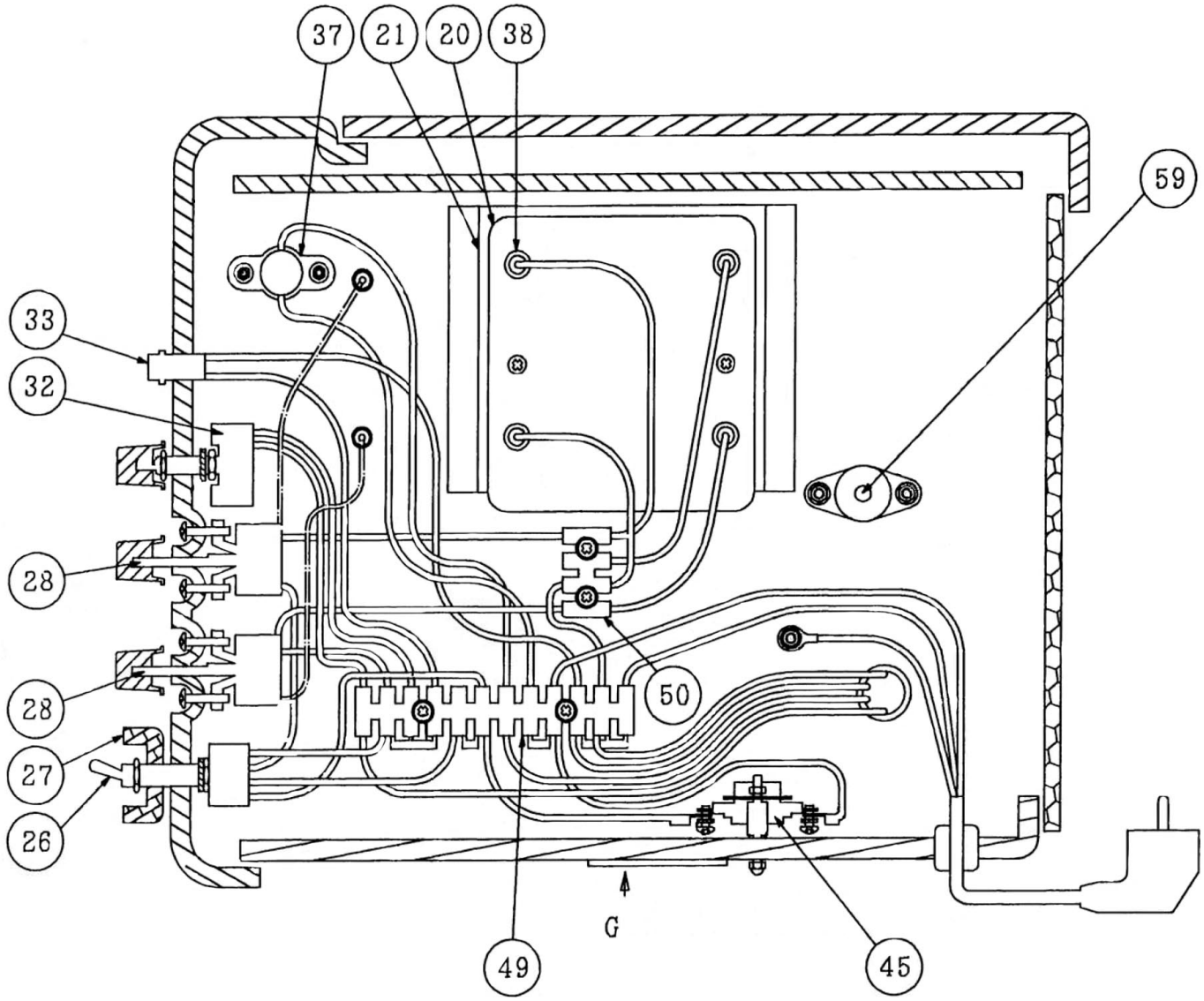

Bartscher	Durchlaufpizzaofen 3550TB10 Artikel-Nr.: 2002200	Explosionszeichnung 23.10.2017	Seite 5/6

Pos.	Artikelbeschreibung	Description of item	Artikel Nr./Item No.
1	Gehäuse	Housing	E0200220001
2	Befestigung	Bracket	E0200220002
3	Isolierung	Insulation	E0200220003
4	Abdeckung, vorne	Front cover	E0200220004
5	Abdeckung, hinten	Back cover	E0200220005
6	Schublade	Drawer	E0200220006
7	Blende	Panel	E0200220007
8	Rückwand	Back panel	E0200220008
9	Abdeckung, links	Left cover	E0200220009
10	Abdeckung, rechts	Right cover	E0200220010
11	Boden	Bottom	E0200220011
12	Isolierung, Mitte	Middle Insulation	E0200220012
13	Rahmen	Frame	E0200220013
14-16	Krümelblech	Crumb tray	E0200220014
17-19	Befestigung z. Rahmen	Fixing f. frame	E0200220017
20-22	Befestigung z. Rohr	Fixing f. pipe	E0200220020
23-24	Lüfter	Fan	E0200220023
25	Motor	Motor	E0200220025
26	Schalter, Ein/Aus	Switch, On/Off	E0200220026
27	Halterung	Holder	E0200220027
28-1	Thermostat, oben 250°C	Thermostat , top 250°C	E02002200281
28-2	Thermostat, unten 320°C	Thermostat, below 320°C	E02002200282
32	Geschwindigkeitsregler	Speed regulator	E0200220032
33	Kontrolllampe	Indicator light	E0200220033
37	Temperaturfühler	Temperature sensor	E0200220037
38	Heizkörper 240V, 3600W	Heating element 240V, 3600W	E0200220038
45	Sicherheitsthermostat	Safety thermostat	E0200220045
49	Anschlussklemme PA-12	Terminal clamp PA12	E0200220049
50	Anschlussklemme	Terminal clamp	E0200220050
59	Antriebswelle	Drive shaft	E0200220059
61	Zahnrad 11T	Gear wheel 11T	E0200220061
62	Zahnrad 17T	Gear wheel 17T	E0200220062
66	Fuß, Gummi	Base, rubber	E0200220066
72	Laufband	Wire-mesh belt	E0200220072
73	Knebel	Knob	E0200220073