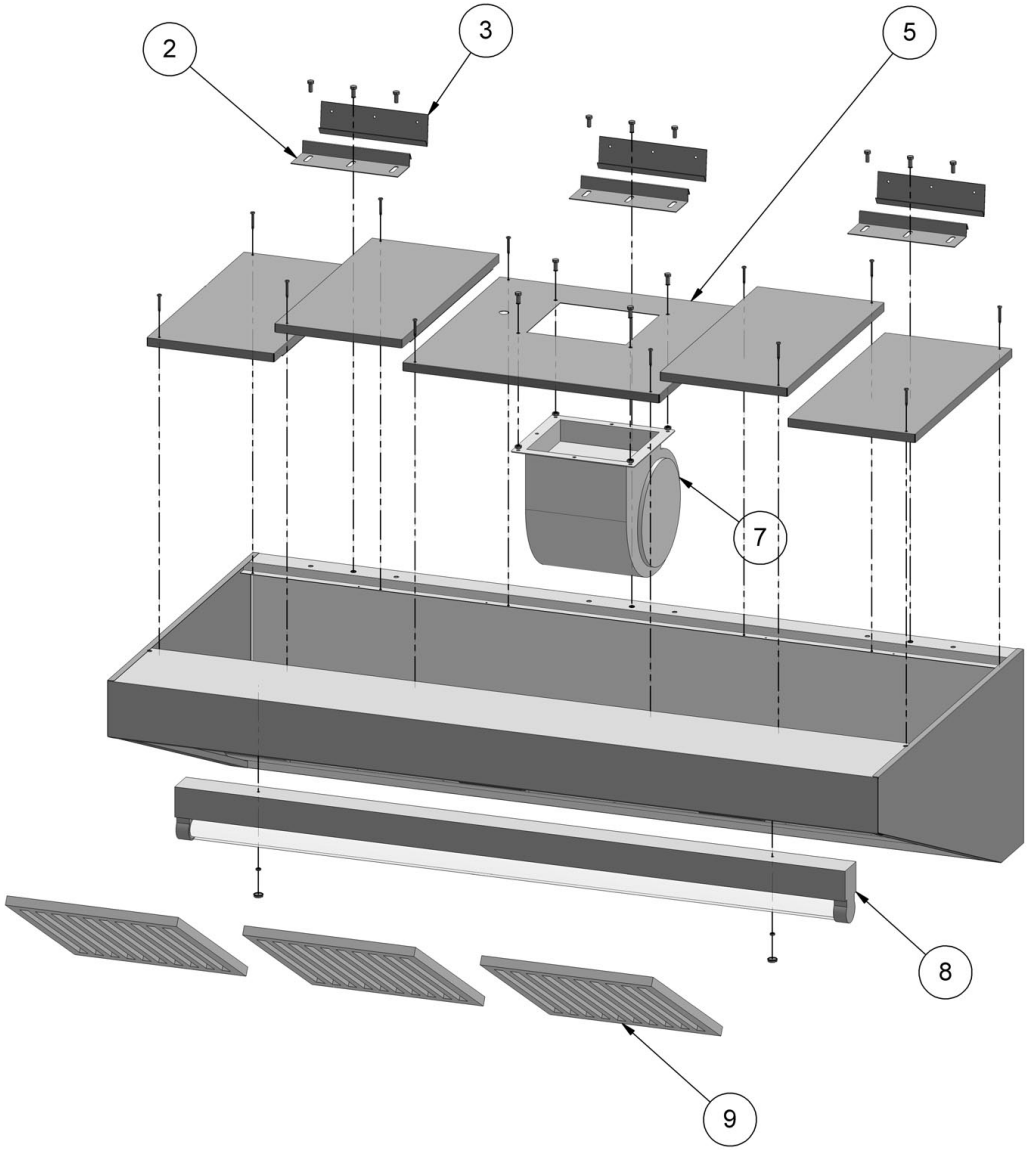


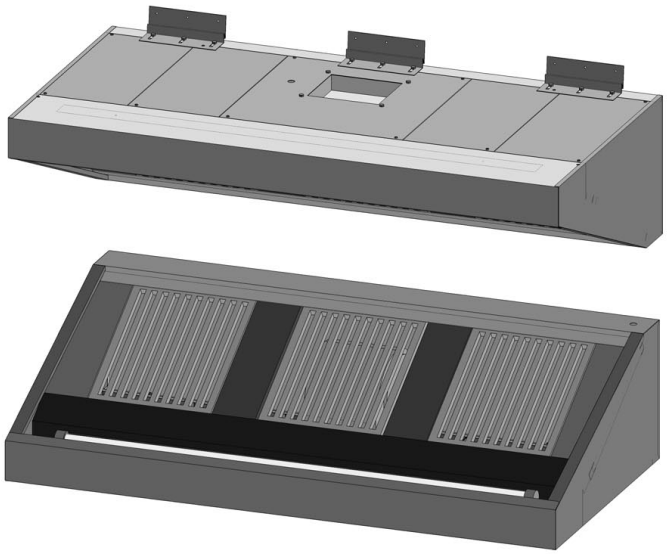

Bartscher

Wandhaube 900
Artikel-Nr.: 264130 - 264260,
265100 - 265280

Explosionszeichnung
31.03.2014

| Pos. | Artikelbeschreibung | Description of item | Artikel Nr./Item No. |
|---|---|---|---|
| 2 | Halterung z. Haube | Bracket f. hood | 010100 |
| 3 | Wandhaltung | Wall bracket | 020100 |
| 5 | Halterung z. Motor (Haube mit Motor) | Bracket f. motor (Hood with motor) | E0110060 |
| | Halterung (Haube ohne Motor) | Bracket (Hood without motor) | E0130060 |
| 7 | Motor 200 W | Motor 200 W | 020177 |
| | Motor 420 W | Motor 420 W | E020199 |
| 8 | Lampe 600mm 1 x 18 Watt (265100, 265120, 265140, | Lamp 600mm 1 x 18 Watt (265100, 265120, 265140, | 021H50 |
| | Lampe 1200mm 1 x 36 Watt (265180, 26200, 265220, | Lamp 1200mm 1 x 36 Watt (265180, 26200, 265220, | 028H50 |
| | Lampe 1200mm 2 x 36 Watt (265340, 264380) | Lamp 1200mm 2 x 36 Watt (265340, 264380) | 028H50 (einzel/single) |
| 9 | Filter | Filter | 020405 |
| o.Abb./n. pic | Fettablasshahn | Grease drain cock | 030100 |