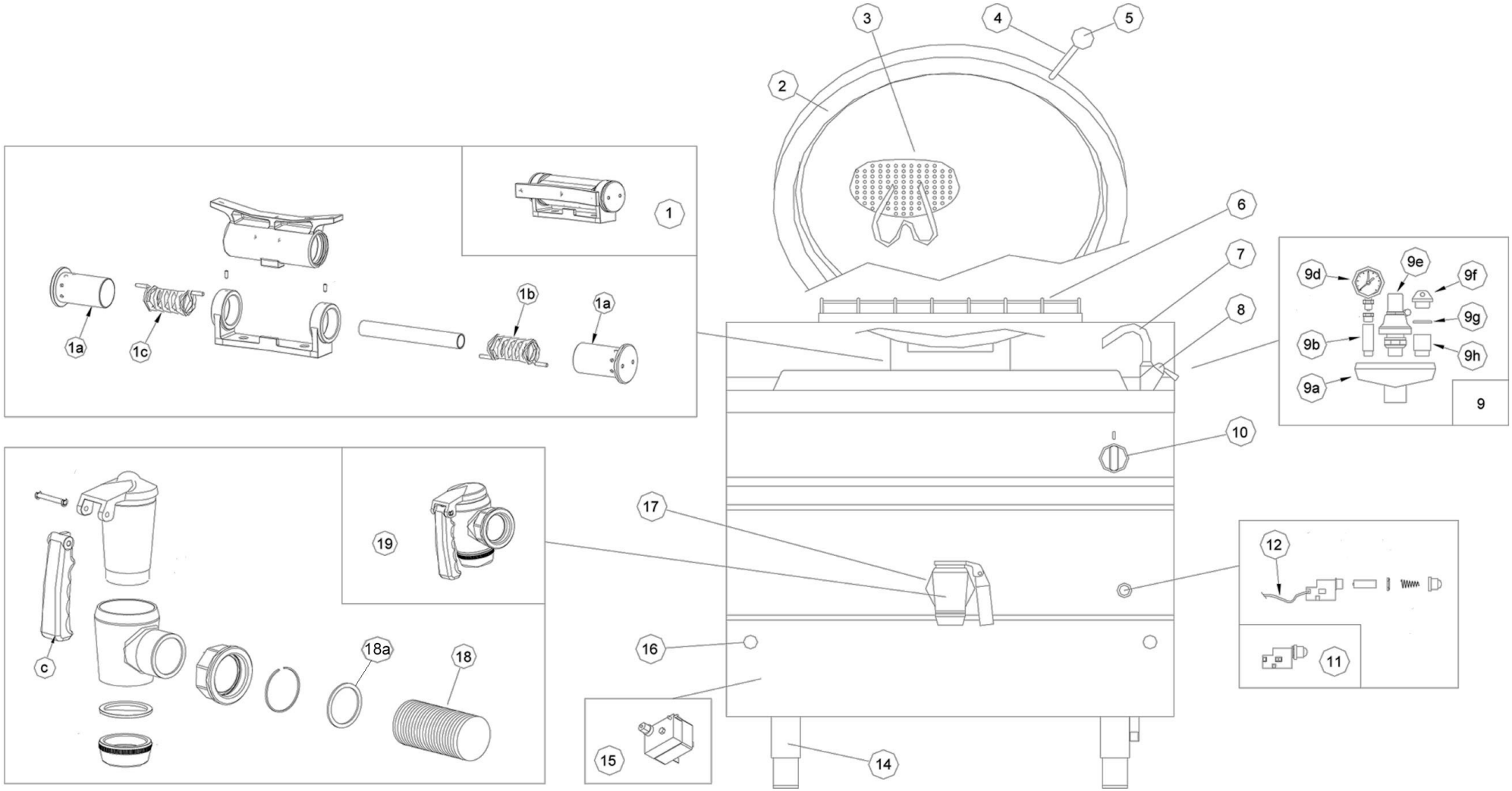

Bartscher	Kochkessel G150L Artikel-Nr.: 2800031	Explosionszeichnung 22.03.2024	Seite 1/6

Pos.	Artikelbeschreibung	Description of item	Artikel Nr./Item No.
1	Scharnier z. Deckel	Hinge f. lid	020300096
1 a	Scharnierangel	Hinge	020300097
1 b+c	Feder-Set, links u. rechts	Spring set, left and right	E02050005
2	Deckel	Lid	0SMP012000
3	Ablaufsieb für Kochkessel	Strainer for boiling kettles	296999
4	Verlängerung z. Deckelgriff	Lid handle extension	020200014
5	Griff z. Deckel	Handle f. lid	020200013
7	Einlaufbogen	Water inlet bow	030200072
8	Mischbatterie	Mixing battery	030200070
9	Druckanzeiger, kpl.	Pressure indicator, cpl.	0GRP140002
9 a	Halterung f. Ventil/Druckanzeiger	Holder f. valve/pressure indicator	030300062
9 b	Verlängerung 3/8 Zoll, L 50 mm	Extension 3/8", L 50 mm	010400058
9 d	Manometer 0-1 bar, 1/4 Zoll	Manometer 0-1 bar, 1/4"	018606
9 e	Sicherheitsventil 0,5 bar	Safety valve 0,5 bar	030300014
9 f	Propfen 3/4 Zoll	Plug 3/4"	010400061
9 g	O-Ring, D 28	O-ring, D 28	010500110
9 h	Verlängerung 3/4 Zoll	Extension 3/4"	010400059
10	Knebel f. Gaseinstellung	Knob f. gas regulation	020200001
11	Schalter z. elektr. Zündung	Switch f. electr. Ignition	040100132
12	Kabel z. Zündung	Ignition cable	040100133
14	Fuß, 2 Zoll	Base, 2 "	020100020
15	Sicherheitsthermostat	Safety thermostat	040100041
16	Kontrollhahn	Control cock	030200050
17	Ring z. Ablasshahn 2 Zoll	Ring f. drain cock 2"	010200002
18	Doppelnippel 2 Zoll	Double nipple 2"	010400006
18 a	Dichtung, 2 Zoll	Sealing, 2"	033192
19	Armatur, kpl. 2 Zoll	Armature, cpl. 2"	030200198
19 c	Griff, thermisch-isoliert	Handle, termal-insulated	030200182

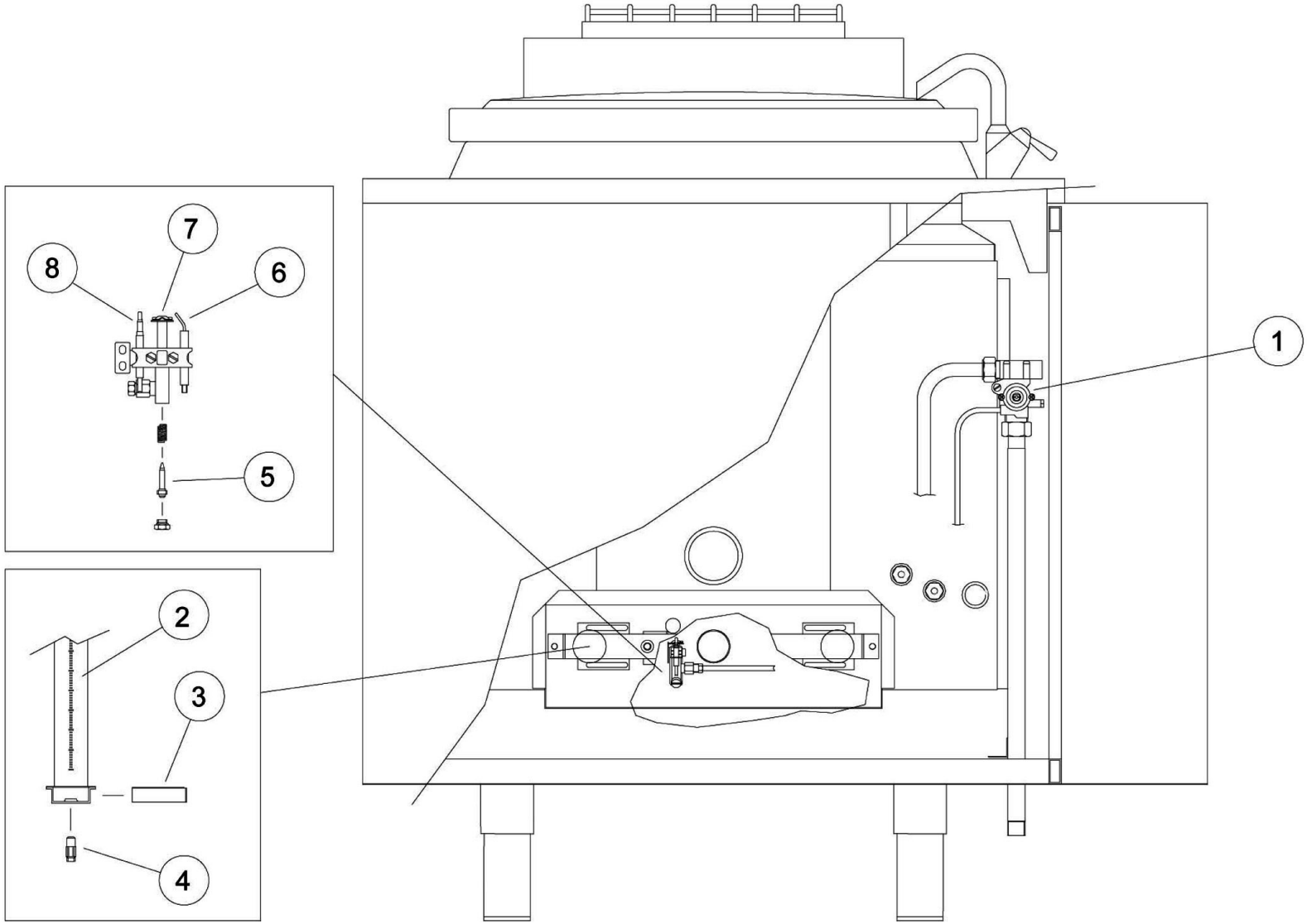

Bartscher	Kochkessel G150L Artikel-Nr.: 2800031	Explosionszeichnung 22.03.2024	Seite 3/6

Pos.	Artikelbeschreibung	Description of item	Artikel Nr./Item No.
1	Gashahn	Gas tap	E030100003
2	Brenner	Burner	030400050
3	Luftregler	Air regulator	050302
4	Düse, Erdgas H, D 205	Nozzle, natural gas H, D 205	030500024
4	Düse, Erdgas L, D 225	Nozzle, natural gas L, D 225	030500026
4	Düse, Propan, D 120, G30, 50 mbar	Nozzle, propane, D 120, G30, 50mbar	030500020
5	Zünddüse, Erdgas, D 40, G 20 x G 25	Ignition nozzle,nat.gas,D40,G20xG25	030500003
5	Zünddüse, Propan/Erdgas, D 20	Ignit.nozzle, propane/nat.gas, D 20	07042005
6	Zündkerze	Ignition plug	030100050
7	Zündbrenner m. Allgasdüse, D 20	Ignition burner w. nozzle, D 20	010827
8	Thermoelement 1400 mm	Thermocouple 1400 mm	0A011800
o.Abb. / no pic.	Schlauch Gummi, grün D10X17	Rubber hose, green D10X17	E010600011

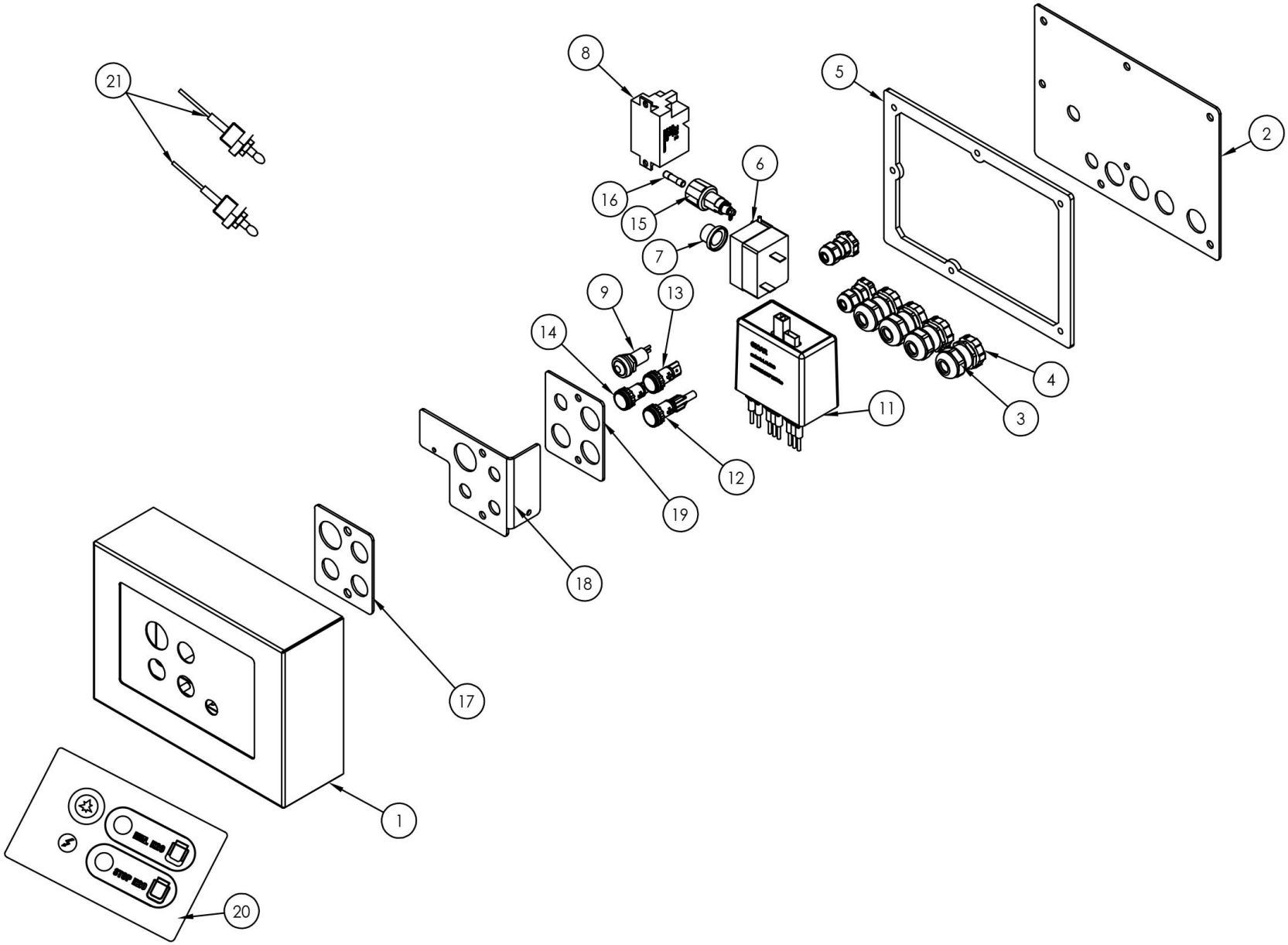

Bartscher	Kochkessel G150L Artikel-Nr.: 2800031	Explosionszeichnung 22.03.2024	Seite 5/6

Pos.	Artikelbeschreibung	Description of item	Artikel Nr./Item No.
1	Gehäuse Füllstandskontrolle	Housing level control	E0SMP153000
5	Dichtung	Gasket	E0SMP154000
6	Sicherheitsthermostat 180 °C	Safety thermostat 180 °C	040100044
8	Zündtransformator, 2 Wege, 230 V	Ignition transformer, 2-way, 230V	040200112
9	Drucktaster, schwarz	Push button, black	040100098
10	Kabel z. Zündung	Ignition cable	040100133
11	Füllstandregulierung	Fill level regulation	040800054
12	Kontrolllampe rot, LED	Red indicator light, LED	0402000190
13	Kontrolllampe orange, LED	Orange indicator light, LED	0402000192
14	Kontrolllampe grün, LED	Green indicator light, LED	040200194
15	Sicherungshalter	Fuse holder	E040200056
16	Schmelzsicherung, 5 x 20, 3,15 A	Safety fuse, 5 x 20, 3,15 A	040200084
20	Bedienblende	Control panel	E040700297
21	Sonde	Probe	040800040