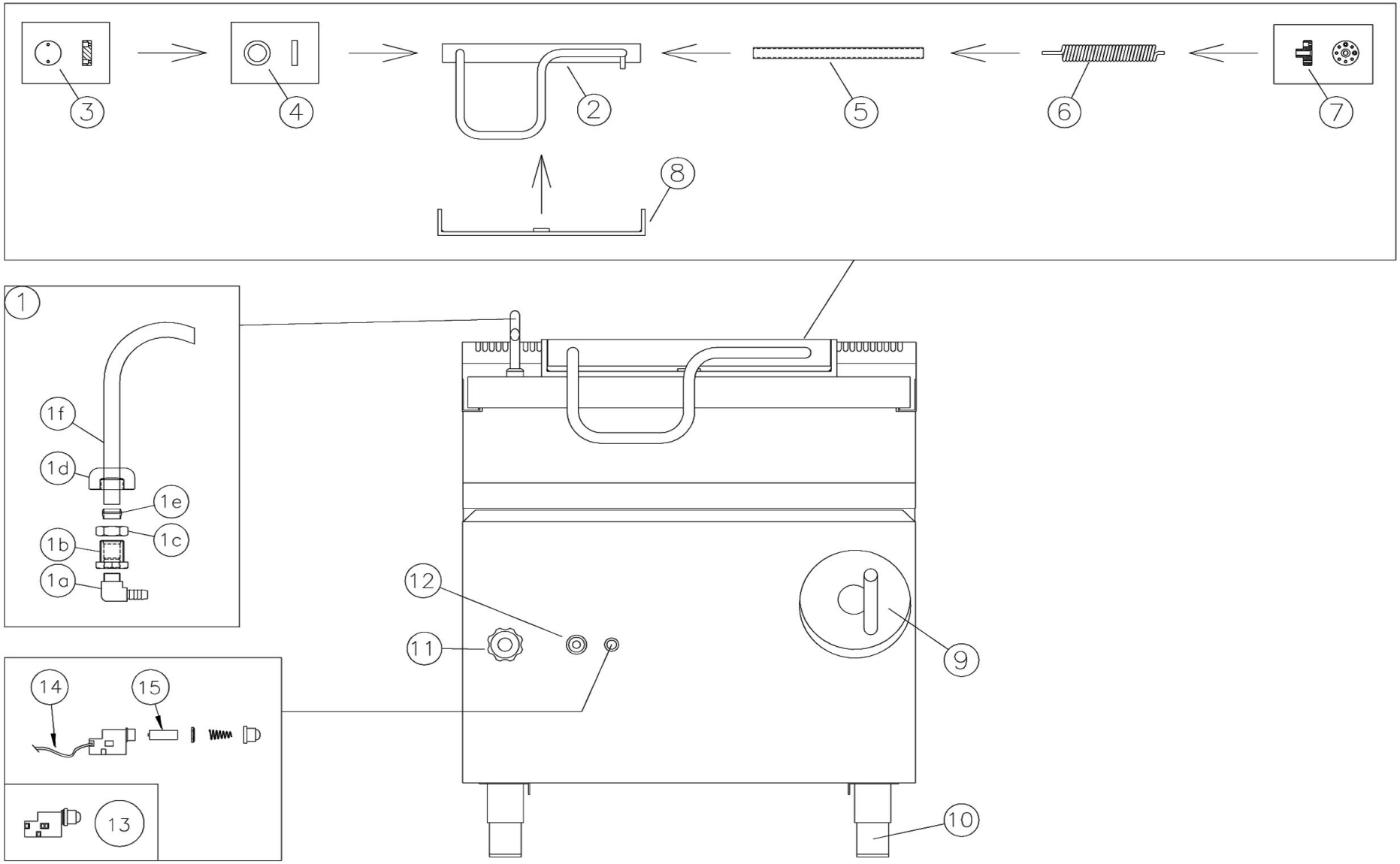

Bartscher	Gas-Kippbratpfanne mit Handradkippung/ mit elektromotorischer Kippung Artikel-Nr.: 2956721/2956031	Explosionszeichnung 29.11.2016	Seite 1/6

Pos.	Artikelbeschreibung	Description of item	Artikel Nr./Item No.
1	Wasserzulaufrohr	Water supply hose	Auf Anfrage/On request
1a	Winkel	Angle	Auf Anfrage/On request
1b	Muffe	Bush	Auf Anfrage/On request
1c	Mutter M24 x 1,5	nut M24 x 1,5	Auf Anfrage/On request
1d	Gewindering	Threaded ring	Auf Anfrage/On request
1e	Verschraubung	Screwing	Auf Anfrage/On request
1f	Rohr	Pipe	0SMB057400
02	Griff	Handle	0SMB060800
03	Scharnier links	Hinge left	0SMB061200
04	Ring z. Scharnier	Ring f. hinde	0SMB061800
05	Hohlstift z. Scharnierfeder	Female pin f. hinge spring	0SMB061400
06	Feder f. Deckel	Spring f. lid	0SMB061600
07	Scharnier rechts	Hinge right	0SMB061000
08	Halterung z. Feder	Spring bracket	0SMB060600
09	Handrad	Hand wheel	0SMB063600
10	Fuß, 2 Zoll	Base, 2 "	020100020
11	Wasserzulaufhahn	Water intake cock	030200008
12	Armatur Eurosit 100 - 340° C	Eurosit fittings 100 - 340° C	023035
13	Piezozünder	Piezo igniter	040100150

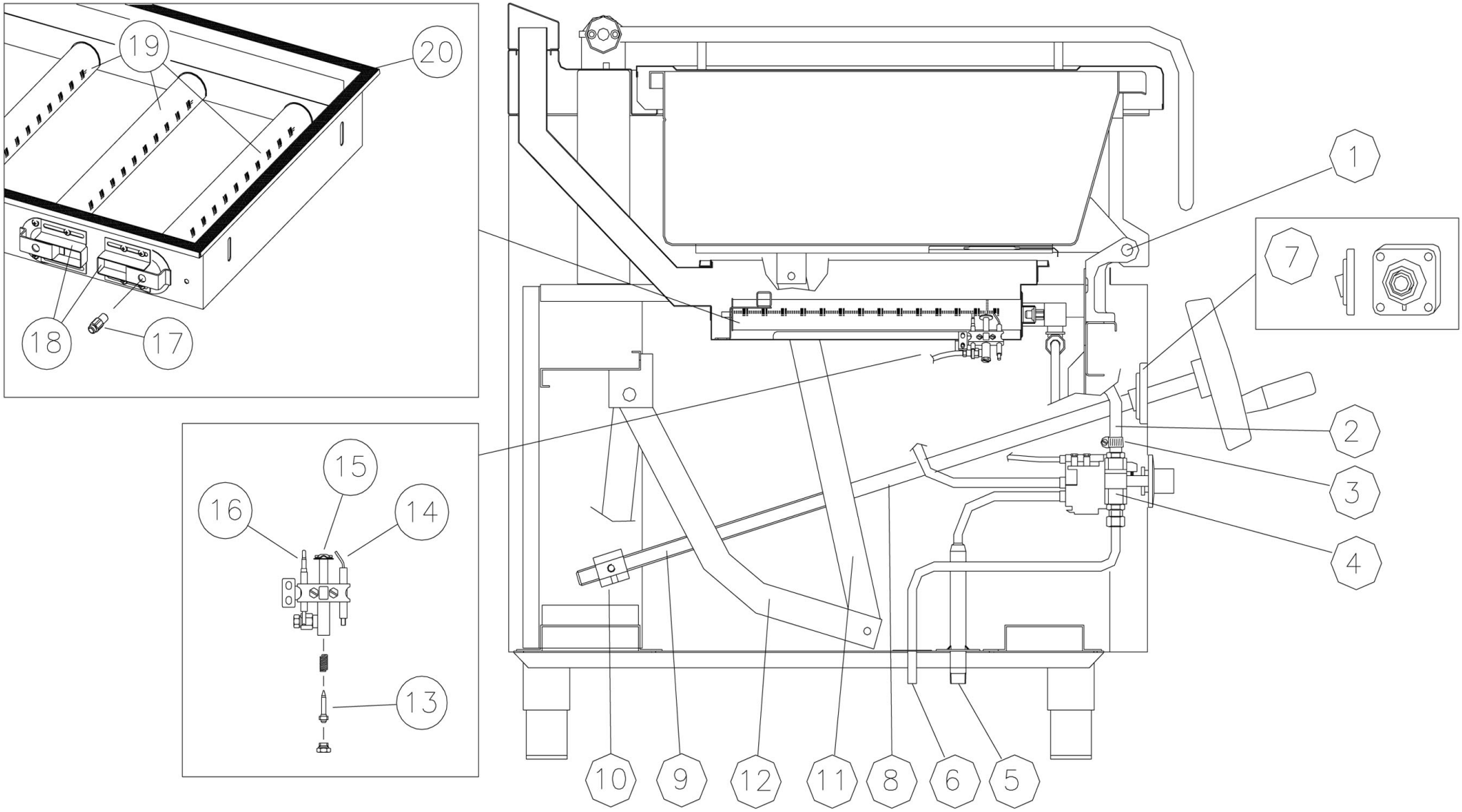

Bartscher	Gas-Kippbratpfanne mit Handradkippung/ mit elektromotorischer Kippung Artikel-Nr.: 2956721/2956031	Explosionszeichnung 29.11.2016	Seite 3/6

Pos.	Artikelbeschreibung	Description of item	Artikel Nr./Item No.
1	Bügel f. Hebelwerk	Holder f. lifting unit	0SMB063400
2	Schlauch z. Wasserzulaufrohr	Hose f. water inlet pipe	010600022
3	Schlauchschelle	Hose clamp	010300033
4	Wasserzulaufhahn	Water intake cock	030200008
5	Gasrampe	Gas ramp	0SMB006400
6	Rohr	Pipe	0SMB006600
7	Kugellager	Ball bearing	020400012
8	Verlängerung f. Schraube	Screw extension	0SMB063000
9	Spindel, Schraube	Spindle, screw	0SMB012800
10	Mutter	Nut	0SC002200
11	Hebel oben	Top lever	054463
12	Hebevorrichtung	Lifting unit	Auf Anfrage/On request
13	Zünddüse, Erdgas, D 40, G 20 x G 25	Ignition nozzle,nat.gas,D40,G20xG25	030500003
	Zünddüse, Propan, D 25	Ignition nozzle, propane, D 25	030500004
14	Zündkerze M4 x 1, L26,5 mm	Ingnition plug M4 x 1, L26,5 mm	E061602
15	Zündbrenner m. Allgasdüse, D 20	Ignition burner w. nozzle, D 20	010827
16	Thermoelement 800 mm	Thermocouple 800 mm	01916000
17	Düse, Erdgas H, D 270	Nozzle, natural gas H, D 270	030500060
	Düse, Erdgas L D195	Nozzle, natural gas L D195	030500074
	Düse, Propan, D 120, G30, 50 mbar	Nozzle, propane, D 120, G30, 50mbar	030500020
	Düse, Propan D 105	Nozzle, propane D 105	07043688
18	Luftregler	Air regulator	050302
19	Brenner	Burner	030400050
20	Kordel f. Isolierung	Insulation gimp	Auf Anfrage/On request

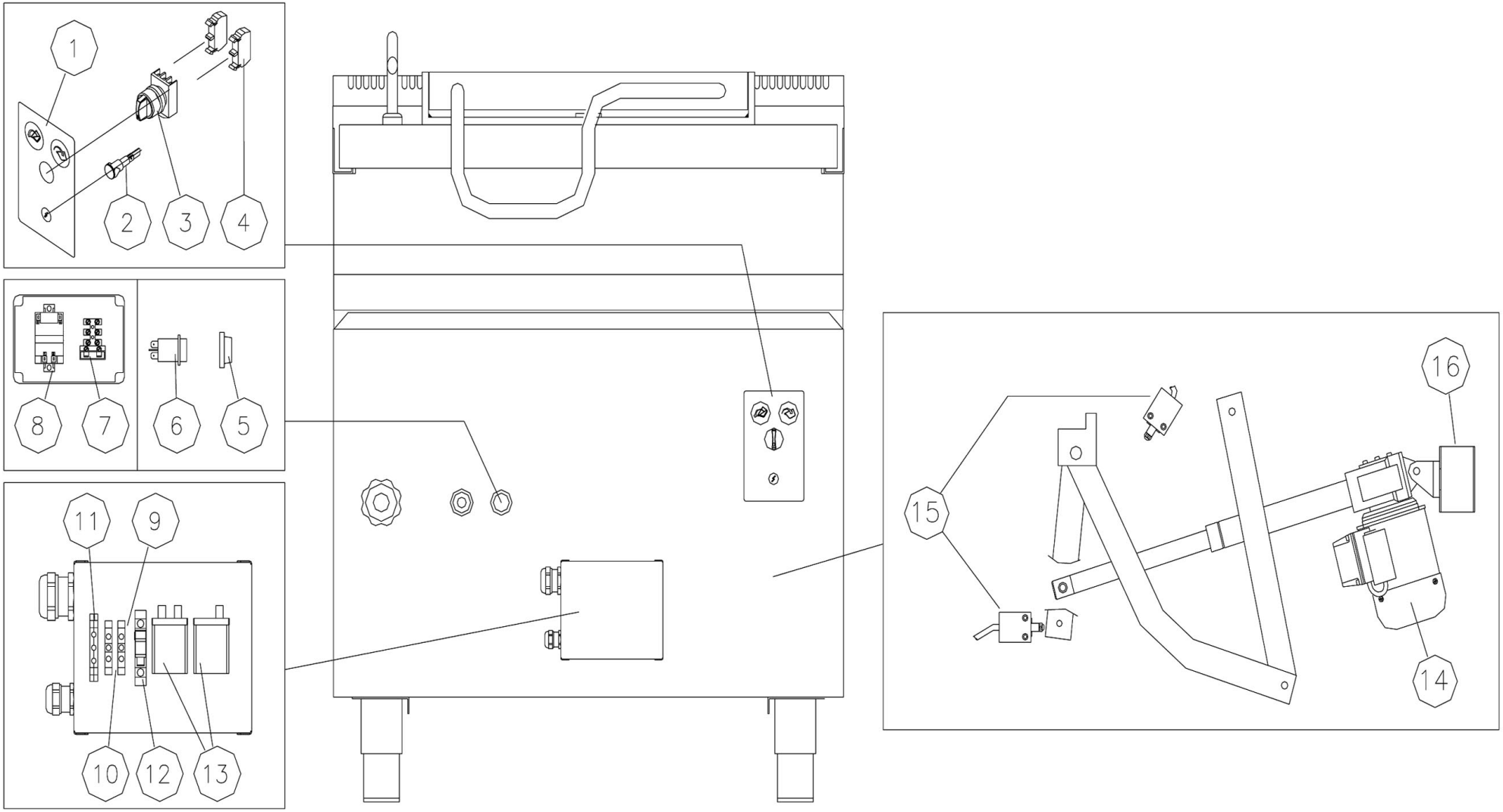

Bartscher	Gas-Kippbratpfanne mit Handradkippung/ mit elektromotorischer Kippung Artikel-Nr.: 2956721/2956031	Explosionszeichnung 29.11.2016	Seite 5/6

Pos.	Artikelbeschreibung	Description of item	Artikel Nr./Item No.
1	Bedienfeld	Control panel	Auf Anfrage/On request
2	Kontrolllampe grün	Green indicator light	040200152
3	Wahlschalter	Selection switch	n.m.lieferbar/n.m.available
4	Kontaktblock	Contact block	040100112
5	Kappe	Cap	Auf Anfrage/On request
6	Taster	Button	040100034
7	Schmelzsicherung, 5 x 20, 3,15 A	Safety fuse, 5 x 20, 3,15 A	040200084
8	Transformator	Transformer	Auf Anfrage/On request
9	Klammer, Phase, 1-polig	Single-pole clamp, phase	040200024
10	Klammer, Neutral, 1-polig	Single-pole clamp, neutral	040200022
11	Klammer, Masse, 1-polig	Single-pole clamp, ground	040200032
12	Schmelzsicherung, 5 x 20, 3,15 A	Safety fuse, 5 x 20, 3,15 A	040200084
13	Relais, 3-polig	Relay, 3-pole	040100030
14	Motor, Kippmotor-Antrieb	Motor, tilt-motor-drive	040300122
15	Endschalter	End switch	040100028
16	Halterung	Bracket	Auf Anfrage/On request