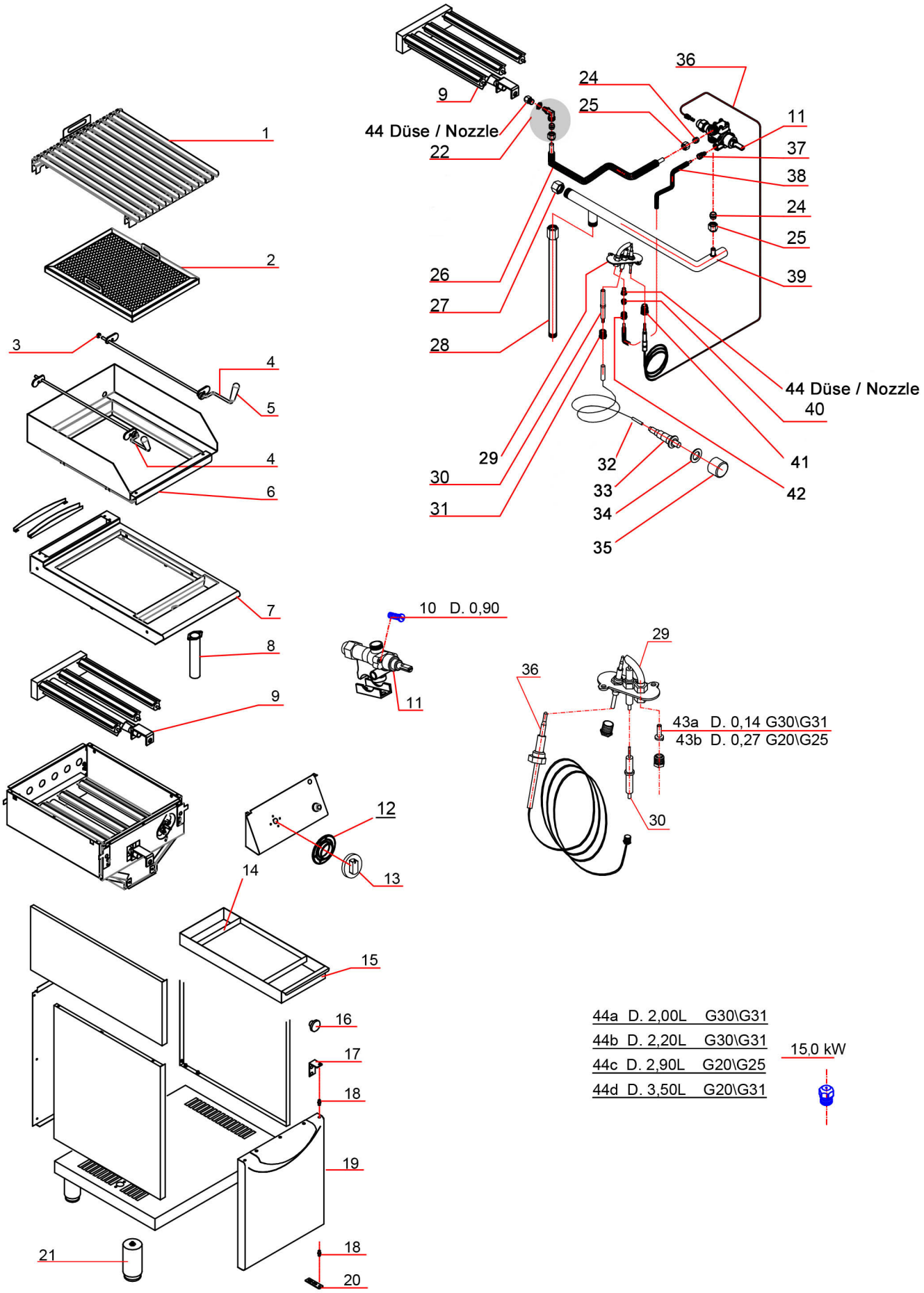

Bartscher	Lavasteingrill 900 G400 Artikel-Nr.: 2994521	Explosionszeichnung Datum 27.01.2026	Seite 1 / 2

Pos.	Artikelbeschreibung	Description of item	Artikel Nr./Item No.
1	V-Rost 900	V-grid 900	299471
2	Gitterrahmen	Grid frame	E02029592
3	Hülse D7,2 D14	Sleeve D7.2 D14	E02010981
5	Griff	Handle	05900149
6	Rahmen m. Spritzschutz	Frame with splash guard	E02029591
7	Rahmen mit Fettauffangschale	Frame with grease drip tray	E02029582
8	Fett Ablauf	Grease drain	E02029454
9	Hauptbrenner	Main burner	E02028853
10	By-Pass Düse D90	Bypass nozzle D90	E07042012
11	Gashahn	Gas tap	010909
12	Skalenring	Scale ring	E02031468
13	Knebel	Knob	E02029072
14	Einsatz für Fettschublade	Insert for grease drawer	E02029572
15	Fett Auffangschublade	Grease drip drawer	E02029553
16	Magnet	Magnet	05900356
17	Scharnier oben 80X20	Upper hinge 80X20	E02015736
18	Bolzen 12X17,5	Pin 12X17,5	E02022427
19	Tür	Door	E02016006
20	Scharnier unten 95X20X4	Lower hinge 95X20X4	E02016478
21	Fuß	Base	05900451
22	Düsenhalter Set	Nozzle holder set	E02031812
26	Schlauch D12	Hose D12	E07050453
27	Mutter	Nut	E07050184
28	Zulaufrohr	Inlet pipe	E02029027
29	ZÜNDFLAMMENBRENNER	IGNITION BURNER of lava	07090028
30	Zündkerze	Ignition plug	06010087
31	Verbindungsstück	Connector	E07050028
32	Zündkabel	Ignition cable	06050064
33	Piezozünder	Piezo igniter	017959
34	Dichtung	Washer	E02024232
35	Schutzkappe	Protectivecap	E06032073
36	Thermoelement	Thermocouple	E06010055
37	Verschraubung z. Gasleitung	Screw connection f. gas pipe	07050317
38	Zündgasleitung D.6 L450	Ignition gas pipe D.6 L450	E07050458
39	Gasrampe	Gas rail	E02028917
40	Bicone	Bicone	E07070022
41	Mutter	Nut	E07090031
42	Mutter	Nut	E07070060
43a	Zünddüse, Propan, D 21	Ignition nozzle, propane, D 21	07042014
43b	Zünddüse, Erdgas, D 27	Ignition nozzle, natural gas, D 27	07042013
44a	Düse, Propan, 29/37mbar, D200	Nozzle, propane, 29/37mbar, D200	E07042724
44b	Düse, Propan, 27,5mbar, D220	Nozzle, propane, 27,5mbar, D220	E07042770
44c	Düse, Erdgas, 20mbar, D290	Nozzle, nat. gas, 20mbar, D290	E07042722
44d	Düse, Erdgas, 10mbar, D350	Nozzle, nat. gas, 10mbar, D350	E07042745