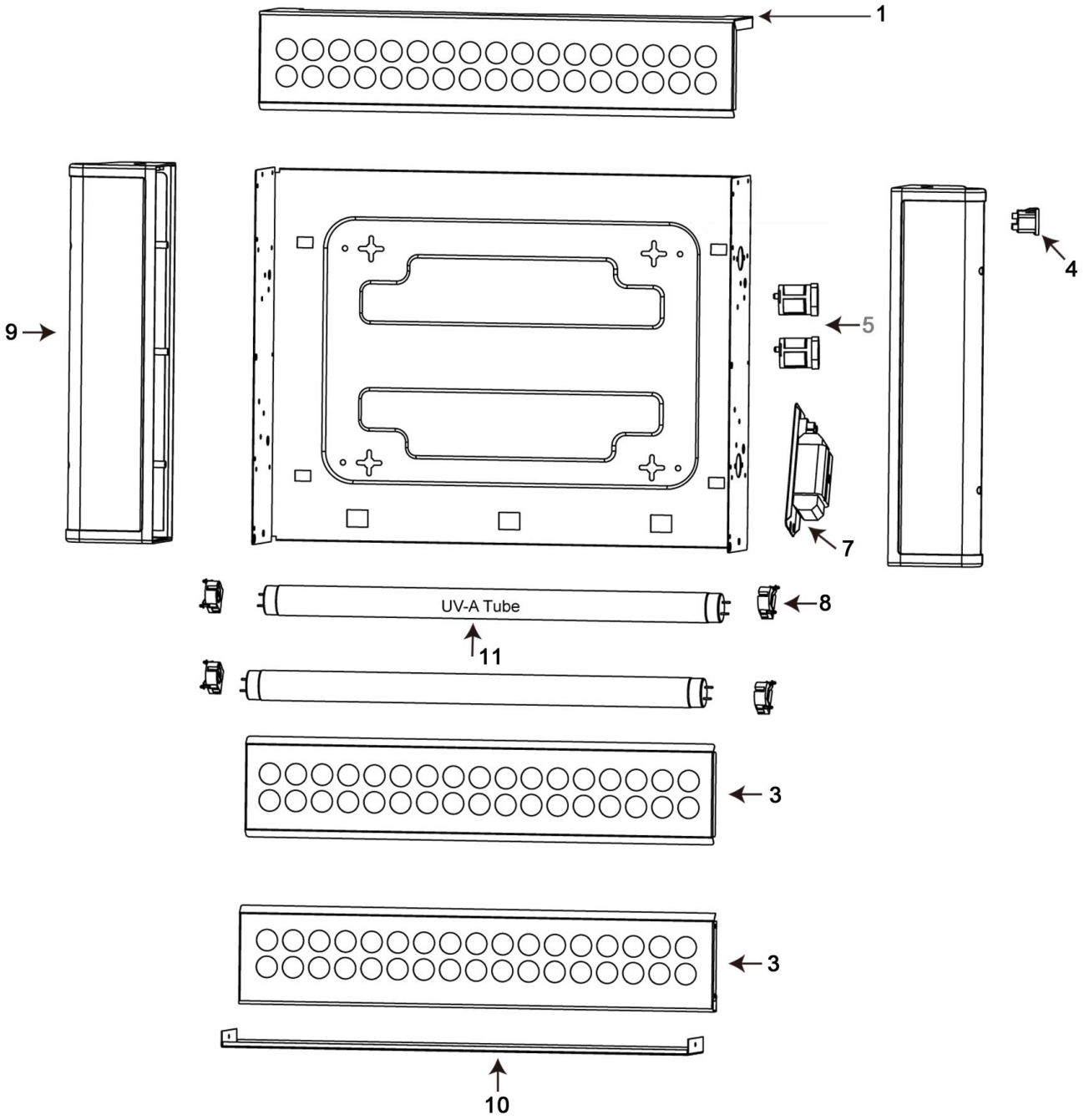

Bartscher	Insektenfalle IF-100 Artikel-Nr.: 300321	Explosionszeichnung 07.08.2015	Seite 1/2

Pos.	Artikelbeschreibung	Description of item	Artikel Nr./Item No.
1	Abdeckung, oben	Top cover	030031801
2	Abdeckung, mitte	Middle cover	030031802
3	Abdeckung, unten	Bottom cover	030031803
4	Buchse	Socket	030031804
5	Starter z. Neonröhre	Starter f. neon tube	03003065
7	Vorschaltgerät	Ballast	030031807
8	Lampenfassung	Lamp holder	030031808
9	Abdeckung, seitlich, Kunststoff (Set)	Side cover, plastic (set)	030031809
10	Bodenblech	Bottom plate	030031810
11	Leuchtstoffröhre UV-A 15 W	Neon tube UV-A 15 W	300325
o.Abb./n.pic	Klebefolie	Adhesive film	300319
o.Abb./n. pic	Anschlusskabel m. Stecker	Power cord w. plug	E030032112