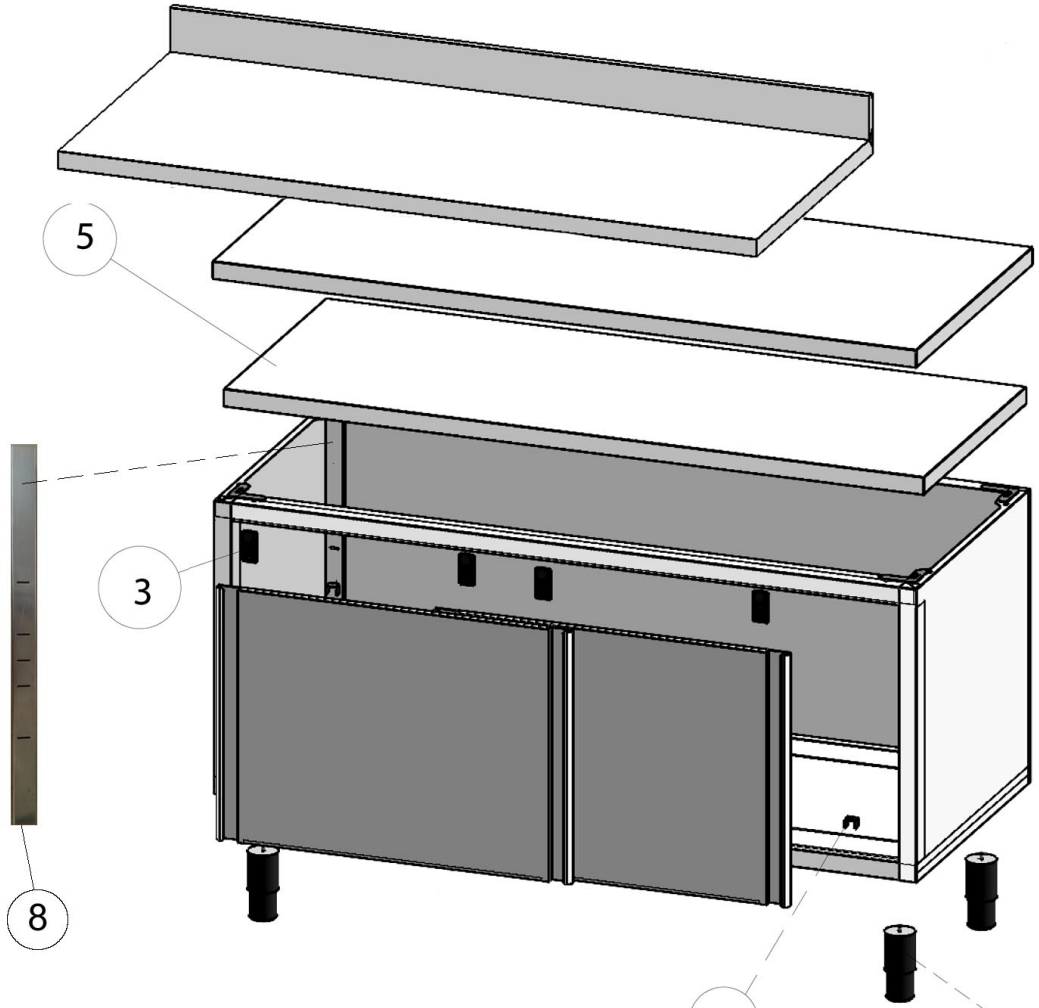

338107-338207

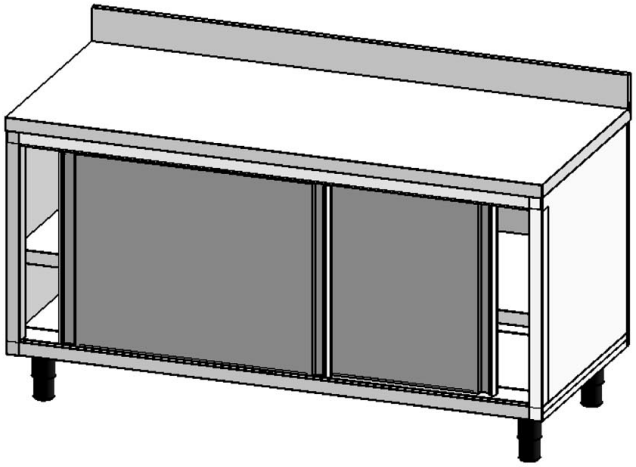

337107-337207

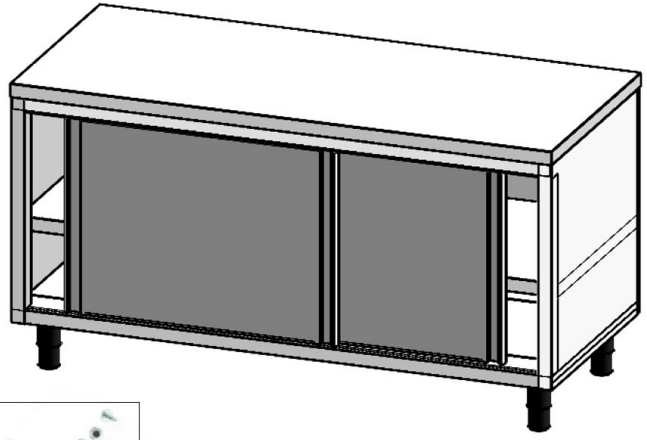

7

6

4a

4b

Bartscher	Arbeitsschrank Artikel-Nr.: 337107, 337127, 337147, 337167, 337187, 337207, 338107, 338127, 338147, 338167, 338187, 338207	Explosionszeichnung 13.10.2016	Seite 1/2

Pos.	Artikelbeschreibung	Description of item	Artikel Nr./Item No.
3	Rolle z. Schiebetür	Roller f. sliding door	060736
4a	Fuß, höhenverstellbar	Foot, height-adjustable	E0PIE040001
4b	Fuß, Verstellfuß	Base, height-adustable	0ZZ0002138
5	Zwischenboden (337127, 338127)	Intermediate shelf (337127, 338127)	E010712
	Zwischenboden (337147, 338147)	Intermediate shelf (337147, 338147)	E010714
	Zwischenboden (337167)	Intermediate shelf (337167)	E010716
	Zwischenboden (337187, 338187)	Intermediate shelf (337187, 338187)	E010718
	Zwischenboden (337207, 338207)	Intermediate shelf (337207, 338207)	E010720
	Zwischenboden (338107)	Intermediate shelf (338107)	E010710
6	Bodenträger	Bottom beam	060737
7	Stopper, Kunststoff	Stopper, plastic	E0NS4NYL010010
8	Halterung z. Bodenträger	Bottom beam bracket	0010010