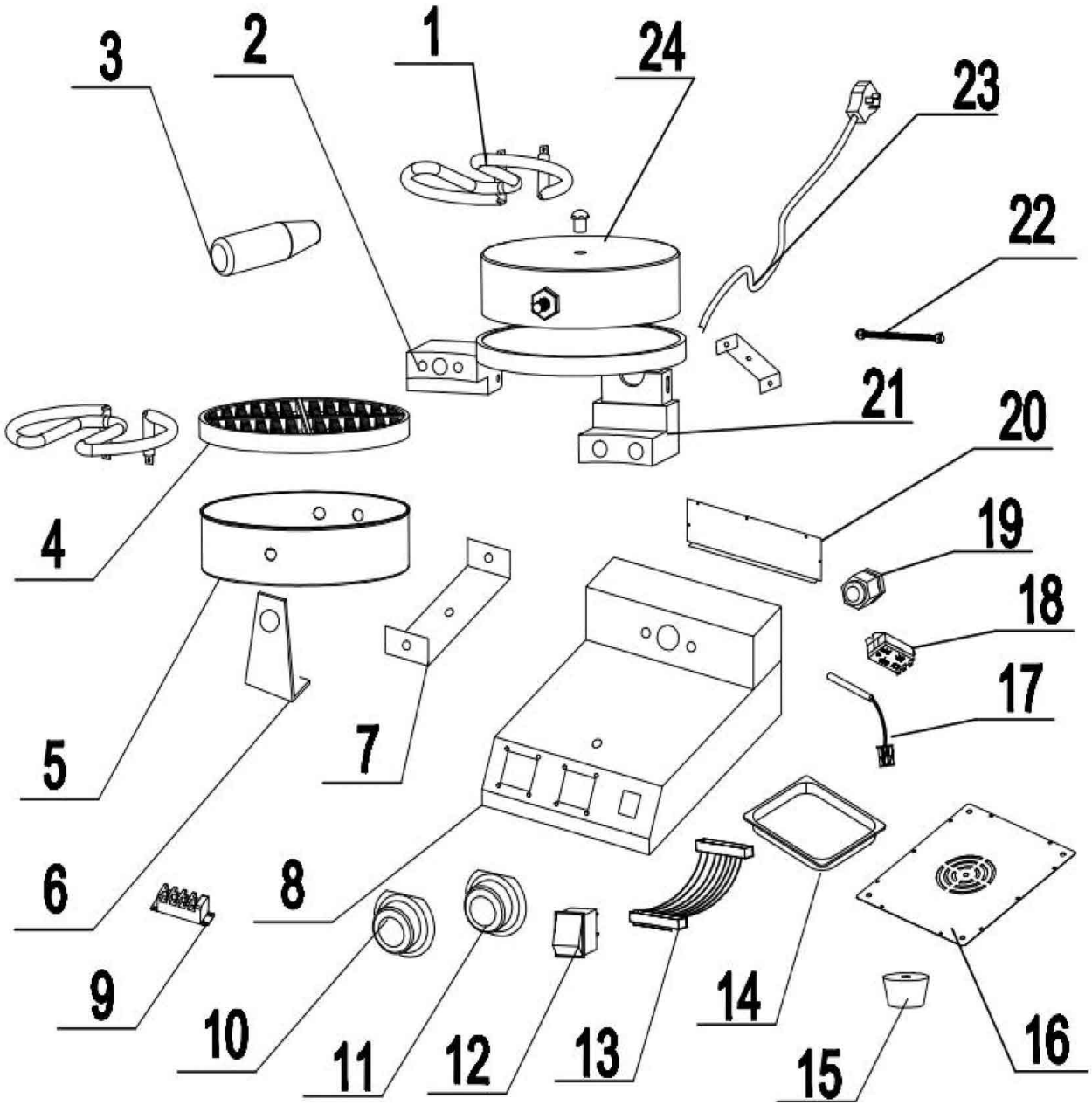

Bartscher	Waffeleisen MDI Cone 2120 Artikel-Nr.: 370276	Explosionszeichnung Datum 21.10.2022	Seite 1/2

Pos.	Artikelbeschreibung	Description of item	Artikel Nr./Item No.
1	Heizelement	Heating element	E037027601
2	Halterung A	Fixed support A	E037027602
3	Griff	Handel	E037027603
4	Backplatte	Backing plate	E037027604
9	Anschlussklemme	Terminal clamp	E037027008
10	Knebel	Knob	E0A12079610
11	Knebel	Knob	E0A12079610
12	Schalter	Switch	E037027014
14	Fettauffangblech	grease drip tray	E037027614
15	Fuss	Base	E037027615
17	Fühler	Sensor	E037027019
18	Platine	Circuit board	E037027010
19	Zugentlastung	Strain relief	E037027006
21	Halterung B	Fixed support B	E037027621
22	Verbindungsrohr	Connection tube	E037027622