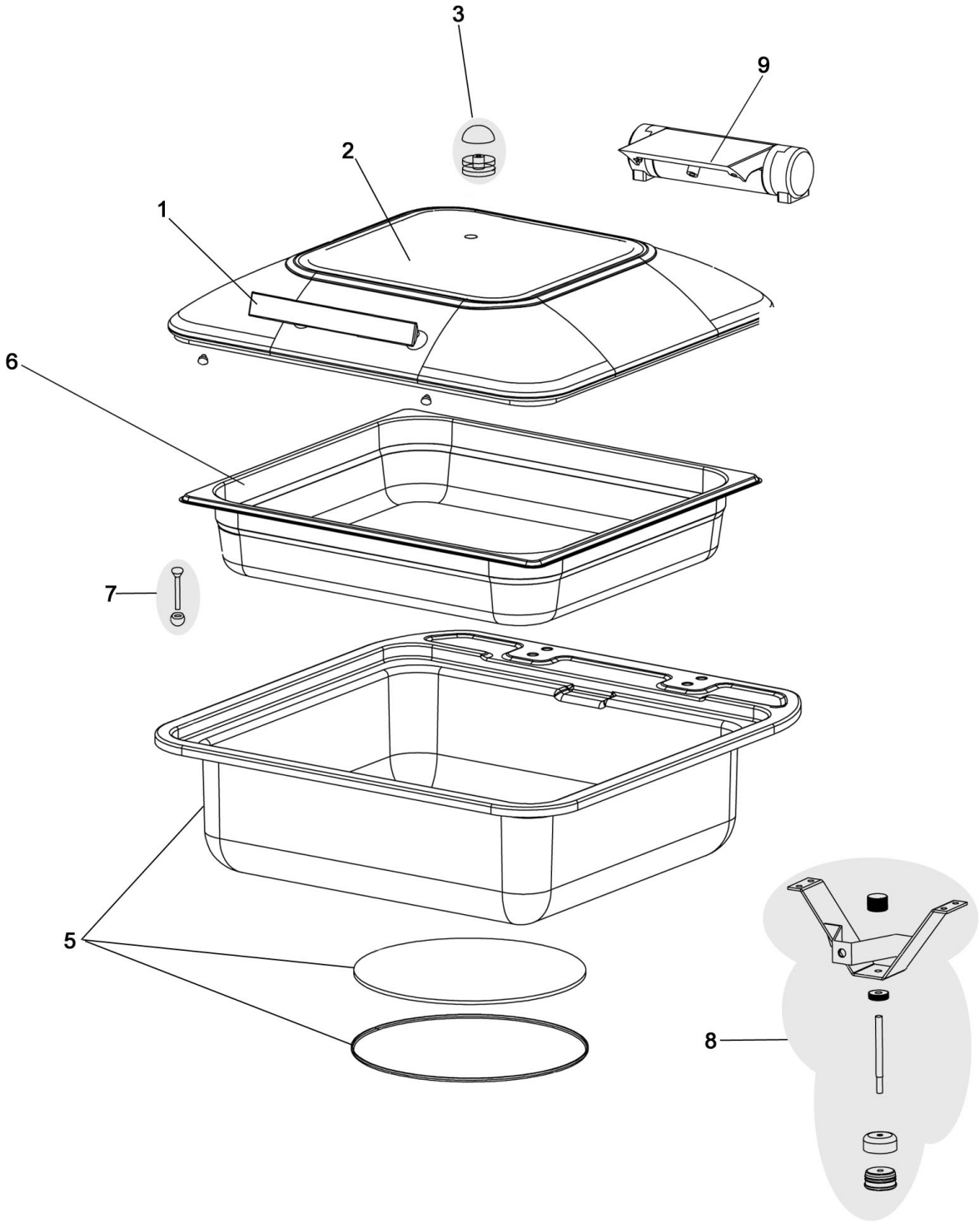

Bartscher	Chafing-Dish 2/3 Flexible Artikel-Nr.: 500847	Explosionszeichnung 12.11.2020	Seite 1/2

Pos.	Artikelbeschreibung	Description of item	Artikel Nr./Item No.
1	Griff	Handle	E050050701
2	Deckel	Lid	E050084702
3	Knopf	Knob	E050050703
5	Wasserbehälter	Water container	E050084705
6	Behälter	Container	E050084706
7	Lift-Up Vorrichtung	Lift-up device	E050050707
8	Fuß	Base	E050050708
9	Scharnier	Hinge	E050084609