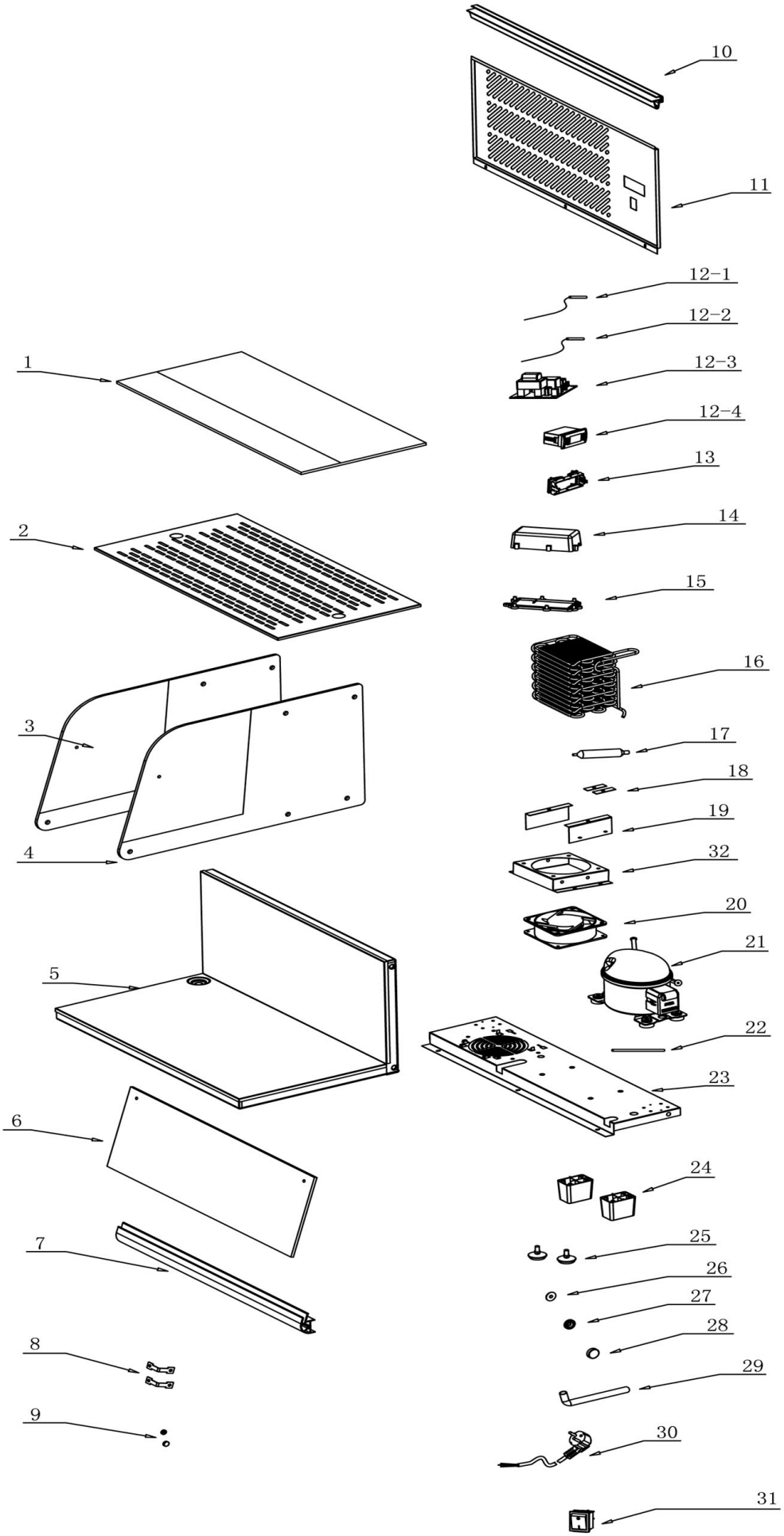

Bartscher	Kühlvitrine 40L-SBO Artikel-Nr.:700219G	Explosionszeichnung 13.11.2017	Seite 1/2

Pos.	Artikelbeschreibung	Description of item	Artikel Nr./Item No.
1	Glasscheibe oben	Top glass	E070021901
2	Bodenplatte	Bottom plate	E0700212G2
3	Glasscheibe links	Left glass	E0700212G3
4	Glasscheibe rechts	Right glass	E0700212G4
5	Isolierung	Insulation	E0700212G5
6	Glasscheibe vorne	Front glass	E0700212G6
7	Befestigungsschiene	Fastening rail	E0700212G7
8	Scharnier m. Schrauben	Hinge w. screws	E0700212G8
9			
10	Befestigungsschiene	Fastening rail	E0700212G10
11	Lüftungsgitter	Ventilation grill	E0700212G11
12-1	Thermostat digital komplett	Digital thermostat complete	E0700219124
12-2			
12-3			
12-4			
13	Befestigung	Fixing	070020739
14	Gehäuse	Housing	070020534
15	Abdeckung	Cover	070020535
16	Kondensator	Condenser	E07002111G25
17	Trockenfilter	Dry filter	070020533
18	Halterung	Bracket	E0700212G18
19	Halterung z. Kondensator	Condenser holder	E0700212G19
20	Lüftermotor	Fan motor	070020528
21	Kompressor	Compressor	E070021921
22	Rohr	Pipe	070020649
23	Bodenplatte z. Kompressor	Bottom plate f. compressor	E0700212G23
24	Fuß	Base	03050539
25	Fuß, verstellbar	Adjustable foot	040505617
26	Dichtung	Sealing	E070035521
27	Dichtung	Sealing	E070035522
28	Abeckung	Cover	E070035523
29	Rohr	Pipe	038382
30	Anschlusskabel	Power cord	038235
31	Hauptschalter, rot	Main switch, red	A01204069
32	Halterung	Bracket	E070021932