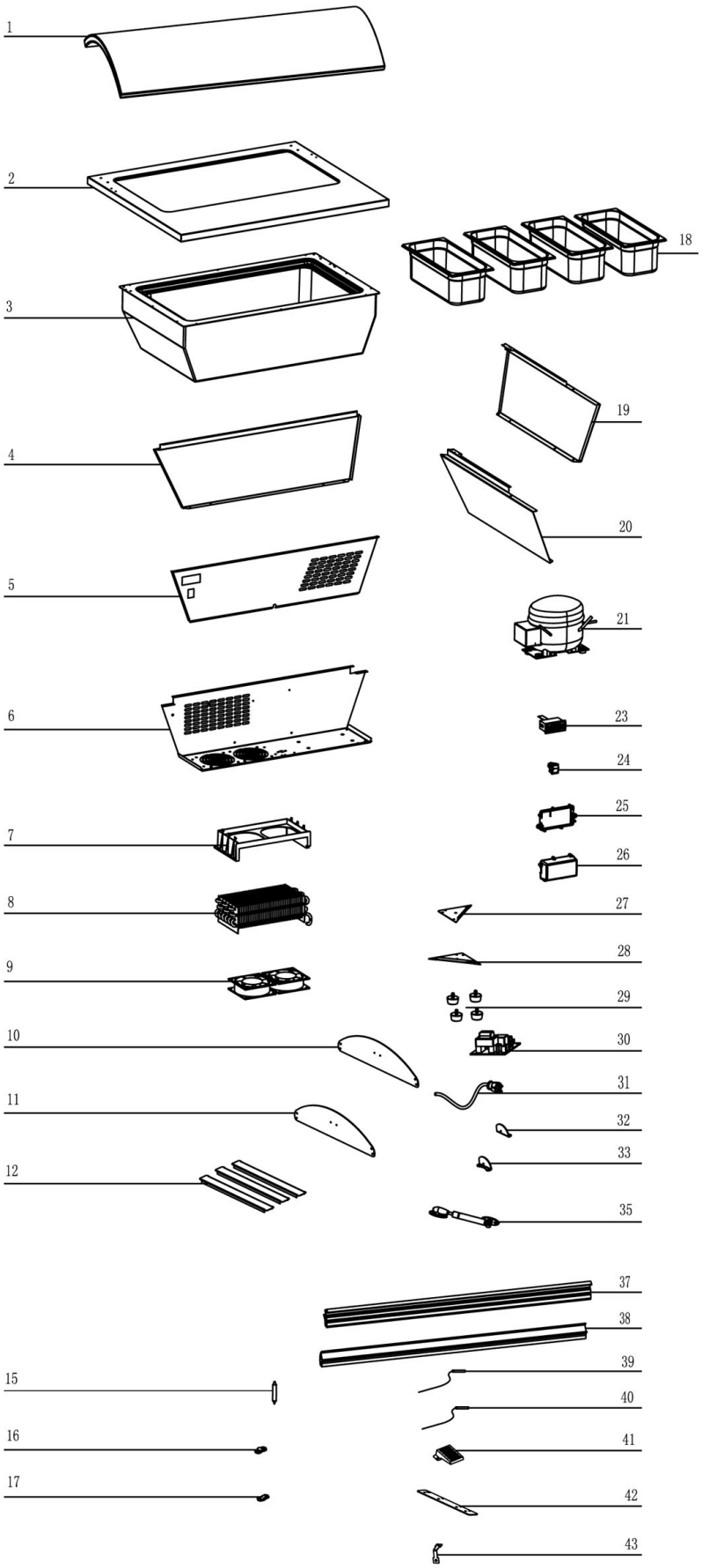

Bartscher	Eisvitrine 4x6,5L-R Artikel-Nr.: 700228	Explosionszeichnung 13.07.2020	Seite 1/2

Pos.	Artikelbeschreibung	Description of item	Artikel Nr./Item No.
1	Glasscheibe	Glass	E070022801
2	Abdeckung	Cover	E070022802
3	Gehäuse	Housing	E070022803
4	Rückwand	Back panel	E070022804
5	Blende	Panel	E070022805
6	Abdeckung	Cover	E070022806
7	Halterung z. Kondensator	Holder f. condenser	E070022807
8	Kondensator	Condenser	E070022808
9	Lüftermotor	Fan motor	E070022809
10	Abdeckung, rechts	Right guard	E070021716
11	Abdeckung rechts	Right cover	E0700211G20
12	Auflageschiene	Bearing rail	E070022812
15	Trockenfilter	Dry filter	070020533
16	Zugentlastung	Strain relief	07002073
17	Befestigung	Fixing	E0A20309827
18	Eisbehälter	Ice container	E070022818
19	Blende, rechts	Right panel	E070022819
20	Blende, links	Left panel	E070022820
21	Kompressor	Compressor	E070033610
23	Display	Display	E070022823
24	Schalter	Switch	A01204069
25	Abdeckung	Cover	070020535
26	Gehäuse	Housing	070020534
27	Verbindung, links	Left connection	E070022827
28	Verbindung, rechts	Right connection	E070022828
29	Fuß, verstellbar	Adjustable foot	E070021723
30 + 39-40	Thermostat digital komplett	Digital thermostat complete	E070022830
31	Anschlusskabel m. Stecker	Power cord w. plug	010402567
32	Befestigung rechts	Right fixing	E070022832
33	Befestigung links	Left fixing	E070022833
35	Gasdruckfeder	Gas spring	E070021707
37	Halterung, vorne z. Glasscheibe	Front holder f. glass	E070022837
38	Halterung, hinten z. Glassscheibe	Rear holder f. glass	E070022838
41	Abdeckung	Cover	E070022842
42	Halterung	Holder	E070022843
43	Befestigung	Fixing	E070035703