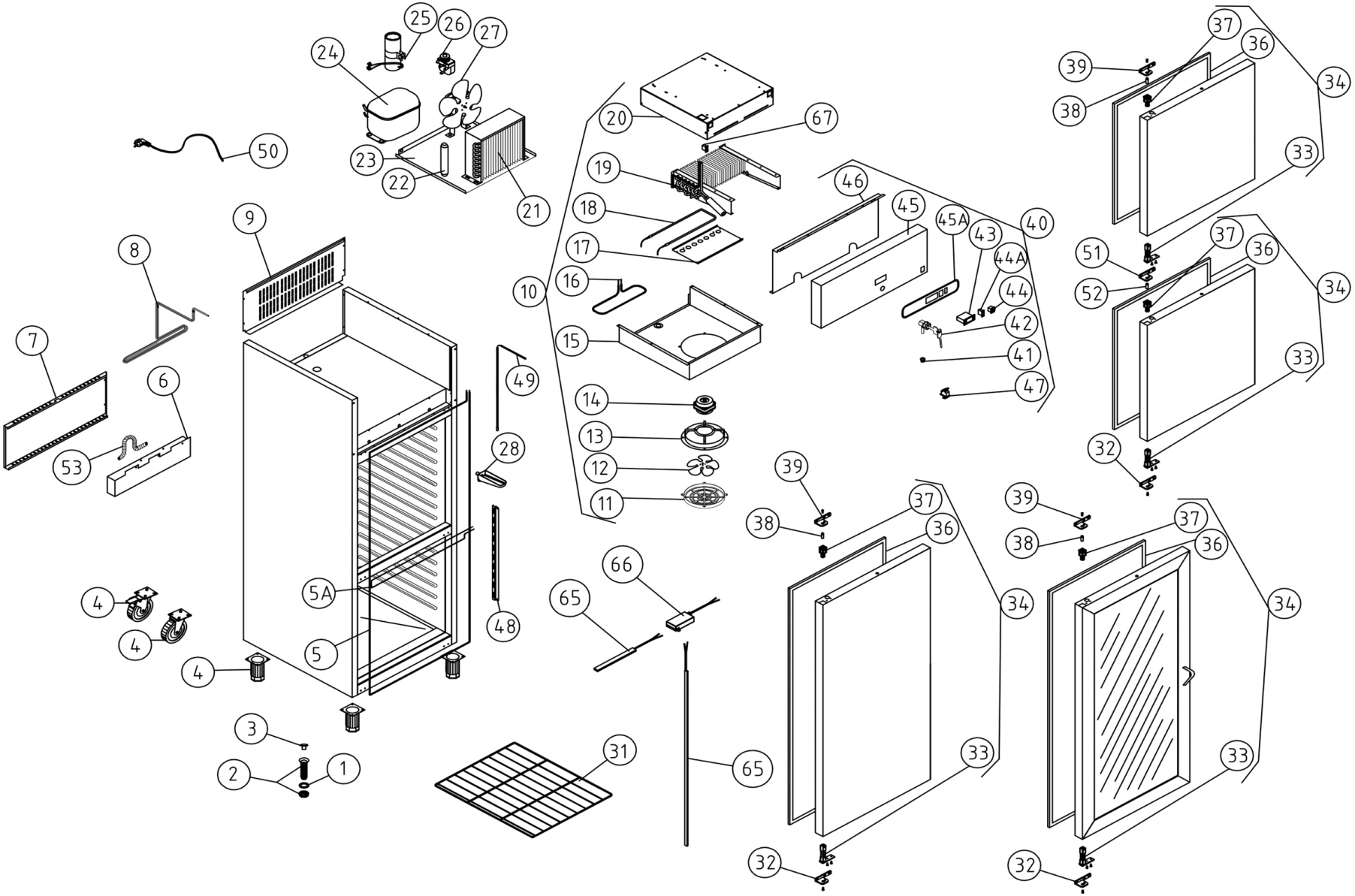

Bartscher

Kühlschrank 2/1GN, 700L, CNS
Artikel-Nr.: 700515

Explosionszeichnung
06.12.2019

Pos.	Artikelbeschreibung	Description of item	Artikel Nr./Item No.
1	Dichtung 3/4	Sealing 3/4	E06003010327
2	Ablaufrohr 3/4 Zoll ab 28.09.2016	Drain pipe 3/4 from 28.09.2016	E06003010326
3	Stopfen 3/4 Zoll ab 28.09.2016	Plug 3/4 from 28.09.2016	E06003010262
4	Fuß, höhenverstellbar	Base, height-adjustable	06007050017
4	Rad, D100	Wheel D100	E012181660
4	Rad m. Bremse D100	Wheel w. brake D100	E012181661
6	Auffangschale ab 28.09.2016	Collection tray from 28.09.2016	E0A109050469
7	Abdeckung	Cover	E012174426
8	Heizrohr z. Verdampfer	Heating tube f. evaporator	E012182292
9	Abdeckung ab 28.09.2016	Cover from 28.09.2016	E012137069
10	Verdampfer, komplett	Evaporator, complete	E012176288
11	Abdeckung z. Lüfter, Metall ab 25.06.2016	Fan cover, metal from 25.06.2016	E06027130004
12	Lüfterflügel D 200	Fan blade D 200	E012058694
13	Halterung z. Lüfter	Fan holder	E012131156
14	Verdampferlüfter o. Flügel ab 25.06.2016	Evaporator fan without blades from 25.06.2016	E012326874
15	Abdeckung z. Verdampfer ab 25.06.2016	Evaporator cover from 25.06.2016	E012132589
19	Verdampfer	Evaporator	E012068174
20	Abdeckung	Cover	E012074540
21	Kondensator	Condenser	E012032377
22	Filter 20GR	Filter 20GR	E012061055
23	Halterung ab 25.06.2016	Bracket from 25.06.2016	E012069996
24	Kompressor R600a	Compressor R600a	E012235810
25	Kondensator	Condenser	E012235813
26	Kondensator 4µ	Condenser 4µ	E012235811
27	Lüftermotor 5W ab 25.06.2016	Fan motor 5W from 25.06.2016	E012059041
28	Ablauf	Drainage	E012181537
31	Rost 2/1GN	Grid 2/1GN	700487
32	Befestigung z. Tür, unten-links	Bottom door support left	E06033010129
32	Befestigung z. Tür, unten-rechts	Support f. door, under-right	E06033010130
33	Türscharnier ab 28.09.2016	Door hinge from 28.09.2016	06033010100
34	Tür, komplett	Door, complete	Auf Anfrage/on request
36	Dichtung f. Tür ab 28.09.2016	Gasket f. door from 28.09.2016	E012034433
37	Türanschlag, oben	Door stop, top	06003010136
38	Stift M6 z. Tür	Pin M6 f. door	06033090064
39	Halterung f. Tür links	Door holder, left	E06033010141
39	Halterung f. Tür rechts	Door holder, right	E06033010140
41	Hülse, Kunststoff	Bush, plastic	E0600301P0011

Pos.	Artikelbeschreibung	Description of item	Artikel Nr./Item No.
42	Schloss	Lock	056050
	Schlüssel	Key	E012253782
43	Thermostat	Thermostat	E012049777
44	Hauptschalter, rot	Main switch, red	A01204069
46	Abdeckung	Cover	E012137049
47	Türkontaktschalter, grau	Door contact switch, grey	06021130040
48	Befestigung	Fixing	E012174711
49	Temperaturfühler	Temperature sensor	E06021350113