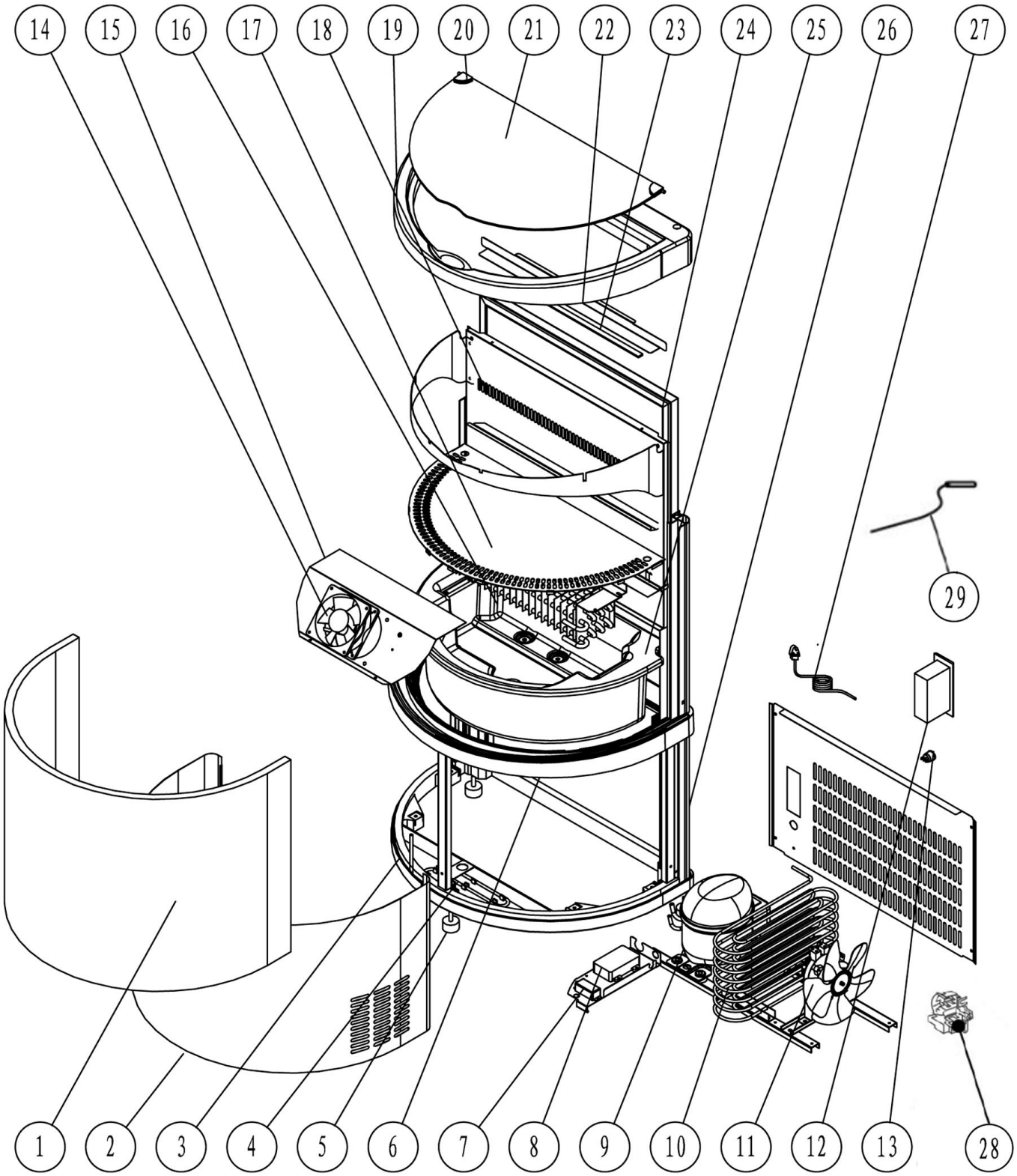

Bartscher	Impulskühler 60L-1F Artikel-Nr.: 700806	Explosionszeichnung Datum 30.08.2022	Seite 1/2

Pos.	Artikelbeschreibung	Description of item	Artikel Nr./Item No.
1	Gebogenes Acrylglas	Hollowed acrylic glass	E0VM9001
2	Verkleidung unten	Lower trim panel	E0VM9002
3	Boden	base plastic	E0VM9003
4	Rohr	high press pipe	E0VM9004
5	Fuß	fixed leg	E0VM9005
6	Verbindung	Middle connected frame plastic	E0VM9006
7	Transformator	transformer	E0VM9007
8	Anschlussdose	line box	E0VM9008
9	Kompressor	compressor	E0VM9009
10	Kondensator	condenser	E0VM9010
11	Ventilator	fan of condenser	E0VM9011
12	Steuerung	controller	E0VM9012
13	Schalter ein/aus	light switch	E0VM9013
14	Lüfter	fan of evaporator	E0VM9014
15	Halterung	fan panel	E0VM9015
16	Verdampfer	evaporator	E0VM9016
17	Ablageplatte	shelf panel	E0VM9017
18	Lüftungsschacht	wind panel	E0VM9018
19	Halterung	top plastic	E0VM9019
20	Scharnier	hinge for the swing door	E0VM9020
21	Deckel	swing door	E0VM9021
22	Halterung	base for LED light	E0VM9022
23	Licht	light	E0VM9023
24	Isolierplatte	kept warm panel	E0VM9024
25	Wasserwanne	inner	E0VM9025
26	Halterung	column	E0VM9026
27	Anschlusskabel	power line	E0VM9027