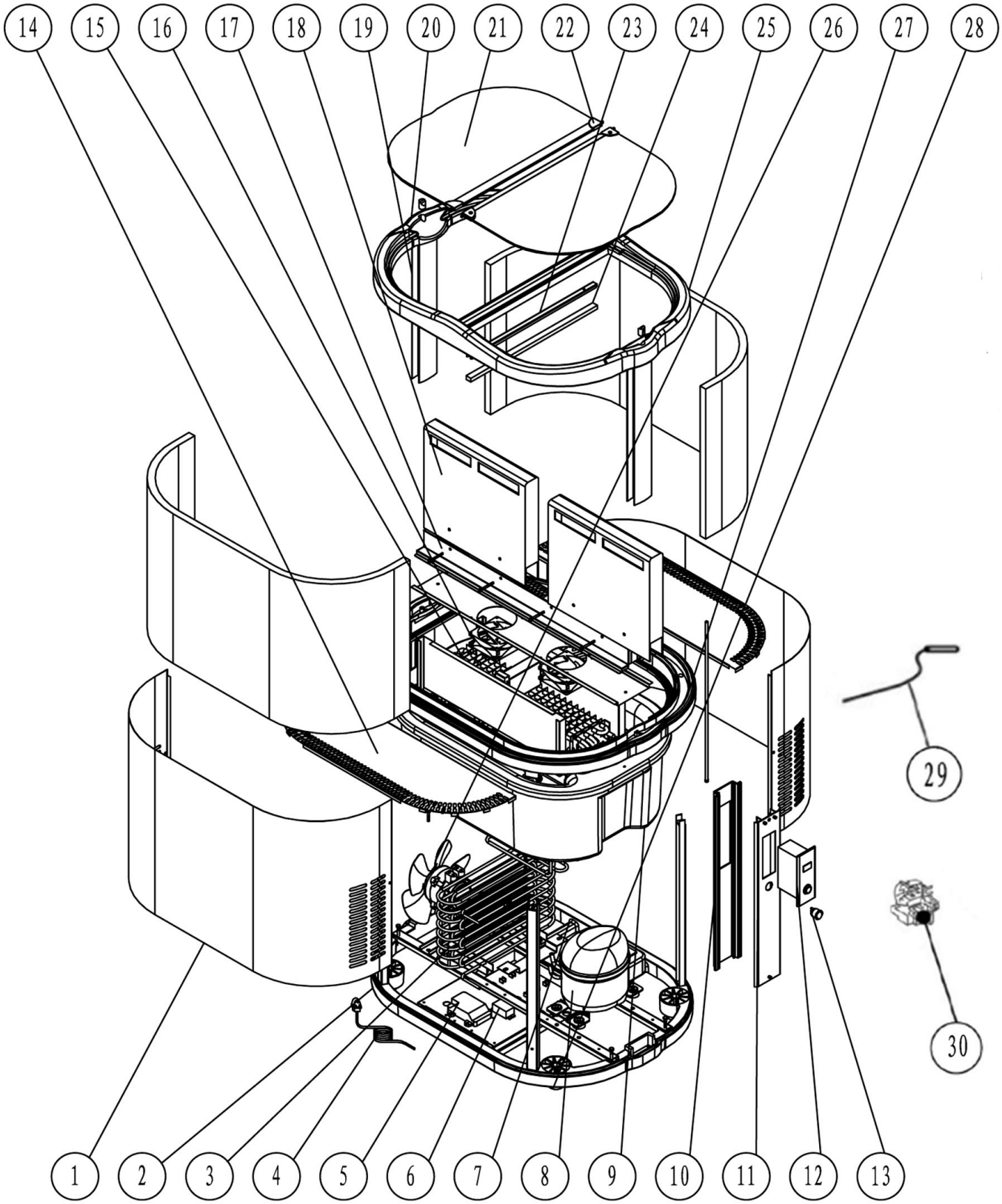

Bartscher	Impulskühler 110L-2F Artikel-Nr.: 700809	Explosionszeichnung Datum 30.08.2022	Seite 1/2

Pos.	Artikelbeschreibung	Description of item	Artikel Nr./Item No.
1	Untere Verkleidung	Lower trim panel	E0IM11001
2	Boden	base plastic	E0IM11002
3	Kondensator	condenser	E0VM9010
4	Anschlusskabel	power line	E0VM9027
5	Anschlußdose	line box	E0IM11005
6	Transformator	transformer	E0VM9007
7	Rohr	high press pipe	E0IM11007
8	Kompressor	compressor	E0IM11008
9	Wasserwanne	inner	E0IM11009
10	Halterung	fixed connect panel A	E0IM11010
11	Blende	column for the controller	E0IM11011
12	Steuerung	controller	E0IM11012
13	Schalter ein/aus	light switch	E0VM9013
14	Ablageplatte	shelf panel	E0IM11014
15	Verdampfer	evaporator	E0VM9016
16	Ventilator	fan of evaporator	E0IM11016
17	Lüftungsschacht	wind panel	E0IM11017
18	Haube	wine hood	E0IM11018
19	Halterung	top column	E0IM11019
20	Abdeckung oben	top plastic	E0IM11020
21	Deckel	swing door	E0IM10021
22	Scharnier	hinge for the swing door	E0IM11022
23	Halterung	base for LED light	E0IM11023
24	Leuchte	light	E0VM9023
25	Acrylglas, gebogen	Hollowed acrylic glass	E0IM11025
26	Lüfter	fan of condenser	E0VM9011
27	Lüfterplatte	fan panel	E0IM11027
28	Rad	wheel	E0IM11028
29	Temperatursensor	Temperature sensor	E070080629
30	Anlaufrelais	Start relay	E070080628