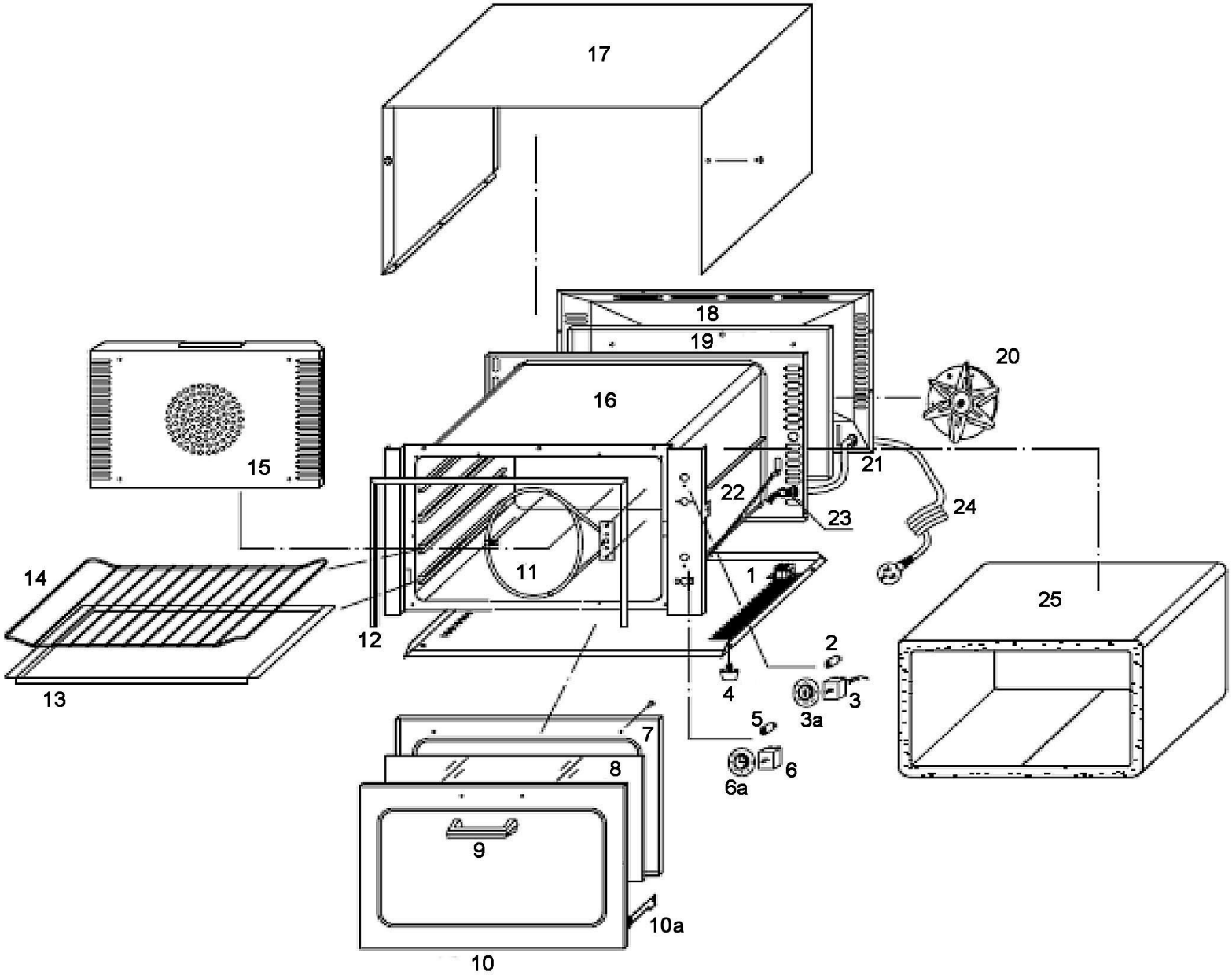

Bartscher	Mehrzweck-Heißluftofen Artikel-Nr.: A120880	Explosionszeichnung 03.06.2015	Seite 1/2

Pos.	Artikelbeschreibung	Description of item	Artikel Nr./Item No.
1	Bodenplatte	Bottom plate	A01208801
2	Kontrolllampe, grün z. Heizkörper	Indicator light, grren f. heating element	E0301130015
3	Thermostat 250V, 16A	Thermostat 250V, 16A	A039884
3a	Knebel m. Gradeinteilung	Knob w. graduation	A040944
4	Fuß, Gummi, schwarz Ø 30 x 15	Base, rubber, black Ø 30 x 15	A042567
5	Kontrolllampe, grün z. Timer	Indicator light, green f. timer	E0301130013
6	Ofen Timer 250VAC 16A	Oven timer 250VAC 16A	E0301120036
6a	Knebel m. Zeiteinteilung	Knob w. timing	A040945
7-10	Tür komplett	Complete door	A040948
9	Griff	Handle	016210828
10a	Scharnier	Hinge	A01208809
11	Heizkörper 2500W, 50/60Hz, 230V	Heating element 2500W, 50/60Hz, 230V	040579
12	Dichtung f. Tür	Gasket f. door	A040946
13	Backblech	Baking tray	A120702
14	Backofenrost	Additional grid	A120701
15	Abdeckung z. Lüfter	Fan cover	A01208802
16	Garraum	Inner chamber	A01208803
17	Gehäuse	Housing	A01208804
18	Abdeckung, hinten	Back cover	A01208805
19	Isolierung	Insulation	A01208806
20	Motor m. Flügel 50W, 230V, 50Hz	Motor f. blades 50W, 230V, 50Hz	E0301010131
21	Zugentlastung	Strain relief	016240434
22	Feder f. Tür	Door spring	A040947
23	Zugentlastung	Strain relief	=> Pos. 21
24	Anschlusskabel m. Stecker	Power cord w. plug	A039896
25	Isolierung, Rahmen	Insulation, frame	A01208807