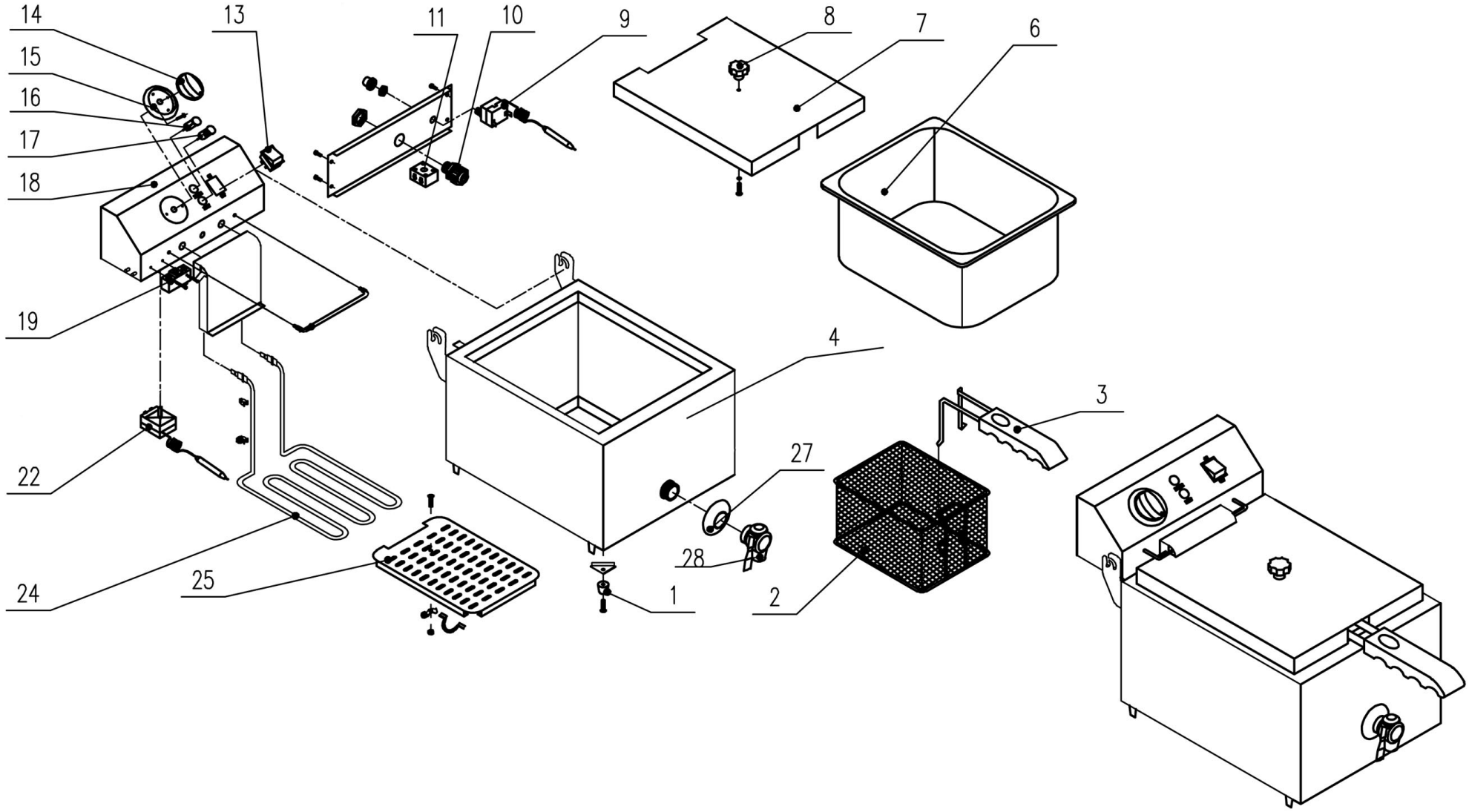

Bartscher	Fritteuse 1 x 4 L m. Hahn Fritteuse 2 x 4 L m. Hahn Artikel-Nr.: A162820E, A162821E	Explosionszeichnung 29.01.2019	Seite 1/2

Pos.	Artikelbeschreibung	Description of item	Artikel Nr./Item No.
1	Fuß	Base	E0A162820E01
2	Fritteusenkorb	Deep fryer basket	162826
3	Griff	Handle	E0A162820E03
4	Gehäuse (A162820E)	Housing (A162820E)	Auf Anfrage/on request
	Gehäuse (A162821E)	Housing (A162821E)	Auf Anfrage/on request
6	Becken	Basin	E0A162820E06
7	Deckel	Lid	E0A162820E07
8	Griff z. Deckel	Handle f. lid	E0A162820E08
9	Sicherheitsthermostat	Safety thermostat	E0A162820E09
10	Zugentlastung	Strain relief	E0A162820E10
11	Anschlussklemme	Terminal clamp	E0A162820E11
13	Schalter Ein/Aus	Switch on/off	E0A162820E13
14	Knebel	Knob	E0A162820E14
15	Skalenring	Scale ring	E0A162820E15
16	Kontrolllampe, Power	Indicator light, Power	E0A162820E16
17	Kontrolllampe, Heizung	Indicator light, heating	E0A162820E17
18	Schaltkasten	Switch box	E0A162820E18
19	Mikroschalter	Microswitch	E0A162820E19
22	Thermostat	Thermostat	E0A162820E22
24	Heizkörper	Heating Element	E0A162820E24
25	Krümelsieb	Crumb sieve	E0A162820E25
27	Blendring	Bling ring	E0A162820E27
28	Fettablasshahn	Grease drain cock	E0A162820E28
o.Abb/n.pic	Schaltkasten, komplett	Switch box, complete	E0A162820E29