3x1/1 GN - 4x1/1 GN - 6x1/1 GN



125614 - 125628 - 125624

Bartscher GmbH
Franz-Kleine-Str. 28
D-33154 Salzkotten
Németország

tel. +49 (0) 5258 971-0
fax.: +49 (0) 5258 971-120
Ügyfélszolgálat: +49 (0) 5258 971-197
www.bartscher.com

Kivitel: 2.0
Frissítve: 2025-01-30

Eredeti kezelési útmutató

1 Biztonság ... 2
1.1 Figyelmeztető jelzések magyarázata ... 2
1.2 Biztonsággal kapcsolatos jó tanácsok ... 3
1.3 Rendeltetésszerű használat ... 6
1.4 Nem rendeltetésszerű használat ... 6
2 Általános információ ... 7
2.1 Felelőssége és garancia ... 7
2.2 Szerzői jog védelme ... 7
2.3 Megfelelősségi nyilatkozat ... 7
3 Szállítás, csomagolás és tárolás ... 8
3.1 Szállítási ellenőrzés ... 8
3.2 Csomagolás ... 8
3.3 Tárolás ... 8
4 Technikai adatok ... 9
4.1 Technikai adatok ... 9
4.2 A készülék részegységeinek leírása ... 11
4.3 Készülék funkciói ... 12
5 Üzembe helyezése és kezelés ... 12
5.1 Üzembe helyezés ... 12
5.2 Használat ... 16
6 Tisztítás és karbantartás ... 18
6.1 Tisztítás közbeni biztonsággal kapcsolatos jó tanácsok ... 19
6.2 Tisztítás ... 19
6.3 Karbantartás ... 19
7 Leselejtezés ... 20

	**Használat előtt olvassa el a használati útmutatót, és a későbbiekben tartsa kéznél a készülék mellett!**

A használati útmutató a készülék üzembe helyezésével, kezelésével, valamint karbantartásával kapcsolatos információkat tartalmaz, és tanácsokkal szolgál. Az ebben található tanácsok és előírások ismerete a készülék biztonságos és megfelelő használatának feltétele.

A készülék használatbavétele előtt olvassa el az alábbi használati útmutatót, különösen elindítása előtt, hogy elkerülje a személyekben és tárgyakban keletkezett sérüléseket. A nem megfelelő használat sérüléshez vezethet.

A használat minden egyes szakaszában a kezelési utasításban szereplő összes vonatkozó információnak az illetékes személyzet rendelkezésére kell állnia. Ezek rendelkezésre állása az üzemeltető felelőssége.

A használati útmutatón kívül be kell tartani az általános, jogi és egyéb vonatkozó munkavédelmi és környezetvédelmi előírásokat.

1 Biztonság

HU

A készülék a jelenlegi technikai elvárásoknak megfelelően lett legyártva. Mindemellett a készülék veszélyforrás lehet, ha nem megfelelően, vagy nem rendeltetés szerűen kerül használatra. Minden felhasználó, ki üzemelteti a készüléket, követnie kell az alábbi használati útmutatóban foglaltakat és be kell tartani a munkavédelmi előírásokat.

1.1 Figyelmeztető jelzések magyarázata

A fontos, biztonsággal kapcsolatos és a figyelmeztető jelzések az alábbi használati útmutatóban a megfelelő figyelmeztető jelzésekkel vannak ellátva. Ezen tanácsokat kötelezően be kell tartani a balesetek, tárgyi és személyi sérülések elkerülése érdekében.

 **VESZÉLY!**

Az **VESZÉLY** figyelmeztetés olyan lehetséges veszélyre figyelmeztet, melyek súlyos sérüléssel, vagy halállal járhat, ha nem kerüli el ezeket.

FIGYELMEZTETÉS!

A **FIGYELMEZTETÉS** figyelmeztetés olyan lehetséges veszélyre figyelmeztet, melyek közepes, vagy súlyos sérüléssel, vagy halállal járhat, ha nem kerüli el ezeket.

VIGYÁZAT!

A **VIGYÁZAT** figyelmeztetés olyan lehetséges veszélyre figyelmeztet, melyek könnyű sérüléssel, vagy károsodással járhat, ha nem kerüli el ezeket.

FIGYELEM!

A **FIGYELEM** figyelmeztetés a lehetséges tárgyi sérülésre figyelmeztet, mely akkor léphet fel, ha nem tartja be a megfelelő biztonsági előírásokat.

JÓ TANÁCS!

A JÓ TANÁCS szimbólum tájékoztatja a felhasználót a kezeléssel és tanácsokkal kapcsolatosan.

1.2 Biztonsággal kapcsolatos jó tanácsok

Elektromos áram

- A túl magas hálózati feszültség, vagy a nem megfelelő bekötés elektromos áramütéssel járhat.
- A készülék csak akkor csatlakoztatható, ha az információs adattáblán szereplő adatok megfelelnek a hálózati feszültségnek.
- A rövidzárlat elkerüléséhez a készüléket száraz állapotban kell tartani.
- Ha a készülék üzemeltetésekor meghibásodás lép fel, azonnal szüntesse meg a készülék áramellátását.
- Ne érintse a készülék csatlakozóját nedves kézzel.
- Soha ne fogja meg a készüléket, ha vízbe esett. Azonnal szüntesse meg a készülék áramellátását.
- Bármilyen javítás és a készülék burkolatának kinyitása csak szakképzet szerelő által és a megfelelő szerszámokkal történhet.

- Ne mozgassa a készüléket a hálózati vezetéknél fogva.
- Ne engedje, hogy a hálózati kábel hőforrással vagy éles élekkel érintkezzen.
- A hálózati vezetéket ne törje meg, nyomja, vagy csomózza össze.
- A készülék hálózati vezetékét mindig tekerje ki teljesen.
- Soha ne állítsa a készüléket, vagy más tárgyakat a hálózati vezetékre.
- A készülék konnektorból való kihúzását mindig a csatlakozót megfogva tegye.
- Rendszeresen ellenőrizze, hogy a hálózati kábel nem sérült-e. Soha ne használja a készüléket, ha a kábel sérült. Ha a kábelen sérülésnyomok láthatók, a veszélyek elkerülése érdekében az ügyfélszolgálattal vagy képzett villanyszerelő szakemberrel ki kell cseréltetni.

Éghető anyagok

- Soha ne tegye ki a készüléket magas hő hatásának, mint pl. főzőlap, sütő, nyílt láng, fűtőkészülék, stb.
- A készüléket rendszeresen tisztítsa, hogy elkerülje a tűzveszélyt.
- Ne takarja le a készüléket pl. alufóliával, vagy konyharuhával.
- A készüléket csak a megfelelő anyagokkal használja és csak a megfelelően beállított hőmérsékleten. Az anyagok, élelmiszerek és ételmaradékok a készülékben meggyulladhatnak.
- Soha ne üzemeltesse a készüléket gyúlékony, könnyen gyulladó anyagok közelében, mint pl.: benzin, denaturált szesz, alkohol. A magas hőmérséklet párolgást idéz elő ezen anyagokban és tűzforrással érintkezve robbanáshoz vezethet.
- Tűz esetén először áramtalanítsa a készüléket, mielőtt megtenné a megfelelő tűzvédelmi intézkedéseket. Soha ne oltsa a tüzet vízzel, mikor az elektromos csatlakozó be van dugva a konnektorba. A tűz eloltását követően biztosítani kell a megfelelő szellőztetést.

Forró felület

- A készülék felülete a működés közben felforrósodik. Fennáll az égési sérülés veszélye. A magas hőmérséklet még megmarad a kikapcsolás után is.
- Ne érintse a készülék forró felületét. Használja a rendelkezésre álló kezelő szerveket és fogantyúkat.
- A készüléket szállítani és tisztítani csak a teljes kihűlését követően lehet.
- A forró felületet ne öntse le hideg vízzel, sem pedig gyúlékony folyadékokkal.

Az üzemeltető felelőssége

Az üzemeltető felelős a hatályos törvények, jogszabályok, rendeletek és a baleset-megelőzésre, a környezetvédelemre vonatkozó hatályos nemzeti rendelkezések, valamint a telepítés helyszínén érvényes belső munka-, üzemeltetési és biztonsági utasítások betartásáért.

Üzemeltetői felelősségek:

- A készüléket és a csatlakoztatott alkatrészeket csak kifogástalan műszaki állapotban, működő védő- és biztonsági alkatrészekkel működtesse.
- A munkahelyi kockázatértékelések elkészítése.
- A személyzet oktatása és rendszeres képzése. Különösen a biztonsági fejezetet és a biztonsági utasításokat kell elolvasni és betartani.
- Megfelelő egyéni védőfelszerelés biztosítása (Személyi védőfelszerelés)
- A karbantartási és tisztítási ütemtervek betartása.
- A képzés/oktatás dokumentálása, a készülék alkatrészeinek cseréje.

Kezelő személyzet

- A készülék csak betanított és megfelelően képzett személy által kezelhető.
- Ezen eszköt nem lehet olyan személyek (beleértve gyermekek) által üzemeltetni, akiknek korlátozott fizikai, érzékszervi, vagy mentális állapotuk van, valamint cak korlátozott tapasztalattal és/vagy korlátozott ismeretekkel rendelkeznek.
- A gyermekeket tartsa felügyelet alatt, hogy megbizonyosodjon, hogy nem játszanak, sem pedig indítják el a készüléket.

Üzemeltetés csak felügyelet mellett

- A készüléket csak felügyelet mellett üzemeltesse.
- Mindig maradjon a készülék közvetlen közelében.

Nem rendeltetésszerű használat

- A nem rendeltetésszerű, vagy tiltott használat a készülék meghibásodásához vezethet.
- A készülék csak akkor használható, ha annak technikai állapota megfelelő, és lehetővé teszi a biztonságos működtetést.
- A készülék csak akkor használható, ha minden csatlakozás az előírásoknak megfelelően került kivitelezésre.
- A készüléket csak akkor szabad üzemeltetni, ha tiszta.
- Csak eredeti gyári cserealkatrészeket használjon. Soha ne végezzen a készüléken önállóan szerelést.
- Nem végezhető a készüléken változtatás, vagy beavatkozás.

1.3 Rendeltetésszerű használat

A készüléket csak a használati utasításban leírtaknak megfelelően, a mellékelt és jóváhagyott alkatrészekkel együtt szabad használni.

HU

Minden más felhasználás a tervezett felhasználással összeegyeztethetetlennek minősül. A gyártó nem vállal felelősséget az ebből eredő károkért. Ilyen esetekben a felelősség kizárólag a felhasználót/üzemeltetőt terheli.

A következő használat minősül rendeltetésszerű használatnak:

– Ételek melegen tartása a megfelelő GN edényekben.

1.4 Nem rendeltetésszerű használat

A nem rendeltetésszerű használat komoly sérüléshez vezethet személyekben és tárgyakban a nem biztonságos elektromos feszültség, tűz, és magas hőmérséklet következtében. A készülék segítségével csak olyan munka végeztethető, mely leírásra került ezen használati útmutatóban.

Az alábbi használat minősül nem rendeltetésszerű használatnak:

– Éghető, egészségre káros, könnyen párolgó, vagy ehhez hasonló folyadékok és anyagok melegítése.

2 Általános információ

2.1 Felelőssége és garancia

A készüléket a technika jelenlegi állása és az elismert műszaki biztonsági elvek szerint építették. Ennek ellenére a használat során a felhasználó vagy a közelben tartózkodók egészségét és életét veszélyeztetheti, illetve fennállhat a készülék vagy más eszközök károsodásának veszélye. A személyi sérülésekkel/tárgyi károkkal, valamint meghibásodásokkal kapcsolatos szavatossági és felelősségi igények kizártak, ha azok az alábbi okok közül egy vagy több oknak tulajdoníthatók:

- Visszaélésszerű használat
- Az utasítások és a kapcsolódó információk be nem tartása/figyelmen kívül hagyása
- A készülék engedély nélküli szerkezeti vagy műszaki változtatásai
- Nem megfelelően képzett és nem megfelelően képzett személyzet alkalmazása
- Hibás vagy helytelenül felszerelt biztonsági és védőberendezésekkel történő üzemeltetés
- Nem megfelelő karbantartás vagy tisztítás
- Megoldatlan hibák
- Nem engedélyezett adathordozók, tisztítószerek stb. használata.
- Nem engedélyezett pótalkatrészek használata
- Kezelési hibák vagy egyéb visszaélések
- Idegen testek vagy vis maior által okozott katasztrófák
- A teljesítménytábla és az üzemeltetésre és biztonságra vonatkozó matricák megsemmisítése.

2.2 Szerzői jog védelme

Eme használati útmutató valamint a benne foglalt szöveg, vázlatok, fényképek és más elemek a szerzői jog által védettek. A törvényes tulajdonos írásbeli engedélyének beszerzése nélkül tilos a használati útmutató egészének, illetve bármely elemének sokszorosítása bármely módon és bármely formában, valamint a felhasználása és/vagy harmadik személy felé való továbbítása. A fentiek megsértése esetén kártérítési felelősséggel tartozik. Fenntartjuk magunknak a jogot további kártérítési igény benyújtásához.

2.3 Megfelelősségi nyilatkozat

A készülék teljesíti a jelenlegi Európai Uniós normákat és előírásokat. A fentieket WE Megfelelősségi Nyilatkozattal bizonyítjuk. Szükség esetén szívesen elküldjük Önöknek a megfelelő Megfelelősségi nyilatkozatot.

3 Szállítás, csomagolás és tárolás

3.1 Szállítási ellenőrzés

A készülék megérkezésekor haladéktalanul ellenőrizni kell, hogy a készülék és felszereltsége komplett-e és hogy nem sérült-e meg szállítás közben. Látható szállítási sérülés megállapításakor el kell utasítani a készülék átvételét, vagy feltételes átvételt kell tenni. A kézbesítő logisztikai cég szállítói / kézbesítési dokumentumán be kell jegyezni a sérülés leírását és reklamációt kell indítani. A rejtett sérülést közvetlenül annak felfedezését követően jelezni kell, mivel a kártérítési igényeket lejelenteni csak az adott reklamációs időn belül lehet kezdeményezni.

Bármely részegység, vagy alkatrész hiánya esetén kérjük vegye fel a kapcsolatot az Ügyfélszolgálattal.

3.2 Csomagolás

Kérjük ne dobja ki a készülék dobozát. Még szükség lehet rá a készülék tárolásakor, költöztetésekor illetve a szakszervizbe való szállításakor, amennyiben esetleg meghibásodás lépne fel.

A csomagolás és annak elemei újrafelhasználható anyagokból készültek. Részletezve ezek: zsákok és fóliák műanyagból, a csomagolás kartonpapírból.

A csomagolás megsemmisítésekor be kell tartani az adott ország előírásait. Az újjra felhasználható csomagoló anyagokat el kell juttatni újrafelhasználásra.

3.3 Tárolás

A csomagolás maradjon zárva a készülék beüzemeléséig, a tárolásakor pedig legyen figyelemmel a külső jelzésekre a tárolásra és a tárolási helyzetre vonatkozóan. A csomagolást csak az alábbi környezetben tárolja:

- zárt helyiségekben
- száraz és pormentes környezetben
- agresszív anyagoktól távol
- olyan helyen ahol nincs kitéve közvetlen napfények
- olyan helyen ahol nincs kitéve mechanikus sérülésnek.

Hosszabb ideig való tárolás esetén (több, mint három hónap) rendszeresen ellenőrizze a részesgységek és a csomagolás állapotát. Szükség esetén cserélje a csomagolást újra.

4 Technikai adatok

4.1 Technikai adatok

Verzió / tulajdonságok

- Kiszállítási állapot: összeszereléshez (egyszerű összeszerelés)
- Szín: teak
- Munkafelület Rosso Porino gránit
- Rozsdamentes acél beltér
- Kitöltő csap
- Leheletvédő
- Világítás: a leheletvédőn
- 4 beálló görgő, 2 rögzítési lehetőséggel
- Vezérlés: gomb
- Ellenőrző lámpák: be. /ki., felfűtés

Név:	**Büfékocsi, meleg, 3x1/1 GN**
Cikkszám:	**125614**
Alapanyag:	Faipari
Hőmérséklet tartomány tól - ig °C:	30 - 90
Tartályok száma:	1
Beltér méret, GN formátum	3 x 1/1 GN
GN edény max. mélysége mm:	150
Csatlakozási értékek:	2 kW | 230 V | 50 Hz
Méretek (szél. x mély. x mag.) (mm):	1.200 x 880 x 1.370
Súly kg-ban:	112,0

Név:	**Büfékocsi, meleg, 4x1/1 GN**
Cikkszám:	**125628**
Alapanyag:	Faipari
Hőmérséklet tartomány tól - ig °C:	30 - 90
Tartályok száma:	1
Beltér méret, GN formátum	4 x 1/1 GN
GN edény max. mélysége mm:	150
Csatlakozási értékek:	3 kW | 230 V | 50 Hz
Méretek (szél. x mély. x mag.) (mm):	1.490 x 880 x 1.370
Súly kg-ban:	136,0

HU

Név:	**Büfékocsi, meleg, 6x1/1 GN**
Cikkszám:	**125624**
Alapanyag:	Faipari
Hőmérséklet tartomány tól - ig °C:	30 - 90
Tartályok száma:	2
Beltér méret, GN formátum	6 x 1/1 GN
GN edény max. mélysége mm:	150
Csatlakozási értékek:	4 kW | 230 V | 50 Hz
Méretek (szél. x mély. x mag.) (mm):	2.150 x 880 x 1.370
Súly kg-ban:	184,0

A műszaki adatok megváltoztatásának jogát fenntartjuk!

4.2 A készülék részegységeinek leírása

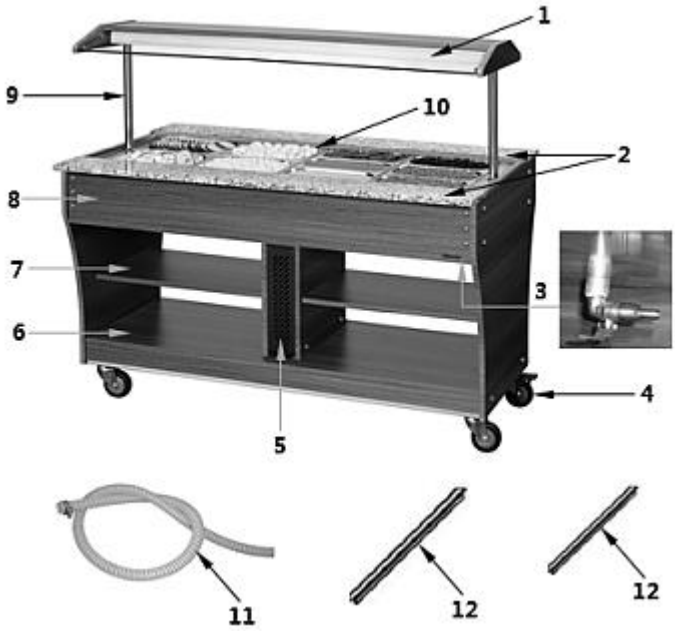

A csomag nem tartalmaz GN edényeket és a dekorációt!

Ábr. 1

1. Leheletvédő világítással
2. Munkafelület
3. Víz leeresztő csap
4. Forgókerék (4x), 2 rögzítési lehetőséggel
5. Szellőzőnyílások
6. Kiállítási felület alsó része
7. Polc
8. Test
9. Leheletvédő tartó (2)
10. GN edény tároló
11. Vízcsatlakozó cső
12. GN edény tartó

HU

További kiegészítők

A büfékocsi kétoldali (előről és hátulról) tálcarögzítéssel rendelkezik az edények becsúsztatásához. A rögzítő anyagok a csomag tartalmát képezik.

Az alant bemutatott edénytartó sinek (alsó táblázat) nem képezik a csomag részét.



Ábr. 2

Büfékocsi	Edénytartó tálca
125614	**125502** szél. 1 140 x mély. 312 mm
125628	**125503** szél. 1 460 x mély. 312 mm
125624	**125504** szél. 2 115 x mély. 312 mm

HU

4.3 Készülék funkciói

A büfékocsi meleg ételek bemutatására és tálalására szolgál a megfelelő GN edényekben.

5 Üzembe helyezése és kezelés

5.1 Üzembe helyezés

VIGYÁZAT!

A nem megfelelő üzembe helyezés, beállítás, kezelés, karbantartás, vagy a nem megfelelő készülékkel kapcsolatos magatartás személyi és tárgyi sérüléshez vezethetnek.

A beállítás és üzembe helyezés, valamint a javítás és szétszerelés csak és kizárólag szakképzett szakszervíz által hajtható végre, az adott ország előírásainak megfelelően.

Kicsomagolás / Beállítás

- Csomagolja ki a készüléket és távolítsa el az összes belső és külső csomagolóanyagot és a szállítási védőanyagot.

VIGYÁZAT!

Fulladás veszély!

Tegye elérhetetlenné gyermekek számára a csomagoló anyagokat, mint műanyag zacskók, hungarocell elemek.

- Ha a készüléken védőfólia található, azt el kell távolítani. A fóliát lassan távolítsa el, hogy ne hagyjon ragasztómaradványokat. Az esetleges ragasztómaradványokat távolítsa el megfelelő oldószerrel.
- Figyeljen rá, hogy ne sérüljön meg az adattábla, illetve a figyelmeztető jelzések a készüléken.
- **Soha** ne állítsa fel a készüléket vizes, vagy nedves környezetben.
- A berendezést úgy helyezze el, hogy a csatlakozó könnyen elérhető legyen a gyors lecsatlakoztatás érdekében, ha esetleg erre lenne szükség.
- A telepítési hely kiválasztásakor a következő szempontokat kell figyelembe venni:
  - A telepítési felületnek egyenletesnek, kellően teherbírónak, vízállónak, száraznak és hőállónak kell lennie.
  - Biztosítsa, hogy a kijelölt menekülési útvonalak szabadon maradjanak.
  - Biztosítson stabil pozíciót.
  - Biztosítson elegendő helyet a munkavégzéshez, karbantartáshoz és takarításhoz.
  - Hagyja szabadon a bejövő és kimenő levegő szellőzőnyílásait, ha vannak ilyenek.
  - Tartsa be a vonatkozó műszaki és telepítési előírásokat.
- Tartson legalább 20 cm távolságot az éghető falaktól és tárgyaktól.

HU

Leheletvédő felszerelése a büfékocsira

FIGYELEM!

Az egyes elemek felszereléséhez 2 ember szükséges!

1. A beépített megvilágítással rendelkező leheletvédő felszerelése az eszközre (3. ábr.)

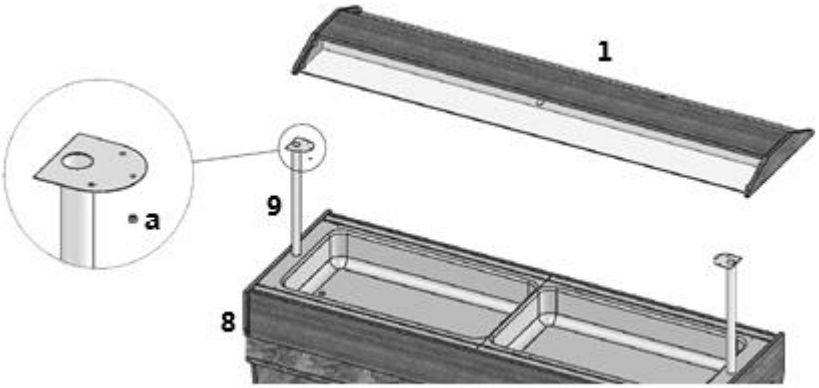

Ábr. 3

2. A leheletvédő (1) felszereléséhez a tartókat (9) helyezze az erre szolgáló furatokba az eszköz testen (8).
3. Helyezze a leheletvédőt (1) a tartókra (9) úgy, hogy a gyárilag felszerelt csapok a tartókban lévő megfelelő helyre kerüljenek.
4. Ezután rögzítse a leheletvédőt (1) a tartókon (9) a 3 kapott csavar (a) segítségével mindkét oldalról.
5. Figyeljen a a leheletvédő (1) megvilágítás kábelcsatornájára.
6. Csatlakoztassa a megvilágítás tápkábelét az erre szolgáló csatlakozóba.

Edénytartó tálca beszerelése

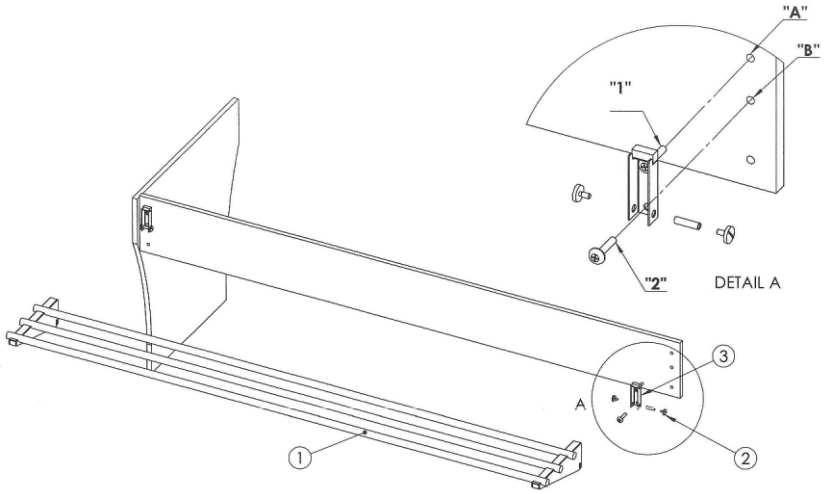

Ábr. 4

HU

1. Az edénytartó tálca ③ (4. ábr.) beszereléséhez használja az „A” és „B” nyílásokat (nyílás 1. és 2. a fa panelen felülről).
2. Először vegye le a nyílás takarókat.
3. Rögzítse az tálcatartót ③ a fa panelre az „1” csavart az „A”, a „2” csavart a „B” nyílásba tekerve.
4. Helyezze az edénytartó tálcát ① a tálcatartóra és rögzítse azt a kapot távtartó csavarok ② segítségével.
5. Szükség esetén az edénytartó tálca behelyezhető (5. ábr.).



5. ábra:

- Mikor az eszközt a megfelelő helyre helyezi, rögzítse a forgó kerekeket az állófék segítségével.

Csatlakoztatás hálózatra

- Ellenőrizze, hogy a készülék technikai adatai (lsd.: adattábla) megegyeznek e a helyi elektromos hálózattal.
- Csatlakoztassa a készüléket egyes, megfelelő biztosítékkal rendelkező földelt dugaljba. Ne csatlakoztassa a készüléket több aljzatú konnektorba.
- A csatlakozó kábelt úgy helyezze el, hogy senki se léphessen rá, és el sem botolhasson benne.

- Ne használja a készüléket külső időzítővel, vagy távirányítóval.

- A **125624** készülék csatlakoztatásához két külön csatlakozó aljzat szükséges.

5.2 Használat

Készülék előkészítése

1. A használat megkezdése előtt tisztítsa meg a berendezést a tanácsok alapján a fejezetben 6 **„Tisztítás“**.
2. Alaposan szárítsa meg a készüléket.
3. Bizonyosodjon meg, hogy a víz leeresztő csap el van zárva.
4. Bizonyosodjon meg, hogy a készülék ki van kapcsolva.
5. Öntsön vizet a GN edénybe.

FIGYELEM!

Soha ne használja a berendezést víz nélkül!

A víz maximális szintje 6 cm.

Rendszeresen ellenőrizze a víz szintjét a GN edényekben. Szükség esetén öntsön hozzá vizet.

Felhasználói tanácsok

- A leheletvédőre ne helyezzen semmilyen nehéz tárgyat (pl. egymásra helyezett tányérokat).
- A pl.: evőeszközök tálalásához használja a polcot, vagy a készülék alsó részét.
- A készülékbe meleg ételt helyezzen, hogy azt mielőbb tálalhassa.

Kezelőpanel

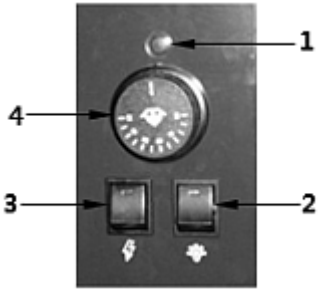

1. Felfűtési ellenőrzőlámpa
2. Világítás kapcsoló
3. Bekapcsoló/kikapcsoló beépített hálózati kontrollfénnyel
4. Hőmérséklet szabályozó

Ábr. 6

HU

Készülék üzembe helyezése

A **125624** büfékocsi 2 független fűtőtesttel rendelkezik, melyek külön melegítik a GN edények felületét,

A különböző területek fűtése ezek alapján két különböző kezelőpanel segítségével történik a készülék hátsó részén.

Szükség esetén használhatja akár csak egyik felét a készüléknek.

1. Kapcsolja be a készüléket a bekapcsoló/kikapcsoló segítségével.

A zöld hálózati ellenőrző lámpa a kapcsolón elkezd világítani.

2. Állítsa be a kívánt hőmérsékletet a hőfok szabályozó tekerőgombjával 30 °C és 90 °C közé.

Kigyullad a fűtés ellenőrző lámpa.

Csak amikor eléri a beállított hőmérsékletet, akkor alszik ki a melegítést ellenőrző lámpa, majd pedig ismételten kigyullad, ha a GN edényeket tartalmazó tárolóban csökken a hőmérésklet és a fűtőtest ismét bekapcsol.

3. Szükség esetén kapcsolja be a leheletvédőn lévő világítást a megfelelő kapcsoló segítségével.

Ételek melegítése

1. Töltse fel a GN edényeket a megfelelő meleg ételekkel és helyezze azokat a GN edénytárolóba.
2. Tálalja fel az ételt szükség szerint.

Készülék kikapcsolása / víz leeresztése

1. Ha a készüléket már nem használja, állítsa a hőmérséklet zabályzó forgógombokat „0” pozícióba.
2. A BE-/KI gomb segítségével kapcsolja ki a készüléket, és húzza ki a konnektorból (húzza ki a csatlakozót!)

   FIGYELMEZTETÉS! Égési sérülés veszélye!

   A víz a GN edény tárolóban nagyon felmelegedhet.

   A leeresztés előtt várja meg, míg a víz kihűl.

3. Rögzítse a kapott vízcsövet a leeresztő csapra a GN edény tároló alatt.
4. Nyissa meg a leeresztő csapot és engedje le a vizet egy megfelelő edénybe.

HU

6 Tisztítás és karbantartás

Az üzemeltetőnek gondoskodnia kell arról, hogy a berendezés és annak biztonsági alkatrészei jó állapotban legyenek. Az ellenőrzési és biztonsági rendszerek hatékonyságát ellenőrizni kell.

A karbantartási, tisztítási és javítási munkákat csak megfelelően képzett és szakképzett személyzet végezheti.

Ha karbantartás, tisztítás és javítás miatt szükségessé válik a biztonsági berendezések eltávolítása, akkor azokat a munka befejezése után azonnal vissza kell szerelni, és működésüket ellenőrizni kell.

Minden karbantartási és tisztítási munkát a használati utasításnak megfelelően, a megadott időközönként kell elvégezni.

6.1 Tisztítás közbeni biztonsággal kapcsolatos jó tanácsok

- A készüléket a tisztítás előtt le kell csatlakoztatni az elektromos hálózatról.
- Hagyja teljesen kihűlni a készüléket.
- Vigyázzon, hogy a berendezésbe ne kerüljön víz. Ne merítse a készüléket tisztítás közben vízbe, vagy egyéb folyadékba. A készülék tisztításához ne használjon nyomás alatt lévő vízsugarat!
- Ne használjon a készülék tisztításához semilyen éles, vagy fém tárgyat (kés, villa, stb.). Az éles tárgyak megsérthetik a készüléket, az érintkezése elektromos áramot vezető részekkel pedig áramütéshez vezethet.
- Ne használjon a tisztításhoz semmilyen súrolószert, oldószer tartalmú, vagy maró hatású tisztító anyagot. Ezek megsérthetik a felületet.

6.2 Tisztítás

1. A készüléket rendszeresen, minden munkanap végén tisztítsa meg, szükség esetén közben is, vagy amikor a készülék hosszabb ideig nincs használatban.
2. Vegye ki a GN edényeket a GN edény tárolóból.
3. Engedje le a vizet a GN edény tárolóból (fejezet **„Készülék kikapcsolása / víz leeresztése“**).
4. A GN edény tárolót puha, nedves törlőkendővel és enyhe tisztítószer segítségével tisztítsa.
5. Tiszta vízben öblítse el az alkatrészeket.
6. A GN edény tárolót végül alaposan meg kell szárítani.
7. A testet, a munkafelületet és a polcokat puha, nedves törlőkendő segítségével tisztítsa és alaposan szárítsa meg.
8. A GN edényeket rendszeresen mossa el meleg vízben, egy puha törlőkendő és enyhe tisztítószer segítségével. Öblítse át tiszta vízzel majd alaposan szárítsa meg.

6.3 Karbantartás

Javasoljuk, hogy a készüléket évente legalább egyszer szervizeltesse, szükség esetén kössön szervizszerződést.

7 Leselejtezés

Elektromos készülék

	Az elektromos készülékek ezen szimbólummal jelzettek. Az elektromos készülék a megfelelő és környezetkímélő módon kell megsemmisíteni és újrafeldolgozni. Ne dobjon ki elektromos készüléket a háztartási hulladékba. Csatlakoztassa le a készüléket az elektromos hálózatról és távolítsa el a készülékből a csatlakozó kábelt.

Az elektromos készüléket a kijelölt gyűjtőponton adja le.

HU